Projektowanie i wykonawstwo sieci i instalacji sanitarnych
Błażej Rogulski, tel. 503 083 418, e-mail: blazej.rogulski@wp.pl
adres: ul. Sosnowskiego 1/56, 02-784 Warszawa
NIP: 951-135-26-96, Regon: 142202630

Nr Ubg. 278/Ks/2013

PROJEKT BUDOWLANY

STAROSTWO POWIATOWE W WOŁOMINIE
Wydział Budownictwa
05-200 Wołomin, ul. Prądzyńskiego 3
tel. 787-43-01 w. 106, 107, 110, 114
Załącznik do decyzji ~~(postanowienia)~~
nr 928p/2013 z dnia 19.07.2013
znak WAB.6740.1.293.2013

Tytuł projektu: **Projekt budowy sieci kanalizacji sanitarnej w ul. Nowa Wieś, Jesiennej, Zimowej wraz z odgałęzieniami sieci wraz z przewodem tłocznym i przepompownią.** do granicy działki

Inwestor: **Przedsiębiorstwo Wodociągów i Kanalizacji Sp. z o. o. ul. Graniczna 1, 05-200 Wołomin**

Lokalizacja:
obręb 06 - 62, 82/1, ~~82/3~~, 82/4, ~~308~~
obręb 08 - 74, 25, 75/1, 75/6, 76, 19/6, 19/5, 21/1, 69/1, 67/1, 18/4, 66/1
obręb 09 - 1
obręb 14 - 24, 8/5, 50
obręb 15 - 239/6

mgr inż. Piotr Modrakowski
Uprawnienia budowlane do projektowania bez ograniczeń w specjalności instalacyjnej w zakresie sieci, instalacji i urządzeń cieplnych, wentylacyjnych, gazowych, wodociągowych i kanalizacyjnych
Nr MAZ/0422/POOS/09

AUTORZY OPRACOWANIA:

Funkcja	Imię i Nazwisko	Specjalność i nr uprawnień	Podpis	Data
Projektant	inż. Tomasz Gałazin	sieci sanitarne MAZ/0199/POOS/08		
	mgr inż. Błażej Rogulski			
Sprawdzający	mgr inż. Piotr Modrakowski	sieci sanitarne MAZ/0422/POOS/09		

Egz. nr 5

Warszawa, lipiec 2013 r.

Warszawa, dn. 4 sierpnia 2013

OŚWIADCZENIE

W związku z art. 20 ust. 4 Ustawy z dnia 7 lipca 1994 r. Prawo Budowlane, my niżej podpisani, oświadczamy, że **budowlany sieci kanalizacji sanitarnej wraz z odgałęzieniami i pompownią w ul. Nowa Wieś wraz z ulicami bocznymi na odcinku od ul. Lazurowej do ul. Geodetów** został sporządzony zgodnie z obowiązującymi przepisami oraz zasadami wiedzy technicznej i jest kompletny z punktu widzenia celu, któremu ma służyć.

PROJEKTANT:

Inż. Tomasz Gałazin
Uprawnienia budowlane do projektowania bez ograniczeń w specjalności instalacyjnej w zakresie sieci, instalacji i urządzeń cieplnych, wentylacyjnych, gazowych, wodociągowych i kanalizacyjnych
Nr ewid: MAZ/0199/POOS/08
(inż. Tomasz Gałazin)

SPRAWDZAJĄCY:

mgr inż. Piotr Modrakowski
Uprawnienia budowlane do projektowania bez ograniczeń w specjalności instalacyjnej w zakresie sieci, instalacji i urządzeń cieplnych, wentylacyjnych, gazowych, wodociągowych i kanalizacyjnych
Nr MAZ/0422/POOS/09
(mgr inż. Piotr Modrakowski)

ZAWARTOŚĆ OPRACOWANIA:

I. OPIS TECHNICZNY

1. Część ogólna
1.1. Przedmiot i cel opracowania 3
1.2. Inwestor oraz użytkownik....3
1.3. Podstawa opracowania....3
1.4. Obiekt i lokalizacja inwestycji....3
1.5. Wpływ inwestycji na środowisko....3

2. Część technologiczna
2.1. Charakterystyka rozwiązania technicznego projektowanej kanalizacji sanitarnej....4
2.1.1. Lokalizacja sieci kanalizacji sanitarnej....4
2.1.2. Profile kanałów sanitarnych....4
2.1.3. Materiały kanałów sanitarnych i studni rewizyjno – połączeniowych....4
2.1.4. Odgałęzienia sieci kanalizacji sanitarnej....4
2.1.5. Przepompownia ścieków PP i kanał tłoczny....5
2.2. Zestawienie podstawowych materiałów....8

3. Warunki dotyczące wykonawstwa....8
3.1. Wytyczne odnośnie wykonania robót ziemnych....8
3.2. Odwodnienie wykopów....9
4. Warunki BHP....9

Informacja dotycząca BIOZ....10

ZAŁĄCZNIKI, UZGODNIENIA I OPINIE....

1. Uprawnienia budowlane Projektanta nr MAZ/0455/POOS/05 z dnia 30.12.2005....
2. Aktualne zaświadczenie o przynależności Projektanta do Mazowieckiej Okręgowej Izby Inżynierów Budownictwa....
3. Uprawnienia budowlane Sprawdzającego nr MAZ/0422/POOS/09 z dnia 30.12.2009....
4. Aktualne zaświadczenie o przynależności Sprawdzającego do Mazowieckiej Okręgowej Izby Inżynierów Budownictwa....
5. Warunki techniczne nr 954/Ks/2012 z dnia 30.10.2012 wydane przez Przedsiębiorstwo Wodociągów i Kanalizacji Sp. z o.o Wołomin....
6. Decyzja o środowiskowych uwarunkowaniach realizacji inwestycji....
7. Wypis z miejscowego planu zagospodarowania przestrzennego....
8. Decyzja, zgoda na umieszczenie urządzenia w pasie drogowym ....
9. Uzgodnienie ZUDP w Wołominie....

CZĘŚĆ RYSUNKOWA....

1.1	Plan zagospodarowania terenu	1:500	57
1.2	Plan zagospodarowania terenu	1:500	58
1.3	Plan zagospodarowania terenu	1:500	59
1.4	Plan zagospodarowania terenu	1:500	60
2.1	Profil podłużny kanalizacji sanitarnej od PP do S1.53	1:100/1000	61
2.2	Profil podłużny kanalizacji sanitarnej od S1.2 do S2.20	1:100/1000	62
2.3	Profil podłużny kanalizacji sanitarnej od S2.2 do S3.8	1:100/1000	63
2.4	Profil podłużny kanalizacji sanitarnej od Sistn.1 do S4.9	1:100/1000	64
2.5	Profile odgałęzień kanalizacji sanitarnej (S1.27- S1.53)	1:100/1000	65
2.6	Profile odgałęzień kanalizacji sanitarnej (S1.3- S1.27)	1:100/1000	66
2.7	Profile odgałęzień kanalizacji sanitarnej (S2.1- S2.20)	1:100/1000	67
2.8	Profile odgałęzień kanalizacji sanitarnej (S3.2- S3.5)	1:100/1000	68
2.9	Profile odgałęzień kanalizacji sanitarnej (S4.2- S4.9)	1:100/1000	69
2.10	Profil kanału tłocznego od PP do St5	1:100/1000	70
3	Szczegół studni betonowej	-	71
4	Szczegół studni PE DN425mm	-	72
5	Szczegół komory zasuw	-	73
6	Szczegół studni PE DN1000mm	-	74
7	Szczegół studni pomiarowej	-	75
8	Szczegół studni rewizyjnej	-	76
9	Szczegół studni z odpowietrznikiem	-	77
10	Szczegół studni rozprężnej	-	78
11	Szczegół przepompowni	1:25	79

mgr inż. Piotr Modrakowski
Uprawnienia budowlane do projektowania bez ograniczeń w specjalności instalacyjnej w zakresie sieci, instalacji i urządzeń cieplnych, wentylacyjnych, gazowych, wodociągowych i kanalizacyjnych
Nr MAZ/0422/POOS/09

1. CZĘŚĆ OGÓLNA

1.1. Przedmiot i cel opracowania

Przedmiotem niniejszego opracowania jest projekt budowlano-wykonawczy kanalizacji sanitarnej i przepompowni ścieków PP wraz z odgałęzieniami w pasie drogowym ulic Nowa Wieś, ~~Geodetów~~, Jesiennej, Zimowej, Białostockiej, ~~Poznańskiej~~ Błońskiej i drodze dojazdowej do ul. Geodetów w Wołominie. Zgodnie z warunkami PWiK Wołomin w celu odprowadzenia ścieków socjalno-bytowych z w/w ulic należy wybudować:

- W rejonie skrzyżowania ulic Nowa Wieś i Jesiennej przepompownię PP o średnicy 1,4m, wydajności Q=8 l/s i wys. podnoszenia H=18 m.
- Od w/w przepompowni PP przewód tłoczny Ø 110 PE w ul. Nowa Wieś, Błońskiej i Białostockiej i włączyć poprzez studnię rozprężną Ø 1,2m bet. Do istniejącej kanalizacji sanitarnej Ø 300 kam. w ul. Piłsudskiego.
- Na przewodzie tłocznym co 200m studnie czyszczakowe Ø1,0m bet.
- W ul Nowa Wieś sieć kanalizacji sanitarnej Ø 315 PVC od przepompowni PP do ul. Geodetów.
- W ul Nowa Wieś sieć kanalizacji sanitarnej Ø 200 PVC od przepompowni PP do wys. dz. nr. ewid. 23/3 obręb 14.
- ~~W ul Geodetów sieć kanalizacji sanitarnej Ø 315 PVC od proj kanalizacji sanit. Ø 315 PVC w ul. Nowa Wieś do wys. dz. nr. ewid. 62 obręb 06.~~
- W ulicy bocznej do ul. Geodetów sieć kanalizacji sanitarnej Ø 200 PVC od proj kanalizacji sanit. Ø 315 PVC w ul. Geodetów do wys. dz. nr. ewid. 67 obręb 06.
- W ul. Jesiennej sieć kanalizacji sanitarnej Ø 200 PVC od proj. kanalizacji sanit. Ø 200 PVC w ul. Nowa Wieś do wys. dz. nr. ewid. 24/1 obręb 08.
- W ul. Zimowej sieć kanalizacji sanitarnej Ø 200 PVC od proj. sieci kanalizacji sanit. Ø 300 kam. w ul. Wiosennej do wys. dz. nr. ewid. 11 obręb 08.

Celem niniejszego opracowania jest uzyskanie wymaganych prawem opinii i uzgodnień niezbędnych do zatwierdzenia dokumentacji oraz przedstawienie rozwiązań technicznych koniecznych do wykonania przedmiotowych sieci i odgałęzień kanalizacyjnych do granicy działek budowlanych.

1.2. Inwestor oraz użytkownik

Inwestorem budowy w/w kanalizacji sanitarnej jest Przedsiębiorstwo Wodociągów i Kanalizacji Sp. z o. o. ul. Graniczna 1, 05-200 Wołomin

1.3. Podstawa opracowania

- Umowa z Inwestorem.
- Warunki techniczne nr 954/Ks/2012 z dnia 30.10.2012 wydane przez Przedsiębiorstwo Wodociągów i Kanalizacji Sp. z o.o Wołomin.
- Uzgodnienie trasy w ZUDP.

mgr inż. Piotr Modrakowski
Uprawnienia budowlane do projektowania bez ograniczeń w specjalności instalacyjnej w zakresie sieci, instalacji i urządzeń cieplnych, wentylacyjnych, gazowych, wodociągowych
Nr MAZ/0422/POOS/09

1.4. Obiekt i lokalizacja inwestycji

Inwestycja zlokalizowana jest w ulicach: Nowa Wieś, ~~Geodetów~~, Zimowej, Białostockiej, ~~Poznańskiej~~, Jesiennej iw drodze dojazdowej do ul. Geodetów na terenie miasta Wołomin, pow. wołomiński, woj. mazowieckie.
Obszar inwestycji charakteryzuje się zabudową jednorodzinną.
Obszar, na którym zlokalizowana jest projektowana kanalizacja uzbrojony jest w sieć: napowietrzną i podziemną sieć energetyczną, telekomunikacyjną, wodociągową oraz gazową.
Omawiany obszar nie jest wpisany do rejestru zabytków oraz zgodnie z ustaleniami miejscowego planu zagospodarowania przestrzennego nie podlega ochronie.
Na terenie objętym projektem nie ma złokalizowanych kopalni, stąd nie występuje wpływ eksploatacji górniczej.

mgr inż. Piotr Modrakowski
Uprawnienia budowlane do projektowania bez ograniczeń w specjalności instalacyjnej w zakresie sieci, instalacji i urządzeń cieplnych, wentylacyjnych, gazowych, wodociągowych
Nr MAZ/0422/POOS/09

Wykaz działek przewidzianych pod realizację inwestycji:
obręb 06 - 62, 82/1, ~~82/3~~, 82/4, ~~308~~
obręb 08 - 74, 25, 75/1, 75/6, 76, 19/6, 19/5 · 21/1, 66/1, 67/1, 18/1, 63/1

obręb 09 - 1
obręb 14 - 24, 8/5, 50
obręb 15 - 239/6

1.5. Wpływ inwestycji na środowisko

Projektowana sieć kanalizacyjna nie wpływa niekorzystnie na środowisko. Zastosowane rozwiązania techniczne nie wymagają ustanawiania żadnych stref ochrony sanitarnej i nie narusza stref ochrony sanitarnej innych obiektów. Projektowana sieć kanalizacyjna nie spowoduje wycinki drzew ani nie będzie naruszać ich systemu korzeniowego.

WARUNKI PRZESTRZEGANIA DECYZJI O ŚRDODOWISKOWYCH UWARUNKOWANIACH ZGODY NA REALIZACJĘ PRZEDSIĘWZIĘCIA

Zgodnie z Decyzją o środowiskowych uwarunkowaniach zgody na realizację przedsięwzięcia stwierdzono brak potrzeby przeprowadzenia oceny oddziaływania na środowisko dla przedsięwzięcia polegającego na budowie kanalizacji sanitarnej w ulicach Nowa Wieś, ~~Geodetów~~, Zimowej, Jesiennej, Białostockiej, ~~Poznańskiej~~ i drogi dojazdowej do ul. Geodetów na terenie miasta Wołomin.
Planowaną inwestycję projektuje się spełniając następujące warunki:

- rozwiązania i materiały budowlane przyjęte w projekcie zapewniają szczelność sieci kanalizacji sanitarnej,
- masy ziemne są czasowo przemieszczane i w pełni ponownie wbudowywane,
- nie występują odpady, które należy gromadzić, czy też czasowo gromadzić,
- nie występuje konieczność zastosowania odwodnień wykopów budowlanych, przy których zasięg leja depresji będzie wykraczał poza granice terenu, do którego inwestor posiada tytuł prawny.

mgr inż. Piotr Modrakowski
Uprawnienia budowlane do projektowania bez ograniczeń w specjalności instalacyjnej w zakresie sieci, instalacji i urządzeń cieplnych, wentylacyjnych, gazowych, wodociągowych i kanalizacyjnych
Nr MAZ/0422/POOS/09

2. CZĘŚĆ TECHNOLOGICZNA

2.1. Charakterystyka rozwiązania technicznego projektowanej kanalizacji sanitarnej wraz z przyłączami

2.1.1. Lokalizacja kanału sanitarnego

Projektowane kanały sanitarne przebiegać będą w ulicy Nowa Wieś, ~~Geodetów~~, Zimowej i Jesiennej na terenie miasta Wołomin. Projektowane kanały będą odprowadzać ścieki z działek zlokalizowanych wzdłuż w/w ulic do istniejącej sieci kanalizacji sanitarnej miasta Wołomin przez projektowaną pompownię ścieków w ulicy Nowa Wieś.
Lokalizację kanałów sanitarnych przedstawiono na planie sytuacyjnym w skali 1:500 rys. 1.

2.1.2 Profil kanału sanitarnego

Zagłębienie dna projektowanych kanałów wynosi:

- od 5,41m do 3,51m, spadek 0,3% dla rur ϕ0,315m – w ul. Nowa Wieś
- od 3,51m do 2,84m, spadek 0,5% dla rur ϕ0,20m – w drodze nr 62 przy ul. Geodetów
- od 5,40m do 1,9m, spadek 0,5% dla rur ϕ0,20m – w ul. Nowa Wieś
- od 4,66m do 2,0m, spadek 0,5% dla rur ϕ0,20m – w ul. Jesienna
- od 4,34m do 1,77m, spadek 0,4% dla rur ϕ0,20m – w ul. Zimowa

Profile podłużne kanałów sanitarnych w skali 1:100/500 i 1:100/1000 pokazano na rys. 2.1-2.9.

2.1.3. Materiał kanału sanitarnego i studni rewizyjno - połączeniowych

Kolektory grawitacyjne projektuje się z rur ϕ200-315 PVC klasy S ze ścianką litą - jednorodną (bez warstw) o sztywności obwodowej min. 8 kN/m2 dostosowanych do pracy w środowisku ścieków komunalnych, zgodne z opinią PKN nt rur litych, z wydłużonym kielichem pod drogami. Wszystkie rury i kształtki zgodne z Polską Normą PN-EN 1401-01:1999.

Uzbrojenie kolektorów grawitacyjnych z PVC stanowić będą studnie rewizyjne włazowe tworzywowe ϕ425-1000mm oraz betonowe ϕ1200mm, z niecentrycznym wejściem z włazami żeliwnymi ciężkimi ϕ600mm typu D (w drogach i na podjazdach) o nośności 40 t zgodne z Polską Normą PN-EN-124:2000. Stosować włazy żeliwne z uszczelką i zamkiem.
Wszystkie przejścia kanałów przez ściany studzienek należy wykonać jako szczelne w stopniu uniemożliwiającym infiltrację wody gruntowej oraz eksfiltrację ścieków.
Szczegóły studni pokazano na rys. 3-10.

W trakcie wykonywania prac włączeniowych do istniejącego kanału sanitarnego wykonawca robót zapewni ciągłość przepływu ścieków. Roboty włączeniowe wykonać pod nadzorem PWiK Wołomin.

2.1.4. Odgałęzienia sieci kanalizacji sanitarnej

Odgałęzienia kanalizacyjne projektuje się z rur PVC typ S łączonych na uszczelki gumowe, ze ścianką jednorodną litą, o średnicy zewnętrznej 160 mm i układane ze spadkiem wynoszącym i ≥ 1,5 %.
W projekcie odgałęzienia kanalizacyjne przyjmuje się wykonać w pasie drogowym ulic do granicy posesji, których właściciele złożyli deklarację przyłączenia do sieci.
Trasy odgałęzień kanalizacyjnych zaprojektowano w uzgodnieniu z właścicielami posesji.
Włączenie odgałęzienia do kolektora projektuje się poprzez studnie rewizyjno-połączeniowe ϕ1000mm, ϕ1200mm i ϕ425mm lub w trójniki kanalizacyjne PVC redukcyjne ϕ200/160mm i ϕ315/160mm.

Projekty przyłączy kanalizacyjnych na terenie posesji zostaną objęte odrębnymi opracowaniami.

2.1.5. Przepompownia ścieków PP i kanał tłoczny

Projektowana pompownia PP zlokalizowana jest w rejonie skrzyżowania ulic Nowa Wieś i Jesiennej, właz pompowni projektuje się jako przejezdny, żeliwny typu ciężkiego klasy D400. Teren wokół pompowni nie wymaga ogrodzenia, dostęp do eksploatacji zapewniony jest bezpośrednio z drogi, w której zlokalizowana jest pompownia.

Kanał tłoczny projektuje się z rur PE100 PN10 SDR17 o średnicy 125mm łączonych przez zgrzewania doczołowe elektrooporowe. Stosować rury w kolorze brązowym.
Kanał tłoczny należy wyposażyć w pomiar wydajności przepompowni, przepływomierz elektromagnetyczny DN125mm, studnie z zaworami napowietrzająco-odpowietrzającymi oraz studnie rewizyjne służące do czyszczenia przewodów tłocznych.
Przed włączeniem kanału tłocznego do istniejącej sieci kanalizacji sanitarnej w ul. Piłsudskiego projektuje się studnię rozprężną betonową ϕ1200mm (rys. 10) zgodne z Polską Normą PN-EN-124:2000.
Przejścia rurociągów grawitacyjnych i tłocznych oraz przewodów elektrycznych przez ściany zbiornika muszą być uszczelnione uszczelkami gumowymi lub masami plastycznymi w celu uzyskania pełnej szczelności.
Pompownię należy dostarczyć jako kompletne, monolityczne urządzenie wykonane w warunkach stabilnej produkcji na hali producenta. Na budowie dopuszcza się jedynie montaż szafy sterowniczej, systemu wentylacji oraz zapuszczenie pompy.
Pompownie należy posadowić na płycie fundamentowej.

Dane techniczne pompowni

- **Pompy**

Lp.	Nazwa pompowni	Q[l/s]	H[m]	Ilość pomp	Praca pomp	Producent pomp	Typ pompy	Prowadnice
1.	PS	9	14.4	2	Naprzemienna	ITT FLYGT	NP3085.160.SH/253/80	Prowadnica rurowa

Pompy zatapialne (PN-EN 29001:1987, PN-M/44015:1997, PN-ISO 9908:1996, PN-EN 735:1997, PN-E-08106:1992, PN-Z-08200:1983, PN-Z-08201:1983, PN-Z-08202:1984, PN-Z-08052:1980) mogą być zamontowane w zbiorniku przy pomocy żeliwnej stopy sprzęgającej, złącza hakowego lub wolnostojące.

- **Sterowanie**

Lp.	Nazwa pompowni	Ilość pomp	In[A]	P1[kW]	P2[kW]	U[V]	Typ sterowania
1.	PS	2	4.8	2.64	2.4	400	2P

1. OPIS OGÓLNY

Podstawowym zadaniem rozdzielnicy zasilająco – sterowniczej jest bezobsługowe automatyczne uruchamianie pomp w zależności od poziomu ścieków w pompowni.

Funkcje rozdzielnicy:
- sterowanie pracą pomp: automatyczne lub ręczne,
- alternatywna praca pomp (zapobieganie nadmiernemu zużywaniu się pomp),
- czasowe załączanie pomp w przypadku małego napływu cieczy
- włączenie dwóch pomp co 11 cykl , w celu zwiększenia ciśnienia w rurociągu tłocznym
- pomiar poziomu ścieków za pomocą 4 pływaków (lub sonda hydrostatyczna i 2 pływaki - opcja dodatkowa)
- sygnalizacja pracy i awarii pompy,
- zabezpieczenie pompy przed pracą w „suchobiegu",
- gniazdo serwisowe 230VAC 16A ,
- wtyka agregatu prądotwórczego 400VAC 5P
- sygnalizator optyczno – akustyczny stanów awaryjnych, z możliwością odłączenia sygnału akustycznego – realizowane przez sterownik
- przycisk spompowania ścieków poniżej suchobiegu,
- opóźnienie startu drugiej pompy po powrocie zasilania
- niejednoczesny start pomp
- licznik czasu pracy i ilości załączeń pomp – realizowane przez sterownik
- możliwość blokowania równoległej pracy pomp
- możliwość ustawienia limitu czasu pracy pomp

Zabezpieczenia szafy sterowniczej:
- zabezpieczenie różnicowoprądowe
- zabezpieczenie przeciwprzepięciowe klasy C
- zabezpieczenie od zaniku bądź złej kolejności faz napięcia zasilającego,
- zabezpieczenie przeciążeniowe, termiczne silników pomp,
- zabezpieczenie nadmiarowo-prądowe układu sterowania.

2. Obudowa szafy sterowniczej – pompownie sieciowe

Na rozdzielnice dla pompowni dobrano obudowę z alucynku z cokołem o wysokości 50 cm, oraz z podwójnymi drzwiami o stopniu ochrony IP 65.
Szafa przystosowana do posadowienia na pokrywie pompowni.
Na wewnętrznych drzwiach rozdzielnicy zamontowane będą: panel LCD, przełączniki Auto-Ręka, lampki pracy i awarii pomp, przełącznik Sieć-Agregat, gn. 230VAC, wtyka agregatu 400VAC

Wyposażenie szaf sterowniczych
- sterownik mikroprocesorowy PLC z wyświetlaczem tekstowym 2 linijkowym
- ogranicznik przepięć kl. C
- wyłącznik różnicowoprądowy
- pływaki (kabel neoprenowy) 4 szt.
- rozruch bezpośredni, dla mocy >5,5 kW soft start
- zabezpieczenie nadprądowe układu sterowania
- CKF
- przełączniki Auto-Ręka

- przełącznik Sieć-Agregat
- wyłączniki silnikowe
- ogrzewanie szafy 50W z termostatem
- gn. 230VAC
- wtyka agregatu 400VAC
- zasilacz impulsowy 24VDC/2A
- sygnalizator optyczno – dźwiękowy z opcją wyłączenia dźwięku
- przycisk spompowania ścieków poniżej suchobiegu
- lampki pracy i awarii pomp

- **Korpus**

Lp.	Nazwa pompowni	Mat. korpusu	Ilość studni	Śr. korpusu	Wys. korpusu	Śr. orurowania	Śr. zaworu	Śr. zasuwy	Właz
1.	PS	Betonowy 300KN	1	1500	5.95	100	100	100	Właz kanałowy żeliwny EU-D400 960x960 GJ,

Zbiornik betonowy 300KN.
Zbiorniki pompowni zaprojektowano z elementów betonowych i żelbetowych wykonanych z betonu wibroprasowanego C35/45, wodoszczelnego (W8), nasiąkliwość do 5%, mrozoodpornego F-150 spełniającego wymagania normy PN-EN 1917, posiadają aprobatę techniczną IBDiM oraz ITB. Zbiornik betonowy może być posadowiony w trudnych warunkach gruntowo-wodnych. Ze względu na duży ciężar własny stanowi zbiornik typu ciężkiego. Zbiorniki będą się składać z elementów: Dennicy żelbetowej (gdy warunki gruntowo wodne będą niekorzystne dennica wykonana będzie ze stopą przeciwwyporową). Dennica jest elementem prefabrykowanym, stanowiącym monolityczne połączenie części pionowej oraz żelbetowej płyty fundamentowej.
Kręgów łączonych na felce wg DIN 4034 cz. I i uszczelek międzykręgowych (dla średnic wew. Ø1000, Ø 1200, Ø 1500) lub na felce wg DIN 4034 cz. II i łączonych przy pomocy zaprawy wodoszczelnej lub klejów montażowych (dla średnic wew. Ø 2000, Ø 2500, Ø 3000). Kręgi są elementami prefabrykowanymi, betonowymi ze zbrojeniem obwodowym.
Płyty przykrywającej z otworem na właz. Płyty są elementami prefabrykowanymi, żelbetowymi.
Charakterystyka eksploatacyjna zbiorników:
Szczelność (dzięki odpowiedniemu systemowi łączenia segmentów).
Przenoszenie dużych obciążeń w gruncie.

- **Orurowanie**

Orurowanie i kształtki (o grubości ścianki min. 2,00mm) wewnątrz przepompowni będą wykonane ze stali kwasoodpornej (1.4301, PN-EN 10088-1) łączone na kołnierze ze stali kwasoodpornej.

- **Armatura**

Zawór zwrotny kulowy
- Wykonanie wg. normy: EN 1074-3, PN-EN 12050-4:2002
- Połączenia kołnierzowe i owiercenie PN-EN 1092-2:1999, ciśnienie PN 10 lub gwintowane gwint rurowy calowy wg PN-ISO -7-1:1995
- Długość zabudowy wg szereg 48, PN-EN 558-1:2001
- Korpus , pokrywa i klin wykonane z żeliwa szarego lub żeliwa sferoidalnego
- Prosty i pełny przelot
- Kula wulkanizowana NBR , czasza kuli wykonana ze stopu aluminium, stali lub żeliwa
- Ochrona antykorozyjna powłoką na bazie żywicy epoksydowej, minimum 250 mikronów wg normy DIN 30677
- Śruby łączące pokrywę z korpusem ze stali nierdzewnej, wpuszczane i zabezpieczone masą zalewową

Zasuwa miękkouszczelniona, krótka szer. 14, do ścieków. Zabudowana wewnątrz korpusu.
- Wykonanie wg. normy: EN 1171, EN 1074-1 i EN 1074-2
- Połączenia kołnierzowe i owiercenie PN-EN 1092-2, ciśnienie PN10 lub gwintowane, gwint rurowy calowy PN-ISO-7-1 :1995
- Długość zabudowy krótka wg PN-EN 558-1, szer. 14

- Korpus, pokrywa i klin wykonane z żeliwa szarego lub z żeliwa sferoidalnego
- Prosty przelot zasuwy, bez przewężeń i bez gniazda w miejscu zamknięcia.
- Klin zawulkanizowany na całej powierzchni tj. zewnątrz i wewnątrz gumą NBR
- Ochrona antykorozyjna powłoką na bazie żywicy epoksydowej, minimum 250 mikronów wg normy DIN 30677
- Śruby łączące pokrywę z korpusem ze stali nierdzewnej, wpuszczone i zabezpieczone masą zalewową

2.2. Zestawienie podstawowych materiałów

Zestawienie podstawowych materiałów dla projektowanej sieci kanalizacji sanitarnej

Lp	Wyszczególnienie	Jednostka obmiaru	Ilość j.o.
Kanały grawitacyjne			
1.	Rury kanalizacyjne ϕ 0,315m z PVC, kielichowe, klasy SN8	mb	773,0
2.	Rury kanalizacyjne ϕ 0,2m z PVC, kielichowe, klasy SN8	mb	1 035,0
3.	Studnie betonowe DN1200mm	kpl.	27
4.	Studnie PE DN425mm	kpl.	22
5.	Studnie PE DN1000mm	kpl.	40
6.	Komora zasuw DN2000mm z kręgów betonowych	kpl.	1
7.	Trójnik DN200/160mm	kpl.	7
Kanał tłoczny			
8.	Rury PE100 SDR17 PN10 Dz125x7,4mm	mb	882,0
9.	Przepompownia ścieków	kpl.	1
10.	Studnia pomiarowa betonowa DN1200mm	kpl.	1
11.	Studnia rewizyjna betonowa DN1000mm	kpl.	3
12.	Studnia betonowa z odpowietrznikiem DN1200mm	kpl.	1
13.	Studnia rozprężna betonowa DN1200mm	kpl.	1
14.	Studnia PE DN1000mm	kpl.	1
Przyłącza			
15.	Rury kanalizacyjne ϕ 0,16m z PVC, kielichowe, klasy SN8	mb	333,5

3. WARUNKI DOTYCZĄCE WYKONAWSTWA

Wytyczenie trasy projektowanej sieci a także jej zinwentaryzowanie należy zlecić uprawnionemu geodecie.
W miejscach skrzyżowań z istniejącym uzbrojeniem i w zasięgu koron drzew prace prowadzić ręcznie z zachowaniem szczególnej ostrożności. Przy skrzyżowaniach na istniejących kablach energetycznych założyć rury dwudzielne.

3.1. Wytyczne odnośnie wykonania robót ziemnych

Przewód kanalizacyjny zostanie wykonany w wykopie wąskoprzestrzennym, szalowanym pionowo ułożonymi wypraskami stalowymi. Z uwagi na ilość istniejącego uzbrojenia i ewentualną kolizję z systemem korzeniowym drzew, przewiduje się, że 80% wykopów zostanie wykonana mechanicznie, a 20% ręcznie. Rury i kształtki należy dostarczać w ilości zapewniającej możliwość bezpośredniego wbudowania. Przewody należy układać na podsypce piaskowej o grubości 20 cm. Rury muszą przylegać swoim dolnym obwodem do podłoża i nie mogą opierać się na kielichach. Po ułożeniu przewodów, odbiorze wykonanej

roboty przez nadzór oraz po inwentaryzacji geodezyjnej przewodu, wykop należy zasypać ręcznie z zagęszczeniem urobku do wysokości 30 cm ponad wierzch rurociągów bez kamieni i gruzu, a dalej mechanicznie gruntem rodzimym z zagęszczeniem gruntu wibratorem powierzchniowym warstwami gr. 20 cm, do uzyskania stopnia zagęszczenia I=1,0 zgodnie z wymogami PN-S-02205 dla dróg. W przypadku stwierdzenia w trakcie realizacji, w strefie posadowienia gruntów nienośnych, należy wykop pogłębić do warstwy gruntów nośnych a grunty organiczne lub nasypowe wymienić na żwir. Wymieniony grunt dokładnie zagęścić do parametrów jw.
W miejscach przejść dla mieszkańców, pracowników obsługi oraz towarzyszących przy budowie stosować kładki z barierkami ochronnymi. Przy prowadzeniu robót ziemnych ustawić znaki ostrzegawcze, oświetlić o zmroku światłem ostrzegawczym, zabezpieczyć taśmą i barierkami ochronnymi.
Miejsce odkładu urobku wyznacza wykonawca robót ziemnych w sposób nie naruszający ruchu ulicznego oraz bezpieczeństwa innych użytkowników drogi w uzgodnieniu z zarządcą drogi. Inwestor nie określa miejsca wywozu nadmiaru ziemi.
Wszystkie roboty ziemne i instalacyjne należy prowadzić zgodnie z normą PN-B-10736:1999 „Roboty ziemne. Wykopy otwarte dla przewodów wodociągowych i kanalizacyjnych. Warunki techniczne wykonania". W czasie budowy kanału z rur PVC, należy przestrzegać warunków technicznych wykonania i odbioru rurociągów z tworzyw sztucznych, wytycznych projektowania i budowy przewodów z rur PVC zawartych w instrukcji technicznej producenta rur.

3.2. Odwodnienie wykopów

W miejscu występowania wód gruntowych w dnie wykopu wykonać odwodnienie wykopu na czas prowadzenia robót.
Prowadzenie prac metodą wykopów wąskoprzestrzennych oraz zastosowanie do odwodnienia igłofiltrów nie naruszy i nie zmieni stosunków wodnych.

Projekt odwodnienia wykopów na czas budowy opracuje wykonawca robót.
Ostatecznego wyboru metody odwodnienia powinien dokonać kierownik budowy w porozumieniu z inspektorem nadzoru po rozpoznaniu panujących na dzień rozpoczęcia robót ziemnych warunków gruntowo-wodnych.

4. WARUNKI BHP

Przy prowadzeniu robót ziemnych i montażowych należy przestrzegać ogólnych zasad bezpieczeństwa i higieny pracy wynikających z obowiązujących przepisów, a w szczególności należy się stosować do zaleceń zawartych w:

- „Rozporządzeniu MI z dnia 6 lutego 2003r. w sprawie bezpieczeństwa i higieny pracy podczas wykonywania robót budowlanych" (Dz.U. nr 47/2003 poz. 401);
- Rozporządzenie MGPiB z dnia 1 października 1993r. w sprawie BHP przy eksploatacji, remontach i konserwacji sieci kanalizacyjnych (Dz.U. 93/1996 poz. 437)
- przestrzegać zasad eksploatacji pompowni.

Inż. Tomasz Gałazin
Uprawnienia budowlane do projektowania bez ograniczeń w specjalności instalacyjnej, w zakresie sieci, instalacji i urządzeń cieplnych, wentylacyjnych, gazowych, wodociągowych i kanalizacyjnych
Nr ewid. MAZ/0199/POOS/08

BR projekt

Projektowanie i wykonawstwo sieci i instalacji sanitarnych

Błażej Rogulski, tel. 503 083 418, e-mail: blazej.rogulski@wp.pl
adres: ul. Sosnowskiego 1/56, 02-784 Warszawa
NIP: 951-135-26-96, Regon: 142202630

INFORMACJA DOTYCZĄCA BEZPIECZEŃSTWA I OCHRONY ZDROWIA

Tytuł projektu: **Projekt budowy sieci kanalizacji sanitarnej w ul. Nowa Wieś, Jesiennej, Zimowej wraz z odgałęzieniami sieci wraz z przewodem tłocznym i przepompownią Geodetów**

mgr inż. Piotr Modrakowski
Uprawnienia budowlane bez ograniczeń w zakresie sieci, instalacji i urządzeń cieplnych, wentylacyjnych, wodociągowych i kanalizacyjnych
Nr MAZ/0122/POOS/09

Inwestor: **Przedsiębiorstwo Wodociągów i Kanalizacji Sp. z o. o. ul. Graniczna 1, 05-200 Wołomin**

AUTORZY OPRACOWANIA:

Funkcja	Imię i Nazwisko	Specjalność	Nr uprawnień	Podpis
Projektant	mgr inż. Tomasz Gałazin	sieci sanitarne	MAZ/0199/POOS/08	
Projektant	mgr inż. Błażej Rogulski			

Egz. nr 5

Warszawa, lipiec 2013 r.

Zgodnie z art. 21 a, Ustawy Prawo Budowlane, z dnia 7 lipca 1994 r. (z późniejszymi zmianami), kierownik budowy jest obowiązany sporządzić lub zapewnić sporządzenie, przed rozpoczęciem budowy, planu bezpieczeństwa i ochrony zdrowia zgodnie z informacją podaną (poniżej) przez projektanta.

Ww. plan należy sporządzić zgodnie z wytycznymi zawartymi w rozporządzeniu Ministra Infrastruktury z dnia 27 sierpnia 2002 r. w sprawie szczegółowego zakresu i formy planu bezpieczeństwa i ochrony zdrowia oraz szczegółowego zakresu rodzaju robót, budowlanych, stwarzających zagrożenia bezpieczeństwa i zdrowia ludzi (Dz. U. 151/2002 poz. 1256) oraz w sprawie informacji dotyczącej bezpieczeństwa i ochrony zdrowia oraz planu bezpieczeństwa i ochrony zdrowia (Dz. U. nr 120/2003 poz. 1126).

INFORMACJA

Projektowana sieć kanalizacyjna obejmować ma wykonanie kanałów sanitarnych z rur z PVC DN200-315mm klasy S ze ścianką litą, odgałęzień kanalizacyjnych z rur z PVC DN160x4,7mm klasy S ze ścianką litą, studni betonowych o średnicy 1200mm, studni tworzywowych o średnicach 1000 mm oraz studzienek inspekcyjnych PVC DN425mm.

Na sieci kanalizacyjnej zaprojektowano pompownię ścieków w zbiorniku z żelbetu o średnicy 1500mm wraz z zasilaniem energetycznym i skrzynką sterowniczą oraz przewód tłoczny z rur PE100 PN10 SDR17 o średnicy 125mm.

Zakres prac obejmuje wykonanie wykopów wąsko przestrzennych pod kanały i obiekty, odwodnienie wykopów oraz odtworzenie nawierzchni.

Przed przystąpieniem do wykonawstwa robót, kierownik robót zobowiązany jest do opracowania „Planu bezpieczeństwa i ochrony zdrowia". Wszystkie roboty ziemne i montażowe należy prowadzić z zachowaniem obowiązujących przepisów BHP, a w szczególności zgodnie z Rozporządzeniem Ministra Infrastruktury z dnia 6 lutego

2003, w sprawie bezpieczeństwa i higieny pracy podczas wykonywania robót budowlanych, (Dz. U. nr 47, poz. 401, z dnia 18 lutego 2003).
W czasie prac budowlanych należy bezwzględnie przestrzegać obowiązujących przepisów BHP. Powinno się zapewnić i utrzymywać wszelkie urządzenia zabezpieczające, socjalne oraz sprzęt, odpowiednią odzież dla ochrony życia i zdrowia osób zatrudnionych na budowie oraz dla zapewnienia bezpieczeństwa publicznego. Każdy pracownik powinien znać przepisy BHP, brać udział w szkoleniu i instruktażu z tego zakresu oraz powinien poddać się wymaganym egzaminom sprawdzającym. Pracownicy powinni posiadać aktualne badania lekarskie oraz wszelkie wymagane uprawnienia. Powinni też być wyposażenie w odpowiedni dla charakteru pracy sprzęt, kaski i odzież ochronną. Zabezpieczenia ludzi przed zagrożeniami należy określić w „Planie bezpieczeństwa i ochrony zdrowia", który powinien być sporządzony przez kierownika budowy.

Głównymi zagrożeniami przy wykonawstwie ww. robót jest wykonawstwo wykopów pod przewody, montaż studni oraz wykonanie przejść pod drogami metodami bezwykopowymi. Ich wykonywanie związane jest z możliwością naturalnego odłamu gruntu.

Wykopy pod przewody należy wykonywać odcinkami, max 50 m, w porze bezdeszczowej. Wykopy o głębokości powyżej 1 m należy zabezpieczać obudową. Teren prowadzonych robót, na czas ich wykonywania do momentu zasypania, powinien być ogrodzony i oznakowany w sposób uniemożliwiający dostęp osób trzecich. Ogrodzenie wykopów powinno być ustawione w takiej odległości od wykopu, aby ruch na drogach odbywał się poza granicą naturalnego klina odłamu gruntu.

Przed przystąpieniem do prac wykonawca robót zobowiązany jest uzyskać zgodę na zajęcie pasa drogowego. W przypadku zastosowania ruchu wahadłowego na odcinku prowadzonych robót, na obydwu końcach wykopów należy ustawić sygnalizację świetlną, względnie oddelegować pracowników do kierowania ruchem.

Otwarte wykopy w godzinach nocnych oprócz ogrodzenia i oznakowania, powinny być oświetlone. W odległości nie większej niż co 20 m należy wykonać zejścia do wykopów. Roboty ziemne w pobliżu innych sieci uzbrojenia podziemnego należy prowadzić w odległości określonej w projekcie i po wykonaniu przekopów kontrolnych.
Przy zbliżeniach i w miejscu skrzyżowań z innymi sieciami, roboty ziemne należy wykonywać ręcznie z zachowaniem szczególnej ostrożności w porozumieniu z właściwą jednostką, w której zarządzie bądź użytkowaniu znajdują się te instalacje.

Przy wykonywaniu robót z wykorzystaniem sprzętu zmechanizowanego należy wyznaczyć strefę niebezpieczną i odpowiednio ją oznakować. Przed przystąpieniem do wykonywania prac należy przeszkolić pracowników w zakresie bhp oraz technologii wykonawstwa robót.

Instrukcje zawierające wytyczne wykonawstwa oraz zasady bezpieczeństwa prowadzenia prac powinny być ogólnie dostępne u kierownika budowy. Pracownicy powinni być wyposażeni w niezbędny sprzęt ochronny. Na terenie prowadzonych prac powinny być ogólnie dostępne środki pierwszej pomocy. Na czas prowadzenia robót należy wytypować i przeszkolić pracownika w zakresie udzielania pierwszej pomocy i wyposażyć go w sprzęt umożliwiający powiadomienie służb ratowniczych.

O wszelkich zauważonych nieprawidłowościach należy powiadamiać kierownictwo budowy.

Zestawienie odgałęzień projektowanej sieci kanalizacji sanitarnej

Lp.	Średnica mm	Długość m	Działka nr. ewid.
1	160	1,5	67 obr 06
2	160	3,0	61 obr.06
3	160	2,5	66 obr 06
4	160	3,5	60 obr 06
5	160	2,5	66 obr 06
6	160	4,0	59 obr 06
7	160	2,5	64 obr 06
8	160	3,5	58 obr 06
9	160	4,5	63 obr 08
10	160	4,5	34 obr 09
11	160	6,0	81 obr 06
12	160	5,0	32 obr 09
13	160	4,5	29 obr 09
14	160	6,5	79 obr 06
15	160	4,5	22/3 obr 09
16	160	4,5	22/2 obr 09
17	160	6,0	77 obr 06
18	160	4,5	21/1 obr 09
19	160	5,0	23 obr 09
20	160	5,0	22/1 obr 09
21	160	5,5	83 obr 06
22	160	5,0	18/2 obr 09
23	160	5,5	233 obr 06
24	160	4,5	7 obr 09
25	160	5,5	234/2 obr 06
26	160	5,5	236 obr 06
27	160	4,5	2 obr 09
28	160	4,5	73 obr 08
29	160	6,0	244 obr 06
30	160	6,0	244 obr 06
31	160	4,0	72 obr 08
32	160	6,5	245 obr 06
33	160	4,0	70 obr 08
34	160	6,0	82/1 obr 08
35	160	7,5	67/2 obr 08
36	160	6,0	66/2 obr 08
37	160	4,0	64/2 obr 08
38	160	5,0	9/8 obr 08
39	160	5,5	278 obr 06
40	160	4,0	61obr.08
41	160	4,5	42 obr 08
42	160	5,0	41 obr 08
43	160	4,0	37 obr 08

Lp	Średnica mm	Długość m	Działka nr. ewid.
44	160	4,5	36 obr 08
45	160	5,0	23/3 obr 08
46	160	5,0	1/9 obr 08
47	160	5,0	1/10 obr 08
48	160	4,5	1/12 obr 08
49	160	3,5	1/5 obr 08
50	160	4,5	6/1 obr 08
51	160	4,5	7/1 obr 08
52	160	4,5	8/12 obr 08
53	160	4,5	10 obr 08
54	160	2,5	81 obr 08
55	160	2,5	80 obr 08
56	160	5,5	21/3 obr 08
57	160	5,5	21/4 obr 08
58	160	2,5	22 obr 08
59	160	4,5	26/1 obr 08
60	160	2,5	26/3 obr 08
61	160	2,5	27 obr 08
62	160	1,5	23 obr 08
63	160	2,5	28 obr 08
64	160	2,5	29 obr 08
65	160	3,0	19/2 obr 08
66	160	3,5	19/13 obr 08
67	160	3,0	13 obr 08
68	160	3,0	12 obr 08
69	160	3,0	19/7 obr 08
70	160	3,0	18/6 obr 08
71	160	2,5	18/3 obr 08
	Razem	**307,5**	
73	200	5,5	221 obr 08
74	200	4,0	82/4 obr 08
75	200	4,5	64/1 obr 08
76	200	5,0	40 obr 08
77	200	4,5	33 obr 08
78	200	2,5	21/2 obr 08
	Razem	**28,0**	

ZAŁĄCZNIKI, UZGODNIENIA I OPINIE

1. Uprawnienia budowlane Projektanta nr MAZ/0455/POOS/05 z dnia 30.12.2005
2. Aktualne zaświadczenie o przynależności Projektanta do Mazowieckiej Okręgowej Izby Inżynierów Budownictwa.
3. Uprawnienia budowlane Sprawdzającego nr MAZ/0422/POOS/09 z dnia 30.12.2009
4. Aktualne zaświadczenie o przynależności Sprawdzającego do Mazowieckiej Okręgowej Izby Inżynierów Budownictwa
5. Warunki techniczne nr 954/Ks/2012 z dnia 30.10.2012 wydane przez Przedsiębiorstwo Wodociągów i Kanalizacji Sp. z o.o w Wołominie
6. Decyzja o środowiskowych uwarunkowaniach realizacji inwestycji
7. Wypis z miejscowego planu zagospodarowania przestrzennego
8. Decyzja, zgoda na umieszczenie urządzenia w pasie drogowym
9. Uzgodnienie ZUDP w Wołominie

MAZOWIECKA
OKRĘGOWA
IZBA
INŻYNIERÓW
BUDOWNICTWA

sygn. akt. MAZ/7131/ 383 /07 /S

Warszawa, dnia 25 czerwca 2008 r.

DECYZJA

Na podstawie art. 11 ust. 1 i art. 24 ust. 1 pkt 2 ustawy z dnia 15 grudnia 2000 r. o samorządach zawodowych architektów, inżynierów budownictwa oraz urbanistów (Dz.U. z 2001 r. Nr 5 poz. 42 z późn. zm.), art. 12 ust. 1 pkt 1 i 5, ust. 3, art. 13 ust. 1 pkt 1, ust. 4, art. 14 ust. 1 pkt 4 ustawy z dnia 7 lipca 1994 r. – Prawo budowlane (tekst jedn.: Dz.U. z 2006 r. Nr 156 poz. 1118 z późn. zm.) w związku z art. 5 ustawy z dnia 28 lipca 2005 r. o zmianie ustawy – Prawo budowlane oraz o zmianie niektórych innych ustaw (Dz.U. nr 163 poz. 1364) oraz § 11 ust. 1 pkt 1, § 15, § 23 ust. 1 rozporządzenia Ministra Transportu i Budownictwa z dnia 28 kwietnia 2006 r. w sprawie samodzielnych funkcji technicznych w budownictwie (Dz.U. Nr 83 poz. 578), **Okręgowa Komisja Kwalifikacyjna Mazowieckiej Okręgowej Izby Inżynierów Budownictwa stwierdza, że:**

Pan Tomasz Gałazin
inżynier
urodzony dnia 13 lipca 1974 roku w Suwałkach , syn Józefa

uzyskał

UPRAWNIENIA BUDOWLANE
nr MAZ/0199/POOS/08

do projektowania bez ograniczeń
w specjalności instalacyjnej w zakresie sieci, instalacji i urządzeń cieplnych, wentylacyjnych, gazowych, wodociągowych i kanalizacyjnych

UZASADNIENIE

W związku z uwzględnieniem w całości żądania strony, na podstawie art. 107 § 4 Kodeksu postępowania administracyjnego odstępuje się od uzasadniania decyzji.

Szczegółowy zakres nadanych uprawnień został opisany na odwrocie niniejszej decyzji.

POUCZENIE

1. Zgodnie z art. 12 ust. 7 ustawy – Prawo budowlane, podstawę do wykonywania samodzielnych funkcji technicznych w budownictwie stanowi wpis do centralnego rejestru, prowadzonego przez Głównego Inspektora Nadzoru Budowlanego oraz wpis na listę członków właściwej izby samorządu zawodowego.
2. Od niniejszej decyzji służy odwołanie do Krajowej Komisji Kwalifikacyjnej Polskiej Izby Inżynierów Budownictwa w Warszawie za pośrednictwem Okręgowej Komisji Kwalifikacyjnej Mazowieckiej Okręgowej Izby Inżynierów Budownictwa w Warszawie, w terminie 14 dni od dnia jej doręczenia.

Skład Orzekający

1/ mgr inż. Krzysztof Latoszek .....

2/ mgr inż. Irena Churska .....

3/ mgr inż. Krzysztof Booss .....

POLSKA
IZBA
INŻYNIERÓW
BUDOWNICTWA

Zaświadczenie

o numerze weryfikacyjnym:

MAZ-GRC-FMD-WQ5 *

Pan TOMASZ GAŁAZIN o numerze ewidencyjnym MAZ/IS/0608/08
adres zamieszkania ul. ELBLĄSKA 47 m.3, 01-737 WARSZAWA
jest członkiem Mazowieckiej Okręgowej Izby Inżynierów Budownictwa i posiada wymagane ubezpieczenie od odpowiedzialności cywilnej.
Niniejsze zaświadczenie jest ważne od 2013-03-01 do 2013-08-31.

Zaświadczenie zostało wygenerowane elektronicznie i opatrzone bezpiecznym podpisem elektronicznym weryfikowanym przy pomocy ważnego kwalifikowanego certyfikatu w dniu 2013-03-05 roku przez:

Jerzy Kotowski, Zastępca Przewodniczącego Rady Mazowieckiej Okręgowej Izby Inżynierów Budownictwa.

(Zgodnie art. 5 ust 2 ustawy z dnia 18 września 2001 r. o podpisie elektronicznym (Dz. U. 2001 Nr 130 poz. 1450) dane w postaci elektronicznej opatrzone bezpiecznym podpisem elektronicznym weryfikowanym przy pomocy ważnego kwalifikowanego certyfikatu są równoważne pod względem skutków prawnych dokumentom opatrzonym podpisami własnoręcznymi.)

* Weryfikację poprawności danych w niniejszym zaświadczeniu można sprawdzić za pomocą numeru weryfikacyjnego zaświadczenia na stronie Polskiej Izby Inżynierów Budownictwa www.piib.org.pl lub kontaktując się z biurem właściwej Okręgowej Izby Inżynierów Budownictwa.

MAZOWIECKA
OKRĘGOWA
I Z B A
INŻYNIERÓW
BUDOWNICTWA

sygn. akt. MAZ/7131/ 491 /09 /S

Warszawa, dnia 30 grudnia 2009 r.

DECYZJA

Na podstawie art. 11 ust. 1 i art. 24 ust. 1 pkt 2 ustawy z dnia 15 grudnia 2000 r. o samorządach zawodowych architektów, inżynierów budownictwa oraz urbanistów (Dz.U. z 2001 r. Nr 5 poz. 42 z późn. zm.), art. 12 ust. 1 pkt 1 i 5, ust. 3, art. 13 ust. 1 pkt 1, ust. 4, art. 14 ust. 1 pkt 4 ustawy z dnia 7 lipca 1994 r. – Prawo budowlane (tekst jedn.: Dz.U. z 2006 r. Nr 156 poz. 1118 z późn. zm.) oraz § 11 ust. 1 pkt 1, § 15, § 23 ust. 1 rozporządzenia Ministra Transportu i Budownictwa z dnia 28 kwietnia 2006 r. w sprawie samodzielnych funkcji technicznych w budownictwie (Dz.U. Nr 83 poz. 578 późn. zm.)

Okręgowa Komisja Kwalifikacyjna
Mazowieckiej Okręgowej Izby Inżynierów Budownictwa:
nadaje

Panu Piotrowi Modrakowskiemu
magistrowi inżynierowi
urodzonemu dnia 11 kwietnia 1976 roku w m. Rypin, synowi Jerzego

UPRAWNIENIA BUDOWLANE
nr MAZ/0422/POOS/09

do projektowania bez ograniczeń
w specjalności instalacyjnej w zakresie sieci, instalacji i urządzeń cieplnych, wentylacyjnych, gazowych, wodociągowych i kanalizacyjnych

UZASADNIENIE

W związku z uwzględnieniem w całości żądania strony, na podstawie art. 107 § 4 Kodeksu postępowania administracyjnego odstępuje się od uzasadniania decyzji.
Szczegółowy zakres nadanych uprawnień został opisany na odwrocie niniejszej decyzji.

POUCZENIE

1. Zgodnie z art. 12 ust. 7 ustawy – Prawo budowlane, podstawę do wykonywania samodzielnych funkcji technicznych w budownictwie stanowi wpis do centralnego rejestru, prowadzonego przez Głównego Inspektora Nadzoru Budowlanego oraz wpis na listę członków właściwej izby samorządu zawodowego.
2. Od niniejszej decyzji służy odwołanie do Krajowej Komisji Kwalifikacyjnej Polskiej Izby Inżynierów Budownictwa w Warszawie za pośrednictwem Okręgowej Komisji Kwalifikacyjnej Mazowieckiej Okręgowej Izby Inżynierów Budownictwa w Warszawie, w terminie 14 dni od dnia jej doręczenia.

Skład Orzekający

1/ mgr inż. Krzysztof Latoszek .....
2/ mgr inż. Irena Churska .....
3/ mgr inż. Krzysztof Booss .....

POLSKA
IZBA
INŻYNIERÓW
BUDOWNICTWA

Zaświadczenie

o numerze weryfikacyjnym:

MAZ-437-C2N-S6Z *

Pan PIOTR MODRAKOWSKI o numerze ewidencyjnym MAZ/IS/0162/10
adres zamieszkania ul. P.E. STRZELECKIEGO 8 M. 85, 02-776 WARSZAWA
jest członkiem Mazowieckiej Okręgowej Izby Inżynierów Budownictwa i posiada wymagane ubezpieczenie od odpowiedzialności cywilnej.
Niniejsze zaświadczenie jest ważne od 2013-04-01 do 2014-03-31.

Zaświadczenie zostało wygenerowane elektronicznie i opatrzone bezpiecznym podpisem elektronicznym weryfikowanym przy pomocy ważnego kwalifikowanego certyfikatu w dniu 2013-03-05 roku przez:

Jerzy Kotowski, Zastępca Przewodniczącego Rady Mazowieckiej Okręgowej Izby Inżynierów Budownictwa.

(Zgodnie art. 5 ust 2 ustawy z dnia 18 września 2001 r. o podpisie elektronicznym (Dz. U. 2001 Nr 130 poz. 1450) dane w postaci elektronicznej opatrzone bezpiecznym podpisem elektronicznym weryfikowanym przy pomocy ważnego kwalifikowanego certyfikatu są równoważne pod względem skutków prawnych dokumentom opatrzonym podpisami własnoręcznymi.)

* Weryfikację poprawności danych w niniejszym zaświadczeniu można sprawdzić za pomocą numeru weryfikacyjnego zaświadczenia na stronie Polskiej Izby Inżynierów Budownictwa www.piib.org.pl lub kontaktując się z biurem właściwej Okręgowej Izby Inżynierów Budownictwa.

Przedsiębiorstwo Wodociągów i Kanalizacji Spółka z o.o.
05-200 Wołomin, ul. Graniczna 1, tel.: 22 776 21 21, 22 776 22 84, fax: 22 776 33 58
www.wodociagi.wolomin.pl e-mail: pwik@pwik.wolomin.pl

NIP: 125-00-05-499, REGON: 017282330
Konto: BANK PEKAO S.A. o/Wołomin nr 13 1240 6335 1111 0000 5130 9923

L.dz.DT/3372 /10/2012
Nr wn.954/Ks/2012

Wołomin, dnia 30.10.2012

WARUNKI TECHNICZNE

na budowę sieci kanalizacji sanitarnej wraz z odgałęzieniami kanalizacyjnymi w ul. Nowa Wieś, ul. Geodetów, ul. Jesiennej i ul. Zimowej w Wołominie.

Inwestor: Przedsiębiorstwo Wodociągów i Kanalizacji Sp. z o. o.
ul. Graniczna 1, 05-200 Wołomin

Dział Techniczno-Inwestycyjny Przedsiębiorstwa Wodociągów i Kanalizacji Sp. z o.o. w Wołominie przy ul. Granicznej 1 poniżej przedkłada warunki techniczne na budowę sieci kanalizacji sanitarnej wraz z odgałęzieniami do granic posesji w n/w ulicach w Wołominie:

- ul. Nowa Wieś na odcinku od ul. Geodetów do ul. Błońskiej
- ul. Błońska na odcinku od ul. Nowa Wieś do ul. Białostockiej
- ul. Białostocka na odcinku od ul. Błońskiej do ul. Piłsudskiego
- ul. Geodetów od wys. dz. ew. nr 75/2 obr. 09 do wys. dz. ew. nr 62 obr. 06
- ul. boczna do ul. Geodetów (dz. ew. nr 62 obr. 06) na odcinku od ul. Geodetów do wys. dz. ew. 67 obr. 06
- ul. Jesienna od ul. Nowa Wieś do wys. dz. ew. nr 24/1 obr. 08
- ul. Zimowa od ul. Wiosennej do wys. dz. ew. nr 11 obr. 08,

zgodnie z „Koncepcją sieci kanalizacji sanitarnej dla miasta i gminy Wołomin- CEWOK 2004"

I. Przepompownia

- W rejonie skrzyżowania ul. Nowa Wieś i ul. Jesiennej należy wybudować przepompownię P.3.3. o następujących parametrach: średnica Ø1,4 m, wydajność Q=8 l/s, wysokość podnoszenia H=18 m

II. Przewody tłoczne

- Od w/w projektowanej przepompowni P.3.3. należy wybudować przewód tłoczny Ø110 PE, L_{ca}=880,0 m w ul. Nowa Wieś, ul. Błońskiej i ul. Białostockiej i włączyć poprzez studnię rozprężną Ø1,2 m bet. do istniejącej sieci kanalizacji sanitarnej Ø300 kam. w ul. Piłsudskiego. Na przewodzie tłocznym zaprojektować w odległości co 200 m studnie czyszczakowe Ø1,0 m bet.

III. Przewody grawitacyjne

- W ul. Nowa Wieś należy wybudować siec kanalizacji sanitarnej Ø315 PVC, L_{ca}=780,0 m od w/w przepompowni P.3.3.do ul. Geodetów
- W ul. Nowa Wieś należy wybudować sieć kanalizacji sanitarnej Ø200 PVC, L_{ca}=460,0 m od w/w przepompowni P.3.3. do wysokości dz. ew. nr 23/3 obr.14

Przedsiębiorstwo Wodociągów i Kanalizacji Sp. z o.o. z siedzibą przy ul. Graniczna 1, 05-200 Wołomin.
Zarejestrowane w Sądzie Rejonowym dla m.st. Warszawy w Warszawie, XIV Wydział Gospodarczy Krajowego Rejestru Sądowego pod nr KRS 0000002980, Kapitał zakładowy ...

- W ul. Geodetów należy wybudować sieć kanalizacji sanitarnej Ø315 PVC, L_{ca}=220,0 m od projektowanej sieci kanalizacji sanitarnej Ø315 PVC w ul. Nowa Wieś do wysokości dz. ew. nr 62 obr. 06
- W ul. bocznej do ul. Geodetów należy wybudować sieć kanalizacji sanitarnej Ø200 PVC, L_{ca}=120,0 m od projektowanej sieci kanalizacji sanitarnej Ø315 PVC w ul. Geodetów do wysokości dz. ew. nr 67 obr. 06
- W ul. Jesiennej należy wybudować sieć kanalizacji sanitarnej Ø200 PVC, L_{ca}=240,0 m od projektowanej sieci kanalizacji sanitarnej Ø200 PVC w ul. Nowa Wieś do wysokości dz. ew. nr 24/1 obr. 08
- W ul. Zimowej należy wybudować sieć kanalizacji sanitarnej Ø200 PVC, Lca=260,0 m od projektowanej sieci kanalizacji sanitarnej Ø300 kam. w ul. Wiosennej do wysokości dz. ew. nr 11 obr. 08

Od w/w projektowanej sieci kanalizacji sanitarnej grawitacyjnej należy wybudować odgałęzienia Ø160, Ø200 PVC do granic posesji i po wykonaniu zaślepić. W miejscach, w których wykonywane będą odgałęzienia do granic posesji, a zagłębienie projektowanego kanału przekracza 2,0 m należy wybudować studnie „ślepe" Ø425 PVC.

Uzbrojenie projektowanej sieci kanalizacji sanitarnej:

- studnie Ø1,0, Ø1,2, Ø1,4 m betonowe oraz Ø425PVC
- przewody Ø160, Ø200, Ø315 PVC klasy S,

W związku z powyższym należy:

- Trasę sieci kanalizacji sanitarnej wraz z odgałęzieniami uzgodnić w Powiatowym Zespole Uzgadniania i Dokumentacji Projektowej Wołomin ul. Powstańców 8 przez uprawnionego geodetę.
- Opracować projekt budowlany sieci wraz z odgałęzieniami (osoba posiadająca uprawnienia) w 5 egzemplarzach i pod względem technicznym należy uzgodnić w Przedsiębiorstwie Wodociągów i Kanalizacji Sp. z o. o. w Wołominie ul. Graniczna 1.
- Wejście w grunty osób fizycznych i prawnych oraz wszystkie wymagane decyzje i pozwolenia uzgodnić z odpowiednimi organami.
- Przed przystąpieniem do robót uprawniony Wykonawca pobierze dziennik robót w PWiK Sp. z o. o. w Wołominie.
- Warunki uzgodnienia tracą ważność po upływie 3 lat od daty ich wydania.

Sporządził:
Michał Sawicki
Dział Techniczno-Inwestycyjny

PREZES ZARZĄDU
Paweł Solis

BURMISTRZ
Wołomina

WOŚ.6220.9.2013

Wołomin, dnia 02 lipca 2013r.

DECYZJA nr 155/13

Na podstawie art. 71 ust. 2 pkt 2, art. 72 ust. 1 pkt 1, art. 75 ust. 1 pkt 4, oraz art. 84 ust. 1 i 2, art. 85 ust. 2 pkt 2 *ustawy z dnia 3 października 2008r. o udostępnianiu informacji o środowisku i jego ochronie, udziale społeczeństwa w ochronie środowiska oraz o ocenach oddziaływania na środowisko /Dz. U. z 2008r. Nr 199, poz. 1227 ze zm./* w związku z § 3 ust. 1 pkt 79 *Rozporządzenia Rady Ministrów z dnia 09.11.2010r w sprawie przedsięwzięć mogących znacząco oddziaływać na środowisko /Dz. U. 2010, Nr 213, poz. 1397/* po przeanalizowaniu wniosku o wydanie decyzji o środowiskowych uwarunkowaniach wraz z załącznikami, w tym kartą informacyjną przedsięwzięcia, złożonego przez Przedsiębiorstwo Wodociągów i Kanalizacji Sp. z o.o., ul. Graniczna 1, 05-200 Wołomin,

stwierdzam

brak potrzeby przeprowadzenia oceny oddziaływania na środowisko dla budowy w drodze dojazdowej do ul. Geodetów stanowiącej dz. nr ew. 62 obręb 06 w Wołominie, dalej w ul. Geodetów od wysokości dz. nr ew. 62 obręb 06 w Wołominie do ul. Nowa Wieś, dalej w ul. Nowa Wieś, dalej w ul Błońskiej do ul. Białostockiej, dalej w ul. Białostockiej do ul. Piłsudskiego oraz w ul. Jesiennej i ul. Zimowej w Wołominie:

1. sieci kanalizacji sanitarnej grawitacyjnej wraz z odgałęzieniami kanalizacyjnymi do granic nieruchomości zlokalizowanych wzdłuż projektowanej trasy sieci,
2. przepompowni ścieków,
3. sieci kanalizacji sanitarnej-przewodu tłocznego.

UZASADNIENIE

W dniu 1 lutego 2013r. do Urzędu Miejskiego w Wołominie, wpłynął wniosek Przedsiębiorstwa Wodociągów i Kanalizacji Sp. z o. o., o wydanie decyzji o środowiskowych uwarunkowaniach dla budowy w drodze dojazdowej do ul. Geodetów stanowiącej dz. nr ew. 62 obręb 06 w Wołominie, dalej w ul. Geodetów od wysokości dz. nr ew. 62 obręb 06 w Wołominie do ul. Nowa Wieś, dalej w ul. Nowa Wieś, dalej w ul Błońskiej do ul. Białostockiej, dalej w ul. Białostockiej do ul. Piłsudskiego oraz w ul. Jesiennej i ul. Zimowej w Wołominie:

1. sieci kanalizacji sanitarnej grawitacyjnej wraz z odgałęzieniami kanalizacyjnymi do granic nieruchomości zlokalizowanych wzdłuż projektowanej trasy sieci,
2. przepompowni ścieków,
3. sieci kanalizacji sanitarnej-przewodu tłocznego. Wniosek został uzupełniony przez PWiK Sp. z o.o. w dniu 05.03.2013r.

Zgodnie z art. 75 ust. 1 pkt 4 *ustawy z dnia 3 października 2008r. o udostępnianiu informacji o środowisku i jego ochronie, udziale społeczeństwa w ochronie środowiska oraz o ocenach oddziaływania na środowisko /Dz. U. z 2008r. Nr 199, poz. 1227 ze zm./* organem właściwym do wydania decyzji o środowiskowych uwarunkowaniach zgody na realizację przedsięwzięcia w przedmiotowej sprawie jest Burmistrz Wołomina.

Zgodnie z art. 71 ust. 2 pkt 2 *ustawy z dnia 3 października 2008r. o udostępnianiu informacji*

o środowisku i jego ochronie, udziale społeczeństwa w ochronie środowiska oraz o ocenach oddziaływania na środowisko /Dz. U. z 2008r. Nr 199, poz. 1227 ze zm./ uzyskanie decyzji o środowiskowych uwarunkowaniach jest wymagane dla planowanych przedsięwzięć mogących potencjalnie znacząco oddziaływać na środowisko.

W świetle art. 72 ust.1 pkt 1 *ustawy z dnia 3 października 2008r. o udostępnianiu informacji o środowisku i jego ochronie, udziale społeczeństwa w ochronie środowiska oraz o ocenach oddziaływania na środowisko /Dz. U. z 2008r. Nr 199, poz. 1227 ze zm./* wydanie decyzji o środowiskowych uwarunkowaniach następuje przed uzyskaniem m.in. decyzji o pozwoleniu na budowę. Planowana inwestycja będzie realizowana na podstawie decyzji o pozwoleniu na budowę.

Planowane przedsięwzięcie należy do przedsięwzięć mogących potencjalnie znacząco oddziaływać na środowisko, o których mowa w art. 59 ust. 1 pkt 2 w/w ustawy, oraz w § 3 ust. 1 pkt 79 *Rozporządzenia Rady Ministrów z dnia 09.11.2010r w sprawie przedsięwzięć mogących znacząco oddziaływać na środowisko /Dz. U. 2010, Nr 213, poz. 1397/* - sieci kanalizacyjne o całkowitej długości przedsięwzięcia nie mniejszej niż 1km, z wyłączeniem ich przebudowy metodą bezwykopową oraz przyłączy do budynków.

Stosownie do art. 64 ust. 1 pkt 1 i 2 w.w. ustawy Burmistrz Wołomina uzyskał opinie:

1) Regionalnego Dyrektora Ochrony Środowiska w Warszawie, postanowienie znak: WOOŚ-II.4240.539.2013.OŁ z dnia 10.06.2013r. nie uznające konieczności przeprowadzenia oceny oddziaływania na środowisko dla budowy w drodze dojazdowej do ul. Geodetów stanowiącej dz. nr ew. 62 obręb 06 w Wołominie, dalej w ul. Geodetów od wysokości dz. nr ew. 62 obręb 06 w Wołominie do ul. Nowa Wieś, dalej w ul. Nowa Wieś, dalej w ul Błońskiej do ul. Białostockiej, dalej w ul. Białostockiej do ul. Piłsudskiego oraz w ul. Jesiennej i ul. Zimowej w Wołominie:
- sieci kanalizacji sanitarnej grawitacyjnej wraz z odgałęzieniami kanalizacyjnymi do granic nieruchomości zlokalizowanych wzdłuż projektowanej trasy sieci,
- przepompowni ścieków,
- sieci kanalizacji sanitarnej-przewodu tlocznego.

2) Państwowego Powiatowego Inspektora Sanitarnego w Wołominie, opinia sanitarna z dnia 23.04.2013r., znak: ZNS-717/42-20/13, stwierdzająca możliwość odstąpienia od przeprowadzenia oceny oddziaływania na środowisko dla budowy w drodze dojazdowej do ul. Geodetów stanowiącej dz. nr ew. 62 obręb 06 w Wołominie, dalej w ul. Geodetów od wysokości dz. nr ew. 62 obręb 06 w Wołominie do ul. Nowa Wieś, dalej w ul. Nowa Wieś, dalej w ul Błońskiej do ul. Białostockiej, dalej w ul. Białostockiej do ul. Piłsudskiego oraz w ul. Jesiennej i ul. Zimowej w Wołominie:
- sieci kanalizacji sanitarnej grawitacyjnej wraz z odgałęzieniami kanalizacyjnymi do granic nieruchomości zlokalizowanych wzdłuż projektowanej trasy sieci,
- przepompowni ścieków,
- sieci kanalizacji sanitarnej-przewodu tłocznego.

W dniu 20 czerwca 2013r. Burmistrz Wołomina wydał postanowienie nr 24/13, znak: WOŚ.6220.9.2013, w którym nie nałożył obowiązku przeprowadzenia oceny oddziaływania na środowisko dla budowy w drodze dojazdowej do ul. Geodetów stanowiącej dz. nr ew. 62 obręb 06 w Wołominie, dalej w ul. Geodetów od wysokości dz. nr ew. 62 obręb 06 w Wołominie do ul. Nowa Wieś, dalej w ul. Nowa Wieś, dalej w ul Błońskiej do ul. Białostockiej, dalej w ul. Białostockiej do ul. Piłsudskiego oraz w ul. Jesiennej i ul. Zimowej w Wołominie:

1. sieci kanalizacji sanitarnej grawitacyjnej wraz z odgałęzieniami kanalizacyjnymi do granic nieruchomości zlokalizowanych wzdłuż projektowanej trasy sieci,
2. przepompowni ścieków,
3. sieci kanalizacji sanitarnej-przewodu tłocznego.

Zgodnie z art. 85 ust. 2 pkt 2 *ustawy z dnia 3 października 2008r. o udostępnianiu informacji o środowisku i jego ochronie, udziale społeczeństwa w ochronie środowiska oraz o ocenach oddziaływania na środowisko /Dz. U. z 2008r. Nr 199, poz. 1227 ze zm./* w przypadku gdy nie została przeprowadzona

ocena oddziaływania przedsięwzięcia na środowisko, uzasadnienie decyzji o środowiskowych uwarunkowaniach powinno zawierać informacje o uwarunkowaniach, o których mowa w art. 63 ust. 1 w/w ustawy, uwzględnionych przy stwierdzaniu braku potrzeby przeprowadzenia oceny oddziaływania przedsięwzięcia na środowisko a mianowicie:

1. rodzaj i charakterystyka przedsięwzięcia z uwzględnieniem :
a) skali przedsięwzięcia i wielkości zajmowanego terenu oraz ich wzajemnych proporcji:

Przedmiotowe przedsięwzięcie polega na budowie sieci kanalizacji grawitacyjnej wraz z odgałęzieniami kanalizacyjnymi do granic nieruchomości zlokalizowanych wzdłuż projektowanej trasy sieci, przepompowni ścieków oraz sieci kanalizacji sanitarnej- przewodu tłocznego w Wołominie na terenie ul. Geodetów, ul. Nowa Wieś, ul. Błońskiej, ul. Białostockiej, ul. Zimowej, ul. Jesiennej oraz ul. Piłsudskiego. Inwestycja przeprowadzona będzie w obrębie jezdni gruntowej oraz asfaltowej.
Sieć kanalizacji sanitarnej grawitacyjnej wykonana zostanie z rur PVC o średnicach Ø315, Ø 200 o długości i Ø160, a odgałęzienia tej sieci z rur PVC o średnicach Ø 200 i Ø160. Na trasie sieci przewidziano budowę studni rewizyjnych z prefabrykowanych elementów betonowych o średnicy Ø1200 oraz studni rewizyjnych niewłazowych z tworzywa sztucznego o średnicy Ø 425. Sieć kanalizacji tłocznej zostanie zrealizowana z rur PE o średnicy Ø 110, wzdłuż których powstaną betonowe studnie czyszczakowe o średnicy Ø1000. Przepompownia zostanie wykonana z gotowych elementów betonowych łączonych uszczelkami gumowymi oraz monolitycznego elementu dennego o średnicy Ø 1400.
Prace montażowe zostaną wykonane metodą tradycyjną w wykopie wąskoprzestrzennym szalowanym. Sieć kanalizacji sanitarnej zostanie posadowiona maksymalnie na głębokości do 4,5m, natomiast przepompowni ścieków – ok. 5,5-6m.
Planowana do realizacji długość sieci kanalizacyjnej wyniesie łącznie ok. 3320 m, natomiast łączna powierzchnia inwestycji ok. 2000 m^2.
Obszar inwestycji częściowo objęty Miejscowym Planem Zagospodarowania Przestrzennego „Osiedle Wiosenna" w Wołominie, zatwierdzonym Uchwałą Rady Miejskiej w Wołominie Nr XXV-25/2012 z dnia 25 kwietnia 2012r. (Dz. Urz. Woj. Maz. Z 2012r., poz. 4631 z dnia 11.06.2012r.) przeznaczony jest pod tereny komunikacji.

Wydział Budownictwa

b) powiązań z innymi przedsięwzięciami, w szczególności kumulowania się oddziaływań przedsięwzięć znajdujących się na obszarze, na który będzie oddziaływać przedsięwzięcie:

Planowana sieć kanalizacji sanitarnej ze względu na lokalizację w pasie dróg powiązana będzie z infrastrukturą drogową. Ze względu na charakter i zakres przedsięwzięcia nie przewiduje się jednak wystąpienia negatywnych oddziaływań skumulowanych.

wykorzystania zasobów naturalnych,

W trakcie realizacji przedsięwzięcia wykorzystywane będą:
- grunt do podsypki, obsypki, zasypki i ewentualnej wymiany – ok. 1800 m^3;
- olej napędowy – ok. 35 l/d;
- energia elektryczna – ok. 1500 kW/rok;
- rury Ø 315 PVC Klasa S- 1000 m;
- rury Ø 200 PVC Klasa S- 1080 m;
- rury Ø 160 PVC Klasa S - 360 m;
- rury Ø 110 PE- 880 m;
- przepompownia Ø 1400 - 1szt.;
- studnie Ø 425 PVC -25 szt.;
- studnie Ø 1200 -25 szt.;
- studnie Ø 1000 – 5 szt.

d) emisji i występowania innych uciążliwości

W fazie realizacji inwestycji uciążliwość planowanego przedsięwzięcia związana będzie z emisją pyłów i gazów oraz emisją hałasu, pochodzącą ze środków transportu i pracujących na terenie budowy maszyn. Uciążliwości te będą miały charakter krótkotrwały i ustąpią po zakończeniu prac realizacyjnych. Ścieki bytowe na etapie prac budowlanych będą gromadzone w przenośnych toaletach, a następnie odebrane przez uprawnione podmioty. Odpady powstałe na etapie prac realizacyjnych będą odpowiednio magazynowane, a następnie przekazywane uprawnionym podmiotom. Masy ziemne z wykopów zostaną wykorzystane do niwelacji terenu. Sieć kanalizacji sanitarnej zostanie posadowiona maksymalnie na głębokości do 4,5 m, natomiast przepompownia ścieków- na głębokości 5,5-6m.
W miejscach, w których sieć kanalizacyjna będzie realizowana poniżej poziomu wód gruntowych zostanie wykonane lokalne odwodnienie wykopów za pomocą igłofiltrów, a następnie wody te będą odprowadzone do istniejącej kanalizacji deszczowej.

Planowana w ramach inwestycji przepompownia, nie będzie źródłem znacząco negatywnego oddziaływania na środowisko. W celu minimalizacji oddziaływania w przepompowni zostanie zaprojektowana wentylacja wyposażona w filtry powietrza. Etap eksploatacji planowanego przedsięwzięcia nie spowoduje uciążliwości, które mogłyby negatywnie wpływać na jakość środowiska.

e) ryzyka wystąpienia poważnej awarii, przy uwzględnieniu używanych substancji i stosowanych technologii

Planowane przedsięwzięcie nie należy do przedsięwzięć o ryzyku wystąpienia poważnej awarii.

2. usytuowanie przedsięwzięcia, z uwzględnieniem możliwego zagrożenia dla środowiska, w szczególności przy istniejącym użytkowaniu terenu, zdolności samooczyszczania się środowiska i odnawiania się zasobów naturalnych, walorów przyrodniczych i krajobrazowych oraz uwarunkowań miejscowych planów zagospodarowania przestrzennego- uwzględniające:

a) obszary wodno-błotne oraz inne obszary o płytkim zaleganiu wód podziemnych:

Z przedstawionej dokumentacji nie wynika, aby inwestycja była realizowana na obszarach wodno-błotnych. W miejscach, w których sieć kanalizacyjna będzie realizowana poniżej poziomu wód gruntowych zostanie wykonane lokalne odwodnienie wykopów.

b) obszary wybrzeży:
Przedmiotowe przedsięwzięcie leży poza obszarami wybrzeży.

STAROSTWO POWIATOWE W WOŁOMINIE Wydział Budownictwa

c) obszary górskie lub leśne:

Przedmiotowe przedsięwzięcie leży poza obszarami górskimi. Po stronie północnej pasa drogowego, w której realizowana będzie sieć kanalizacyjna, znajduje się niewielki kompleks leśny.

d) obszary objęte ochroną, w tym strefy ochronne ujęć wód i obszary ochronne zbiorników wód śródlądowych.

Z przedstawionej dokumentacji nie wynika, aby przedsięwzięcie było realizowane na obszarach objętych ochroną, w tym w strefie ochronnej ujęć wód i w obszarach ochronnych zbiorników wód śródlądowych.

e) obszary wymagające specjalnej ochrony ze względu na występowanie gatunków roślin i zwierząt lub ich siedlisk lub siedlisk przyrodniczych objętych ochroną, w tym obszary Natura 2000 oraz pozostałe formy ochrony przyrody

Przedmiotowa inwestycja zlokalizowana jest na terenie Warszawskiego Obszaru Chronionego Krajobrazu. Inwestycja zlokalizowana jest w sąsiedztwie obszaru Natura 2000 ustanowionego na mocy Dyrektywy Ptasiej Białe Błota PLH 140038.
Zgodnie ze Standardowym Formularzem Danych obecnie głównym, perspektywicznym zagrożeniem dla

egzystencji lokalnej populacji strzebli błotnej jest pogarszanie się stanu siedliska, polegające na dającym się dostrzec stopniowym wypłycaniu jeszcze istniejących, nielicznych zbiorników wodnych i zarastaniu ich roślinnością szuwarową, głównie trzcina pospolitą.
Zgodnie z kartą informacyjną przedsięwzięcia po stronie południowej pasa drogowego, w którym zostanie zlokalizowana inwestycji, teren jest zurbanizowany, natomiast po stronie północnej drogi jest niewielki pas zieleni, oznaczony na załączniku graficznym jako las.
W wyniku realizacji inwestycji pokrycie szatą roślinną nie ulegnie zmianie. Po zakończeniu prac zostanie przywrócona poprzednia nawierzchnia.

Jest to inwestycja celu publicznego. Zgodnie z art. 24 ust. 2 pkt 3 ustawy z dnia 16 kwietnia 2004r. o ochronie przyrody (Dz. U. z 2009r., Nr 151, poz 1220 ze zm.), zakazy obowiązujące na obszarze chronionego krajobrazu nie dotyczą realizacji inwestycji celu publicznego.
W związku z powyższym, biorąc pod uwagę skalę, charakter i lokalizację inwestycji w terenie miejskim, częściowo zurbanizowanym stwierdza się, że jej realizacja i funkcjonowanie nie będzie znacząco negatywnie oddziaływać na przedmioty ochrony ww. obszaru Natura 2000, w tym na jego integralność, jak również na spójność Europejskiej Sieci Ekologicznej Natura 2000.

f) obszary, na których standardy jakości środowiska zostały przekroczone.
Z przedłożonych materiałów nie wynika, aby w miejscu realizacji inwestycji oraz w jej pobliżu występowały obszary, na których standardy jakości środowiska zostały przekroczone.

g) obszary o krajobrazie mającym znaczenie historyczne, kulturowe lub archeologiczne,
W miejscu realizacji inwestycji oraz w jej pobliżu brak jest obszarów o krajobrazie mającym znaczenie historyczne, kulturowe lub archeologiczne.

h) gęstość zaludnienia,
Gęstość zaludnienia na terenie w gminie Wołomin wynosi ok. 833 os./km^2.

STAROSTWO POWIATOWE W WOŁOMINIE
Wydział Budownictwa
05-200 [illegible]
tel 787-43-01 w. 106, 107, 110, 114

i) obszary przylegające do jezior,
W zasięgu oddziaływania inwestycji i w jej najbliższej okolicy nie występują jeziora.

j) uzdrowiska i obszary ochrony uzdrowiskowej,
W rejonie realizacji przedsięwzięcia brak jest uzdrowisk obszarów ochrony uzdrowiskowej.

3) rodzaj i skalę możliwego oddziaływania rozważanego w odniesieniu do uwarunkowań wymienionych w pkt 1 i 2, wynikające z:

a) zasięgu oddziaływania - obszaru geograficznego i liczby ludności, na którą przedsięwzięcie może oddziaływać,

Zasięg przestrzenny oddziaływania przedsięwzięcia ograniczy się do najbliższego otoczenia miejsca jego realizacji.

b) transgranicznego charakteru oddziaływania przedsięwzięcia na poszczególne elementy przyrodnicze,
Brak transgranicznego oddziaływania na środowisko ze względu na położenie i skalę planowanego przedsięwzięcia.

c) wielkości i złożoności oddziaływania, z uwzględnieniem obciążenia istniejącej infrastruktury technicznej,

Na podstawie treści karty informacyjnej przedsięwzięcia oraz charakterystyki otoczenia terenu przedsięwzięcia można stwierdzić, że nie występują oddziaływania o znacznej wielkości lub złożoności. Planowane przedsięwzięcie nie będzie znacząco oddziaływać na środowisko.

d) prawdopodobieństwa oddziaływania,

Informacje zawarte we wniosku potwierdzają wystąpienie oddziaływań na etapie realizacji

i eksploatacji przedsięwzięcia. Oddziaływania te będą miały jedynie zasięg lokalny, czyli ograniczą się do najbliższego otoczenia miejsca realizacji inwestycji.

e) czasu trwania, częstotliwości i odwracalności oddziaływania.

Oddziaływania powstałe na etapie realizacji przedsięwzięcia będą krótkotrwałe i ustąpią po zakończeniu prac budowlanych. Eksploatacja planowanego przedsięwzięcia nie spowoduje uciążliwości, które mogłyby znacząco negatywnie wpływać na jakość środowiska.

Zgodnie z art. 84 ust. 2 *ustawy z dnia 3 października 2008r. o udostępnianiu informacji o środowisku i jego ochronie, udziale społeczeństwa w ochronie środowiska oraz o ocenach oddziaływania na środowisko /Dz. U. z 2008r. Nr 199, poz. 1227 ze zm./* charakterystyka przedsięwzięcia stanowi załącznik do decyzji o środowiskowych uwarunkowaniach.
Zgodnie z art. 80 ust. 2 *ustawy z dnia 3 października 2008r. o udostępnianiu informacji o środowisku i jego ochronie, udziale społeczeństwa w ochronie środowiska oraz o ocenach oddziaływania na środowisko /Dz. U. z 2008r. Nr 199, poz. 1227 ze zm./* właściwy organ wydaje decyzję o środowiskowych uwarunkowaniach po stwierdzeniu zgodności lokalizacji przedsięwzięcia z ustaleniami miejscowego planu zagospodarowania przestrzennego, jeżeli plan ten został uchwalony.
Obszar inwestycji częściowo objęty Miejscowym Planem Zagospodarowania Przestrzennego „Osiedle Wiosenna" w Wołominie, zatwierdzonym Uchwałą Rady Miejskiej w Wołominie Nr XXV-25/2012 z dnia 25 kwietnia 2012r. (Dz. Urz. Woj. Maz. Z 2012r., poz. 4631 z dnia 11.06.2012r.) przeznaczony jest pod tereny komunikacji.

Zawiadomieniem z dnia 20 czerwca 2013r. znak: WOŚ.6220.9.2013, Burmistrz Wołomina poinformował strony postępowania o zakończeniu postępowania dowodowego w sprawie wydania decyzji o środowiskowych uwarunkowaniach dla przedmiotowej inwestycji.

Do 02 lipca 2013r. nie wpłynęły żadne uwagi od stron postępowania.

Biorąc powyższe pod uwagę orzeczono jak w sentencji.

Od niniejszej decyzji przysługuje stronom prawo wniesienia odwołania do Samorządowego Kolegium Odwoławczego w Warszawie, ul. Kielecka 44, za moim pośrednictwem w terminie 14 dni od daty jej doręczenia.

Za wydanie niniejszej decyzji została pobrana opłata skarbowa w wysokości 205zł., opłacona w dniu 08.01.2013r.

Z up. BURMISTRZA
Sylwester Jagodziński
Zastępca Burmistrza

Otrzymują:
1. Przedsiębiorstwo Wodociągów i Kanalizacji Sp. z o.o., ul. Graniczna 1, 05-200 Wołomin,
2. Mazowiecki Zarząd Dróg Wojewódzkich, Rejon Drogowy Wołomin- Nowy Dwór Mazowiecki, ul. Kobyłkowska 1, 05-200 Wołomin,
3. Gmina Wołomin, ul. Ogrodowa 4, 05-200 Wołomin,
4. Joanna Gajewska,
5. Adam Przybysz,
6. Jan Przybysz,
7. Witold Przybysz,
8. Starostwo Powiatu Wołomińskiego, ul. Prądzyńskiego 3, 05-200 Wołomin,
9. a.a.

Załącznik numer 1 do decyzji Nr 155 /13, z dnia 02 lipca 2013r., znak: WOŚ.6220.9.2013, o środowiskowych uwarunkowaniach dla budowy w drodze dojazdowej do ul. Geodetów stanowiącej dz. nr ew. 62 obręb 06 w Wołominie, dalej w ul. Geodetów od wysokości dz. nr ew. 62 obręb 06 w Wołominie do ul. Nowa Wieś, dalej w ul. Nowa Wieś, dalej w ul Błońskiej do ul. Białostockiej, dalej w ul. Białostockiej do ul. Piłsudskiego oraz w ul. Jesiennej i ul. Zimowej w Wołominie:

1. **sieci kanalizacji sanitarnej grawitacyjnej wraz z odgałęzieniami kanalizacyjnymi do granic nieruchomości zlokalizowanych wzdłuż projektowanej trasy sieci,**
2. **przepompowni ścieków,**
3. **sieci kanalizacji sanitarnej-przewodu tłocznego.**

Przedmiotowe przedsięwzięcie polega na budowie sieci kanalizacji grawitacyjnej wraz z odgałęzieniami kanalizacyjnymi do granic nieruchomości zlokalizowanych wzdłuż projektowanej trasy sieci, przepompowni ścieków oraz sieci kanalizacji sanitarnej- przewodu tłocznego w Wołominie na terenie ul. Geodetów, ul. Nowa Wieś, ul. Błońskiej, ul. Białostockiej, ul. Zimowej, ul. Jesiennej oraz ul. Piłsudskiego. Inwestycja przeprowadzona będzie w obrębie jezdni gruntowej oraz asfaltowej.
Sieć kanalizacji sanitarnej grawitacyjnej wykonana zostanie z rur PVC o średnicach Ø315, Ø 200 o długości i Ø160, a odgałęzienia tej sieci z rur PVC o średnicach Ø 200 i Ø160. Na trasie sieci przewidziano budowę studni rewizyjnych z prefabrykowanych elementów betonowych o średnicy Ø1200 oraz studni rewizyjnych niewłazowych z tworzywa sztucznego o średnicy Ø 425. Sieć kanalizacji tłocznej zostanie zrealizowana z rur PE o średnicy Ø 110, wzdłuż których powstaną betonowe studnie czyszczakowe o średnicy Ø1000. Przepompownia zostanie wykonana z gotowych elementów betonowych łączonych uszczelkami gumowymi oraz monolitycznego elementu dennego o średnicy Ø 1400.
Prace montażowe zostaną wykonane metodą tradycyjną w wykopie wąskoprzestrzennym szalowanym. Sieć kanalizacji sanitarnej zostanie posadowiona maksymalnie na głębokości do 4,5m, natomiast przepompowni ścieków – ok. 5,5-6m.
Planowana do realizacji długość sieci kanalizacyjnej wyniesie łącznie ok. 3320m, natomiast łączna powierzchnia inwestycji ok. 2000 m^2.
Przedmiotowa inwestycja zlokalizowana jest na terenie Warszawskiego Obszaru Chronionego Krajobrazu. Inwestycja zlokalizowana jest w sąsiedztwie obszaru Natura 2000 ustanowionego na mocy Dyrektywy Ptasiej Białe Błota PLH 140038.
W wyniku realizacji inwestycji pokrycie szatą roślinną nie ulegnie zmianie. Po zakończeniu prac zostanie przywrócona poprzednia nawierzchnia.
Jest to inwestycja celu publicznego. Zgodnie z art. 24 ust. 2 pkt 3 ustawy z dnia 16 kwietnia 2004r. o ochronie przyrody (Dz. U. z 2009r., Nr 151, poz 1220 ze zm.), zakazy obowiązujące na obszarze chronionego krajobrazu nie dotyczą realizacji inwestycji celu publicznego.
W związku z powyższym, biorąc pod uwagę skalę, charakter i lokalizację inwestycji w terenie miejskim, częściowo zurbanizowanym stwierdza się, że jej realizacja i funkcjonowanie nie będzie znacząco negatywnie oddziaływać na przedmioty ochrony ww. obszaru Natura 2000, w tym na jego integralność, jak również na spójność Europejskiej Sieci Ekologicznej Natura 2000.

BURMISTRZ WOŁOMINA

Z up. BURMISTRZA
Sylwester Łagodziński
Zastępca Burmistrza

28

URZĄD MIEJSKI w Wołominie
Wydział Urbanistyki
ul. Ogrodowa 4, 05-200 Wołomin
www.wolomin.org
tel. (22) 763-30-51, -11, -53, -55
fax (22) 763-30-66

Wołomin, 06.02.2013 r.

L. dz. 1153
WU.6727.1.14.2013

PRZEDSIĘBIORSTWO Wodociągów i Kanalizacji Sp. z o.o.
dn. 2013 -02- 08
L. dz. 611

Przedsiębiorstwo Wodociągów
i Kanalizacji Sp. z o. o.
ul. Graniczna1
05-200 Wołomin

WYPIS Z MIEJSCOWEGO PLANU ZAGOSPODAROWANIA PRZESTRZENNEGO

W odpowiedzi na wniosek złożony dnia 15.01.2013 roku dot. informacji o przeznaczeniu działek wymienionych w załączniku położonych w Wołominie w ulicach Nowa Wieś, Geodetów, drodze dojazdowej do ul. Geodetów, Jesienna, Zimowa, Błońska, Białostocka, Wydział Urbanistyki Urzędu Miejskiego w Wołominie informuje, że przedmiotowe działki znajdują się na terenie objętym miejscowym planem zagospodarowania przestrzennego pn.: „Osiedle Wiosenna" w Wołominie, zatwierdzonym Uchwałą Rady Miejskiej w Wołominie Nr XXV-25/2012 z dnia 25 kwietnia 2012 roku ogłoszonym w Dz. Urz. Woj. Mazowieckiego z 2012 roku, poz. 4631 z dnia 11.06.2012 roku.

Zgodnie z ustaleniami w/w planu położone w Wołominie:

- **dz. ew. nr 308 obr. 06 w części znajduje się w terenie przeznaczonym pod komunikację - droga lokalna i dojazdowa - oznaczonym symbolem 02KDL i 03KDD, a w części na terenie nie objętym planem;**
- **dz. ew. nr 8/5 obr. 14 znajduje się w terenie przeznaczonym pod komunikację - droga dojazdowa - oznaczonym symbolem 03KDD;**
- **dz. ew. nr 50 obr. 14 znajduje się w terenie przeznaczonym pod komunikację - droga dojazdowa - oznaczonym symbolem 05KDD;**
- **dz. ew. nr 24 obr. 14, nr 82/6 obr. 06, nr 74 obr. 08, nr 21/1 obr. 08, nr 82/3 obr. 06, 279/3 obr. 06, 66/1 obr. 08, nr 67/1 obr. 08, 68/1 obr. 08, nr 69/1 obr. 08, nr 1 obr. 09, nr 82/1 obr. 06 znajdują się w terenie przeznaczonym pod komunikację - droga lokalna - oznaczonym symbolem 03KDL;**
- **dz. ew. nr 4/1 obr. 08 znajduje się w terenie przeznaczonym pod komunikację - droga lokalna - oznaczonym symbolem 04KDL;**
- **dz. ew. nr 58 obr. 07 w części znajduje się w terenie przeznaczonym pod komunikację - droga zbiorcza - oznaczonym symbolem 01KDZ, a w części na terenie nie objętym planem;**
- **dz. ew. nr 69 obr. 06 znajduje się w terenie przeznaczonym pod komunikację - droga droga zbiorcza - oznaczonym symbolem 01KDZ;**
- **dz. ew. nr 62 obr. 06 znajduje się w terenie przeznaczonym pod komunikację - droga dojazdowa o funkcji ciągów pieszo - jezdnych- oznaczonym symbolem 03KDDp;**
- **dz. ew. nr 134 obr. 09 w części znajduje się w terenie przeznaczonym pod komunikację - droga zbiorcza - oznaczonym symbolem 01KDZ, a w części na terenie nie objętym planem;**
- **dz. ew. nr 75/6 obr. 08 znajduje się w terenie przeznaczonym pod komunikację - droga lokalna - oznaczonym symbolem 05KDL;**
- **dz. ew. nr 239/6 obr. 15 znajduje się w terenie przeznaczonym pod komunikację - droga lokalna - oznaczonym symbolem 05KDL oraz w terenach zieleni urządzonej oznaczonym symbolem 3ZP;**
- **dz. ew. nr 30/3, 31/3, 32/3 obr. 08 znajdują się w terenie przeznaczonym pod komunikację - droga dojazdowa - oznaczonym symbolem 08KDD oraz w części w terenie zabudowy mieszkaniowej jednorodzinnej oznaczonym symbolem 15MN;**
- **dz. ew. nr 25 obr. 08 znajduje się w terenie przeznaczonym pod komunikację - droga dojazdowa - oznaczonym symbolem 08KDD;**

- **dz. ew. nr 18/4, 76, 19/5, 19/6 obr. 08 znajdują się w terenie przeznaczonym pod komunikację - droga dojazdowa o funkcji ciągów pieszo - jezdnych- oznaczonym symbolem 06KDDp;**
- **dz. ew. nr 75/1 obr. 08 znajduje się w terenie przeznaczonym pod komunikację - droga dojazdowa o funkcji ciągów pieszo - jezdnych- oznaczonym symbolem 06KDDp oraz w części w terenie zabudowy mieszkaniowej jednorodzinnej oznaczonym symbolem 31MN;;**

(zgodnie z rysunkiem planu).

Ustalenia szczegółowe dla obszaru 15MN i 31MN oraz 3ZP:

§ 27. Dla terenu oznaczonego na rysunku planu symbolem **15MN** ustala się:

1) przeznaczenie podstawowe – zabudowa mieszkaniowa jednorodzinna w formie wolnostojącej;

2) parametry i wskaźniki kształtowania zabudowy o przeznaczeniu podstawowym w zakresie jej budowy:

a) maksymalny wskaźnik powierzchni zabudowy – 30%,

b) udział powierzchni biologicznie czynnej – minimum 60% powierzchni działki budowlanej,

c) maksymalny wskaźnik intensywności zabudowy – 0,6,

d) wysokość zabudowy do 9,0 m, przy czym maks. 2 kondygnacje, w tym poddasze użytkowe, a dla budynków gospodarczych i garażowych wyłącznie jako jednokondygnacyjnych – 5,0 m,

e) dachy dwuspadowe i wielospadowe o kącie pochylenia połaci dachowych od 20° do 40°,

f) jednakowy kąt nachylenia dla głównych połaci dachowych,

g) pokrycie dachowe w kolorach: brąz, czerwień i grafit,

h) elewacje w kolorach: bieli, żółci, szarości i beżu,

i) zakaz stosowania do wykończenia elewacji budynków okładzin z tworzyw sztucznych typu siding,

j) w odniesieniu do zabudowy istniejącej ustalenia lit. a, b, c, d, e, f, g, h, i należy stosować odpowiednio w ramach dokonywanej zmiany;

3) w zakresie warunków scalania i podziału nieruchomości i parametrów działki budowlanej obowiązują:

a) powierzchnia działki nie mniejsza niż 800m2,

b) szerokość frontu działki nie mniejsza niż 20 m;

4) w zakresie określenia linii zabudowy:

a) nieprzekraczalne linie zabudowy zgodnie z rysunkiem planu;

5) w zakresie ochrony i kształtowania ładu przestrzennego ustala się:

a) lokalizację ogrodzeń frontowych działek budowanych zgodnie z liniami rozgraniczającymi dróg wyznaczonych planem, przy czym dopuszcza się ich wycofanie nie więcej niż 2,0 m w głąb działki budowlanej w miejscach sytuowania bram wjazdowych oraz w przypadku konieczności ominięcia istniejących przeszkód (np. drzew, urządzeń infrastruktury technicznej itp.),

b) zakaz realizacji ogrodzeń pełnych i z przęsłami z prefabrykowanych elementów betonowych oraz z blachy,

c) wysokość ogrodzeń do 1,8 m, mierząc od poziomu chodnika lub poziomu terenu do najwyższego punktu ogrodzenia,

d) wysokość podmurówki ogrodzenia od strony dróg publicznych do 40 cm, mierząc od poziomu chodnika lub poziomu terenu,

e) dopuszcza się stosowanie ogrodzeń w formie żywopłotów;

6) w zakresie obsługi komunikacyjnej ustala się:

a) obsługę terenu 15MN z dróg oznaczonych na rysunku planu symbolami 03KDL, 05KDL,08KDD, 08KDDp,

b) możliwość wyznaczania dróg wewnętrznych zgodnie z ustaleniami zawartymi w § 11 pkt 3;

7) w zakresie zapewnienia miejsc postojowych na danej nieruchomości ustala się minimum 2 miejsca postojowe na jeden lokal mieszkalny, wliczając miejsca garażowe;

8) w terenie 15MN zlokalizowana jest linia energetyczna 110 kV wraz ze strefą ograniczonego użytkowania, obowiązujące ustalenia zawarte w § 9 pkt 1 lit. f;

9) w zakresie infrastruktury technicznej obowiązują odpowiednie ustalenia zawarte w § 10;

10) wartość stawki procentowej służącej naliczaniu opłaty wynikającej ze wzrostu wartości nieruchomości wynosi 30%.

§ 43. Dla terenu oznaczonego na rysunku planu symbolem **31MN** ustala się:

1) przeznaczenie podstawowe – zabudowa mieszkaniowa jednorodzinna w formie wolnostojącej lub bliźniaczej;

2) parametry i wskaźniki kształtowania zabudowy o przeznaczeniu podstawowym w zakresie jej budowy:

a) maksymalny wskaźnik powierzchni zabudowy – 30%,

b) udział powierzchni biologicznie czynnej – minimum 60% powierzchni działki budowlanej,

c) maksymalny wskaźnik intensywności zabudowy – 0,6,

d) wysokość zabudowy do 9,0 m, przy czym max. 2 kondygnacje w tym poddasze użytkowe, a dla budynków gospodarczych i garażowych wyłącznie jako jednokondygnacyjnych – 5,0 m,

e) dachy dwuspadowe i wielospadowe o kącie pochylenia połaci dachowych od 20° do 40°,

f) jednakowy kąt nachylenia dla głównych połaci dachowych,

g) pokrycie dachowe w kolorach: brąz, czerwień i grafit,

h) elewacje w kolorach: bieli, żółci, szarości i beżu,

i) zakaz stosowania do wykończenia elewacji budynków okładzin z tworzyw sztucznych typu siding,

j) w odniesieniu do zabudowy istniejącej ustalenia lit. a, b, c, d, e, f, g, i należy stosować odpowiednio w ramach dokonywanej zmiany;

3) w zakresie warunków scalania i podziału nieruchomości i parametrów działki budowlanej obowiązują:

a) powierzchnia działki nie mniejsza niż 800m2 dla zabudowy mieszkaniowej jednorodzinnej w formie wolnostojącej, 500m2 dla zabudowy mieszkaniowej jednorodzinnej w formie bliźniaczej,

b) szerokość frontu działki nie mniejsza niż 15 m;

4) w zakresie określenia linii zabudowy:

a) nieprzekraczalne linie zabudowy zgodnie z rysunkiem planu;

5) w zakresie ochrony i kształtowania ładu przestrzennego ustala się:

a) dopuszcza się lokalizację budynków o przeznaczeniu mieszkaniowym i garażowym w odległości mniejszej niż 3,0 m od granicy działki budowlanej i bezpośrednio w granicy działki budowlanej,

b) lokalizację ogrodzeń frontowych działek budowlanych zgodnie z liniami rozgraniczającymi dróg wyznaczonych planem, przy czym dopuszcza się ich wycofanie nie więcej niż 2,0 m w głąb działki budowlanej w miejscach sytuowania bram wjazdowych oraz w przypadku konieczności ominięcia istniejących przeszkód (np. drzew, urządzeń infrastruktury technicznej itp.),

c) zakaz realizacji ogrodzeń pełnych i z przęsłami z prefabrykowanych elementów betonowych oraz z blachy,

d) wysokość ogrodzeń do 1,8 m, mierząc od poziomu chodnika lub poziomu terenu do najwyższego punktu ogrodzenia,

e) wysokość podmurówki ogrodzenia od strony dróg publicznych do 40 cm, mierząc od poziomu chodnika lub poziomu terenu,

f) dopuszcza się stosowanie ogrodzeń w formie żywopłotów;

6) w zakresie obsługi komunikacyjnej, ustala się:

a) obsługę terenu 31MN z dróg oznaczonych na rysunku planu symbolami 05KDL, 07KDD,23KDD,

b) możliwość wyznaczania dróg wewnętrznych zgodnie z ustaleniami zawartymi w §11 pkt 3;

7) w zakresie zapewnienia miejsc postojowych na danej nieruchomości ustala się minimum 2 miejsca postojowe na jeden lokal mieszkalny, wliczając miejsca garażowe;

8) w zakresie infrastruktury technicznej obowiązują odpowiednie ustalenia zawarte w § 10;

9) wartość stawki procentowej służącej naliczaniu opłaty wynikającej ze wzrostu wartości nieruchomości wynosi 30%.

§ 65. Dla terenu oznaczonego na rysunku planu symbolem **3ZP** ustala się:

1) przeznaczenie podstawowe – zieleń urządzona - parki;

2) w zakresie zasad kształtowania zabudowy i sposobu zagospodarowania terenu ustala się:

a) zakaz zabudowy za wyjątkiem obiektów małej architektury (tj. ławki, latarnie, kosze naśmieci, sprzęt rekreacyjny, urządzenia placu zabaw),

b) udział powierzchni biologicznie czynnej – minimum 80% powierzchni terenu,

c) zakaz grodzenia terenu,

30

d) zakaz stosowania betonu, asfaltu jako nawierzchni na ścieżkach i ciągach komunikacyjnych;

3) w zakresie obsługi komunikacyjnej ustala się obsługę terenu 3ZP z drogi oznaczonej na rysunku planu symbolem 05KDL;

4) w zakresie infrastruktury technicznej obowiązują odpowiednie ustalenia zawarte w § 10;

5) wartość stawki procentowej służącej naliczaniu opłaty wynikającej ze wzrostu wartości nieruchomości wynosi 1%.

§41. 1. Ustalenia dla poszczególnych terenów dróg:

symbol odcinka drogi oznaczonego na rysunku planu	droga publiczna	klasa drogi	szerokość w liniach rozgraniczających	ustalenia dodatkowe	uwagi
02KDL	+	lokalna	12,0 m	chodnik dwustronny	droga istniejąca
03KDD	+	dojazdowa	12,0 m	chodnik min. jednostronny	droga istniejąca
05KDD	+	dojazdowa	w granicach obszaru objętego planem znajduje się fragment drogi o szerokościach 8,0 - 10,0 m	chodnik min. jednostronny	droga istniejąca / poszerzana (częściowo zlokalizowana poza obszarem opracowania)
03KDL	+	lokalna	w granicach obszaru objętego planem znajduje się fragment drogi o szerokościach 5,5 - 12,0 m	chodnik dwustronny	droga istniejąca poszerzana (częściowo zlokalizowana poza obszarem opracowania)
04KDL	+	lokalna	12,0 - 17,0 m	chodnik dwustronny	droga projektowana
01KDZ	+	zbiorcza	20,0 m	chodnik dwustronny	droga istniejąca
03KDDp	+	dojazdowa	7,0 m	funkcja pieszo - jezdna	droga istniejąca
05KDL	+	lokalna	14 - 25,0 m	chodnik dwustronny	droga istniejąca
08KDD	+	dojazdowa	10,0 m	chodnik min. jednostronny	droga istniejąca / poszerzana
06KDDp	+	dojazdowa	8,0 m	funkcja pieszo - jezdna	droga istniejąca / poszerzana

STAROSTWO POWIATOWE W WOLOMINIE Wydział Budownictwa 05-206 Wołomin ul. Prądzyńskiego 3 tel. 787-43-01 w. 106, 107, 110, 114

2. Wartość stawki procentowej służącej naliczaniu opłaty wynikającej ze wzrostu wartości nieruchomości wynosi 1%.

A ponadto obowiązują następujące ustalenia ogólne:

§ 5. Ustala się tereny przeznaczone dla realizacji celów publicznych:

1) tereny oznaczone na rysunku planu symbolem ZP, jako tereny przeznaczone do wypoczynku i rekreacji oraz związane z utrzymaniem zieleni miejskiej, [...]

2) tereny oznaczone na rysunku planu symbolami KDZ, KDL, KDD, KDDp, Kpr jako tereny związane z budową i utrzymaniem dróg publicznych i ciągów pieszo-rowerowych, obiektów i urządzeń transportu publicznego, budową i utrzymaniem obiektów i urządzeń infrastruktury technicznej.

§ 6. Ustala się następujące zasady ochrony i kształtowania ładu przestrzennego całego obszaru objętego planem:

1) parametry i wskaźniki kształtowania zabudowy i zagospodarowania terenu, zawarte w ustaleniach szczegółowych dla terenów;

2) przebieg obowiązujących i nieprzekraczalnych linii zabudowy zgodnie z rysunkiem planu;

3) kolorystykę elewacji zewnętrznych o niskim nasyceniu barw (odnośnie tynków wyłącznie system NCS w przedziale od 0000 do 2020, czyli nie więcej niż 20% czerni w barwie oraz nie więcej niż 20% chromatyczności barwy), nie dotyczy detali architektonicznych;

4) zakaz grodzenia nieruchomości przyległych do rowów melioracyjnych w odległości mniejszej niż 1,5 m od linii brzegu;

5) zakaz umieszczania wolnostojących nośników reklamowych, jeżeli ustalenia szczegółowe nie stanowią inaczej;

6) zakaz lokalizacji nośników reklamowych na ogrodzeniach od strony dróg publicznych;

7) dopuszcza się lokalizowanie nośników reklamowych na budynkach usługowych pod warunkiem, że ich powierzchnia nie zajmie więcej niż 10% powierzchni łącznej wszystkich elewacji danego budynku;

8) dopuszcza się lokalizowanie szyldów reklamowych na budynkach pod warunkiem, że maksymalna powierzchnia jednego szyldu reklamowego wyniesie – 0,12m2 oraz ich łączna powierzchnia na danym budynku nie zajmie więcej niż 1% powierzchni elewacji budynku, na którym są zlokalizowane;

9) na każdej działce budowlanej może być zlokalizowany tylko jeden budynek mieszkalny;

10) zakaz zmiany sposobu użytkowania budynków garażowych i gospodarczych na cele mieszkaniowe, jeżeli w granicach nieruchomości istnieje już budynek mieszkalny;

11) dla istniejących budynków i części budynków zlokalizowanych pomiędzy linią rozgraniczającą drogi, ciągu pieszo-rowerowego lub lasu, a nieprzekraczalną linią zabudowy możliwość odbudowy, nadbudowy i remontu.

§ 7. Ustala się zasady kształtowania zabudowy i sposób zagospodarowania terenu:

1) odległość zabudowy od krawędzi jezdni dróg wewnętrznych, nieoznaczonych na rysunku planu min. 4,0 m;

2) na terenach objętych niniejszym planem obowiązuje zakaz lokalizowania obiektów handlowych o powierzchni sprzedaży powyżej 1000m2.

§ 8. Ustala się zasady i warunki scalania i podziału nieruchomości:

1) na obszarze planu nie wyznacza się granic obszarów wymagających scalania i podziału nieruchomości;

2) ustala się możliwość scalania i podziałów istniejących działek w poszczególnych terenach na działki budowlane, na warunkach określonych w przepisach odrębnych i pod warunkiem zachowania następujących zasad:

a) minimalna powierzchnia działek budowlanych i minimalnych szerokości frontów zgodnie z ustaleniami szczegółowymi dla poszczególnych terenów;

b) kąt położenia działek budowlanych w stosunku do przyległego pasa drogowego od 70° do 90°;

3) dopuszcza się wydzielenie działki budowlanej o powierzchni mniejszej niż określona w ustaleniach szczegółowych dla poszczególnych terenów wyłącznie w niżej wymienionych sytuacjach:

a) w celu wydzielenia działki budowlanej na powiększenie sąsiedniej nieruchomości, pod warunkiem, że działka, z której zostanie ona wydzielona, zachowa powierzchnię niemniejszą, niż określona w ustaleniach szczegółowych;

b) w celu wydzielenia działki budowlanej, której część powierzchni została przeznaczona pod komunikację lub infrastrukturę techniczną zgodnie z liniami rozgraniczającymi określonymi na rysunku planu,

4) istniejące podziały oraz wydzielone działki budowlane nie spełniające ustaleń szczegółowych w dniu wejścia w życie niniejszej uchwały zostają zachowane i dopuszczone pod zainwestowanie zgodnie z ustaleniami planu;

5) parametry działek budowlanych określone w niniejszej uchwale nie dotyczą urządzeń infrastrukturry technicznej i komunikacyjnej.

§ 9. Ustala się zasady ochrony środowiska, przyrody i krajobrazu kulturowego:

1) Na obszarze objętym planem ustala się następujące zasady ochrony środowiska oraz ochrony przyrody:

a) plan określa minimalny udział powierzchni biologicznie czynnej zgodnie z ustaleniami dla poszczególnych terenów,

b) obowiązek zachowania poziomu hałasu zgodnie z przepisami szczególnymi dla terenów chronionych akustycznie oznaczonych na rysunku planu symbolami:

- MN, [...]– jak dla terenów przeznaczonych pod zabudowę mieszkaniową,
- [...]
- [...]

c) zachowanie pojedynczych drzew o najwyższych walorach przyrodniczych i krajobrazowych kwalifikujących się do uznania jako pomniki przyrody, oznaczonych graficznie na rysunku planu,

d) zakaz składowania odpadów (w tym odpadów niebezpiecznych), czasowe gromadzenie odpadów wytwarzanych na obszarze planu zgodnie z przepisami odrębnymi,

e) zakaz lokalizacji przedsięwzięć mogących zawsze znacząco oddziaływać na środowisko, dla których sporządzenie raportu oddziaływania na środowisko jest obligatoryjne lub może być wymagane w rozumieniu przepisów odrębnych, za wyjątkiem obiektów infrastruktury technicznej i komunikacyjnej,

f) do czasu skablowania, zakaz lokalizacji budynków mieszkalnych i innych o charakterze chronionym określonych w przepisach odrębnych, w strefie oddziaływania pól elektromagnetycznych, o szerokości po 7,5 m od osi linii napowietrznej 15 kV, i o szerokości po 19 m od osi linii napowietrznej 110 kV;

2) Na obszarze objętym planem ochronie podlega pomnik przyrody oznaczony symbolem graficznym na rysunku planu, dla którego obowiązuje na podstawie przepisów odrębnych, zakaz lokalizacji nowej zabudowy oraz realizacji powierzchni utwardzonych w promieniu15,0 m, licząc od pnia drzewa;

3) Na obszarze objętym planem część terenów zlokalizowana jest w granicach Warszawskiego Obszaru Chronionego Krajobrazu zgodnie z rysunkiem planu, dla których obowiązują ustalenia, zakazy i nakazy zgodne z przepisami odrębnymi;

4) Na obszarze objętym planem w granicach WOCHK cześć terenów objęta jest strefą ochrony urbanistycznej zgodnie z rysunkiem planu, dla których obowiązują ustalenia, zakazy i nakazy zgodne z przepisami odrębnymi.

§ 10. Ustala się zasady modernizacji, rozbudowy i budowy systemów infrastruktury technicznej na obszarze objętym planem:

1) W zakresie lokalizacji urządzeń sieciowych infrastruktury technicznej:

a) plan dopuszcza budowę i modernizację sieci i urządzeń infrastruktury technicznej w liniach rozgraniczających dróg, zgodnie z przepisami odrębnymi,

b) sieci infrastruktury technicznej oraz urządzenia z nimi związane należy lokalizować w projektowanych i istniejących pasach drogowych, a w przypadku lokalizowania na innych terenach – w sposób podporządkowany określonej w planie funkcji terenu i nie kolidujący z planowaną zabudową,

c) dopuszcza się przeprowadzenie tranzytowych sieci infrastruktury technicznej niepokazanych na rysunku planu pod warunkiem, że wykonanie ich nie będzie sprzeczne z ustaleniami planu i nie będzie kolidować z istniejącą i projektowaną zabudową,

d) możliwość lokalizacji stacji transformatorowych w granicach planu pod warunkiem, że ich sytuowanie nie będzie kolidowało z istniejącą i nowoprojektowaną zabudową uszczegółowienie w projekcie budowlanym;

2) W zakresie zaopatrzenia w wodę ustala się:

a) zasilanie w wodę z istniejącej i projektowanej sieci wodociągowej,

b) dopuszcza się lokalizację sieci wodociągowych, poza liniami rozgraniczającymi dróg zgodnie z przepisami odrębnymi,

c) dopuszcza się możliwość zastosowania rozwiązań indywidualnych do czasu objęcia poszczególnych terenów siecią wodociągową,

d) przy realizacji nowych i przebudowie istniejących ujęć sieci wodociągowych, na obszarze objętym planem, nakazuje się realizację hydrantów przeciwpożarowych i innych źródeł zaopatrzenia wodnego,

e) nakaz podłączania nowych odbiorców do sieci wodociągowej po jej wybudowaniu;

3) W zakresie odprowadzania ścieków sanitarnych oraz wód opadowych, ustala się:

a) odprowadzenie ścieków sanitarnych do istniejącej i projektowanej sieci kanalizacyjnej,

b) nakaz podłączania nowych odbiorców do sieci kanalizacyjnej po jej wybudowaniu,

c) dopuszcza się możliwość zastosowania rozwiązań indywidualnych do czasu objęcia poszczególnych terenów siecią kanalizacyjną,

d) możliwość odprowadzania wód opadowych bezpośrednio do gruntu zgodnie z przepisami odrębnymi,

e) zakaz odprowadzania wód opadowych zanieczyszczonych produktami organicznymi, ropopochodnymi i mineralnymi do ciągów kanalizacji deszczowej i do gruntu;

4) W zakresie zaopatrzenia w gaz ustala się:

a) zasilanie w gaz ziemny przewodowy za pośrednictwem istniejącej sieci,

b) budowę nowych gazociągów w liniach rozgraniczających dróg, poza pasami jezdni zgodnie z przepisami odrębnymi,

c) linia ogrodzeń powinna przebiegać minimum 0,5 m od gazociągu,

d) dla terenów zabudowy mieszkaniowej, szafki gazowe lokalizować w linii ogrodzeń;

5) W zakresie zaopatrzenia w energię elektryczną ustala się:

a) możliwość przebudowy istniejącej sieci elektroenergetycznej,

b) zasilanie odbiorców w energię elektryczną za pośrednictwem istniejących i nowoprojektowanych stacji transformatorowych zgodnie z zapotrzebowaniem odbiorców na energię elektryczną,

c) budowę oświetlenia ulicznego w liniach rozgraniczających dróg,

d) możliwość przebudowy istniejącej sieci wysokiego i średniego napięcia 110 kV i 15 kVz linii napowietrznych na kablowe,

e) dopuszcza się zmianę stref oddziaływania pól elektromagnetycznych w przypadku, jeżeli będzie to wynikać z parametrów technicznych związanych z przebudową lub modernizacją sieci,

f) możliwość budowy nowych stacji transformatorowych w liniach rozgraniczających dróg w lokalizacji i ilości zgodnie z przepisami odrębnymi;

6) W zakresie zaopatrzenia w ciepło ustala się:

a) możliwość zaopatrzenia z lokalnych źródeł ciepła zgodnie z przepisami odrębnymi,

b) możliwość zaopatrzenia w ciepło z miejskiej sieci ciepłowniczej;

7) W zakresie telekomunikacji ustala się budowę sieci telekomunikacyjnej, w tym sieci szerokopasmowych, zgodnie z przepisami odrębnymi;

8) W zakresie melioracji:

a) możliwość zmiany przebiegu rowów melioracyjnych (oznaczonych na rysunku planu symbolem graficznym) w przypadku prowadzenia jakichkolwiek prac, w sposób umożliwiający prawidłowe funkcjonowanie urządzeń melioracyjnych oraz zapewniających swobodny przepływ wód w dziale drenarskim, zgodnie z przepisami odrębnymi,

b) nakaz realizacji systemu rowów melioracyjnych w granicach obszaru objętego planem w celu zapewnienia warunków dla lokalizacji zabudowy,

c) możliwość wykorzystania rowów melioracyjnych jako odbiorników wód opadowych;

9) W zakresie gospodarki odpadami ustala się:

a) obsługę zgodnie z gospodarką określoną w gminnym programie gospodarki odpadami i przepisami odrębnymi.

§ 11. Ustala się zasady modernizacji, rozbudowy i budowy systemów komunikacji:

1) Układ komunikacyjny tworzą drogi zbiorcze, lokalne, dojazdowe i dojazdowe o funkcji ciągów pieszo-jezdnych, ciągi pieszo-rowerowe oznaczone na rysunku planu symbolami KDZ, KDL, KDD, KDDp, Kpr;

2) Na terenach przeznaczonych na cele komunikacji ustala się następujące zasady zagospodarowania:

a) nakaz nasadzenia dwustronnych szpalerów drzew oznaczonych symbolem graficznym w liniach rozgraniczających dróg: 06KDL, 15KDD,

b) możliwość lokalizowania obiektów małej architektury, jak: słupy ogłoszeniowe, ławki, elementy dekoracyjne, itp., w liniach rozgraniczających dróg zgodnie z przepisami odrębnymi;

32

3) przy wyznaczaniu dróg wewnętrznych w granicach jej działki, nie oznaczonych na rysunku planu, obowiązuje minimalna szerokość:

a) 6,0 m dla dróg wewnętrznych do 60,0 m długości,

b) 8,0 m dla dróg wewnętrznych powyżej 60,0 m długości.

§ 12. W zakresie sposobu i terminu tymczasowego zagospodarowania, urządzania i użytkowania terenu ustala się, że do czasu zagospodarowania terenów zgodnie z niniejszym planem, obowiązuje ich wykorzystywanie w sposób dotychczasowy z możliwością dokonywania remontów, przebudowy, rozbudowy i nadbudowy.

Z up. Burmistrza
Paweł Seweryniak
NACZELNIK WYDZIAŁU
Urbanistyki

Załączniki:
1. Słowniczek pojęć
2. Legenda
2. Wyrys z planu (sekcje A-J) oraz wykaz sekcji

Załącznik nr 1 - słowniczek pojęć do wypisu z miejscowego planu zagospodarowania przestrzennego „Osiedle Wiosenna"

§ 2. Ilekroć w uchwale jest mowa o:

1) **froncie działki** – należy przez to rozumieć część działki budowlanej, która przylega do drogi, z której odbywa się główny wjazd lub wejście na działkę budowlaną;

2) **linii rozgraniczającej** – należy przez to rozumieć granice pomiędzy terenami o różnym przeznaczeniu podstawowym lub o różnych zasadach zagospodarowania, ustalone niniejszym planem;

3) **nieprzekraczalnej linii zabudowy** – należy przez to rozumieć wyznaczone na rysunku planu linie, przed które nie może być wysunięte lico zewnętrznej nadziemnej ściany wznoszonego budynku z dopuszczeniem zgodnego z obowiązującymi przepisami odrębnymi wysunięcia przed nie na głębokość do 1,5 m gzymsów, balkonów, loggii, wykuszy, zadaszeń nad wejściami, pochylni i schodów zewnętrznych;

4) **obowiązujących liniach zabudowy** – należy przez to rozumieć wyznaczone na rysunku planu linie określające usytuowanie zewnętrznej ściany realizowanych budynków z pominięciem balkonów, loggii i wykuszy wysuniętych elementów wejścia do budynku(schody, podest, daszek, pochylnia dla niepełnosprawnych i itp.);

5) **nośniku reklamy** – należy przez to rozumieć urządzenie reklamowe w jakiejkolwiek materialnej formie wraz z elementami konstrukcyjnymi i zamocowaniami, zawierające powierzchnię przeznaczoną do eksponowania reklamy;

6) **obszarze** – należy przez to rozumieć obszar objęty ustaleniami planu, w granicach przedstawionych na rysunku planu;

7) **powierzchni biologicznie czynnej** – należy przez to rozumieć teren z nawierzchnią ziemną zapewniającą naturalną wegetację roślinną, 50% powierzchni tarasów i stropodachów z nawierzchnią ziemną nie mniejszą niż 10m2 urządzoną w sposób zapewniający wegetację oraz wody powierzchniowe na tym terenie;

8) **powierzchni zabudowy** – należy przez to rozumieć powierzchnię wyznaczoną przez rzut pionowy zewnętrznych krawędzi budynku na powierzchnię terenu. Powierzchnia zabudowy nie zawiera powierzchni schodów, pochylni i ramp zewnętrznych, studzienek doświetlających okienka piwniczne, elementów przeciwsłonecznych, daszków, gzymsów i okapów, a także nadwieszonych części budynku na parterem oraz części położonych poniżej poziomu terenu;

9) **przeznaczeniu podstawowym** – należy przez to rozumieć rodzaj przeznaczenia terenu, zgodnie z ustaleniami szczegółowymi, który zajmuje nie mniej niż 60% powierzchni działki budowlanej;

10) **przeznaczeniu uzupełniającym** – należy przez to rozumieć przeznaczenie inne niż podstawowe, dopuszczone na warunkach określonych planem;

11) **przepisach odrębnych** – należy przez to rozumieć przepisy ustaw wraz z aktami wykonawczymi;

12) **szpalerach drzew** – należy przez to rozumieć jednorzędowe nasadzenia drzew zgodnie z rysunkiem planu, w odstępach zapewniających wytworzenie zwartej ściany zieleni przez korony drzew, z dopuszczeniem realizacji pomiędzy poszczególnymi drzewami, w sposób nie zakłócający ciągłości szpaleru, wjazdów do garaży i wjazdów na dany teren;

13) **szyldzie reklamowym** – należy przez to rozumieć nośnik reklamowy podający nazwę działalności znajdującej się w budynku, na którym szyld reklamowy jest zainstalowany;

14) **terenie** – należy przez to rozumieć teren ograniczony na rysunku planu liniami rozgraniczającymi i symbolem, w którym cyfry oznaczają numer terenu na obszarze, litery oznaczają przeznaczenie podstawowe;

15) **tymczasowym zagospodarowaniu terenu** – należy przez to rozumieć ograniczone w czasie zagospodarowanie terenu dopuszczonego na warunkach określonych w planie;

16) **uchwale** – należy przez to rozumieć niniejszą uchwałę, o ile z treści przepisu nie wynika inaczej;

17) **usługach** – należy przez to rozumieć działalność prowadzoną w obiektach wolnostojących lub lokalach użytkowych wbudowanych, której celem jest zaspokojenie potrzeb ludności, a nie wytwarzanie dóbr materialnych bezpośrednio metodami przemysłowymi, z wykluczeniem usług uciążliwych,

18) **usługach uciążliwych** – należy przez to rozumieć wszelką działalność lub obiekty zaliczane do przedsięwzięć mogących zawsze znacząco oddziaływać na środowisko, dla których obowiązek sporządzenia raportu o oddziaływaniu na środowisko jest obligatoryjny oraz mogących potencjalnie znacząco oddziaływać na środowisko, dla których stwierdzono konieczność wykonania raportu, w przypadku jeżeli raport ten wykaże negatywne oddziaływanie inwestycji na środowisko;

19) **usługach towarzyszących** – należy przez to rozumieć usługi wspomagające funkcję podstawową lub uzupełniającą bezpośrednio, powodujące zwiększenie możliwości użytkowych, zwiększenie intensywności wykorzystania terenu w celu jego uatrakcyjnienia, powodujące rozszerzenie usług nie powodujących negatywnego oddziaływania na funkcję podstawową, czasami konieczne rozszerzenie funkcji podstawowej lub uzupełniającej o nowe formy działalności gospodarczej (blisko związanej z funkcją podstawową),powodującą racjonalne wykorzystanie możliwości nieruchomości, obiektu, przestrzeni działki;

20) **wskaźniku powierzchni zabudowy** – należy przez to rozumieć wyrażony w procentach iloraz sumy powierzchni zabudowy wszystkich obiektów zlokalizowanych na każdej działce budowlanej położonej w danym terenie i powierzchni tej działki, jeżeli ustalenia szczegółowe nie stanowią inaczej;

21) **wskaźniku maksymalnej intensywności zabudowy** – należy przez to rozumieć maksymalną wartość stosunku powierzchni całkowitej wszystkich kondygnacji nadziemnych, wszystkich budynków istniejących i lokalizowanych na danej działce budowlanej do powierzchni całkowitej tej działki.

2. Inne określenia użyte w uchwale, a nie wymienione powyżej należy rozumieć zgodnie z ich definicjami umieszczonymi w przepisach odrębnych;

3. Nazwy ulic, osiedli oraz jednostek organizacyjnych i instytucji, przywołane w uchwale należy rozumieć jako nazwy obowiązujące na dzień jej podjęcia, które mogą ulec zmianie.

STAROSTWO POWIATOWE W KOŁOMYI
Wydział Budownictwa
05-200 Wołomin, ul. Radzymińska
tel. 787-43-01 w. 108, 107, 110, 114

Z up. Burmistrza
Paweł Seweryniak
NACZELNIK WYDZIAŁU
Urbanistyki

Załącznik nr 2 (WU.6727.1.14.2013)

Wyrys z miejscowego planu zagospodarowania przestrzennego pn.: „Osiedle Wiosenna"w Wołominie
Skala 1:1000

SEKCJA A

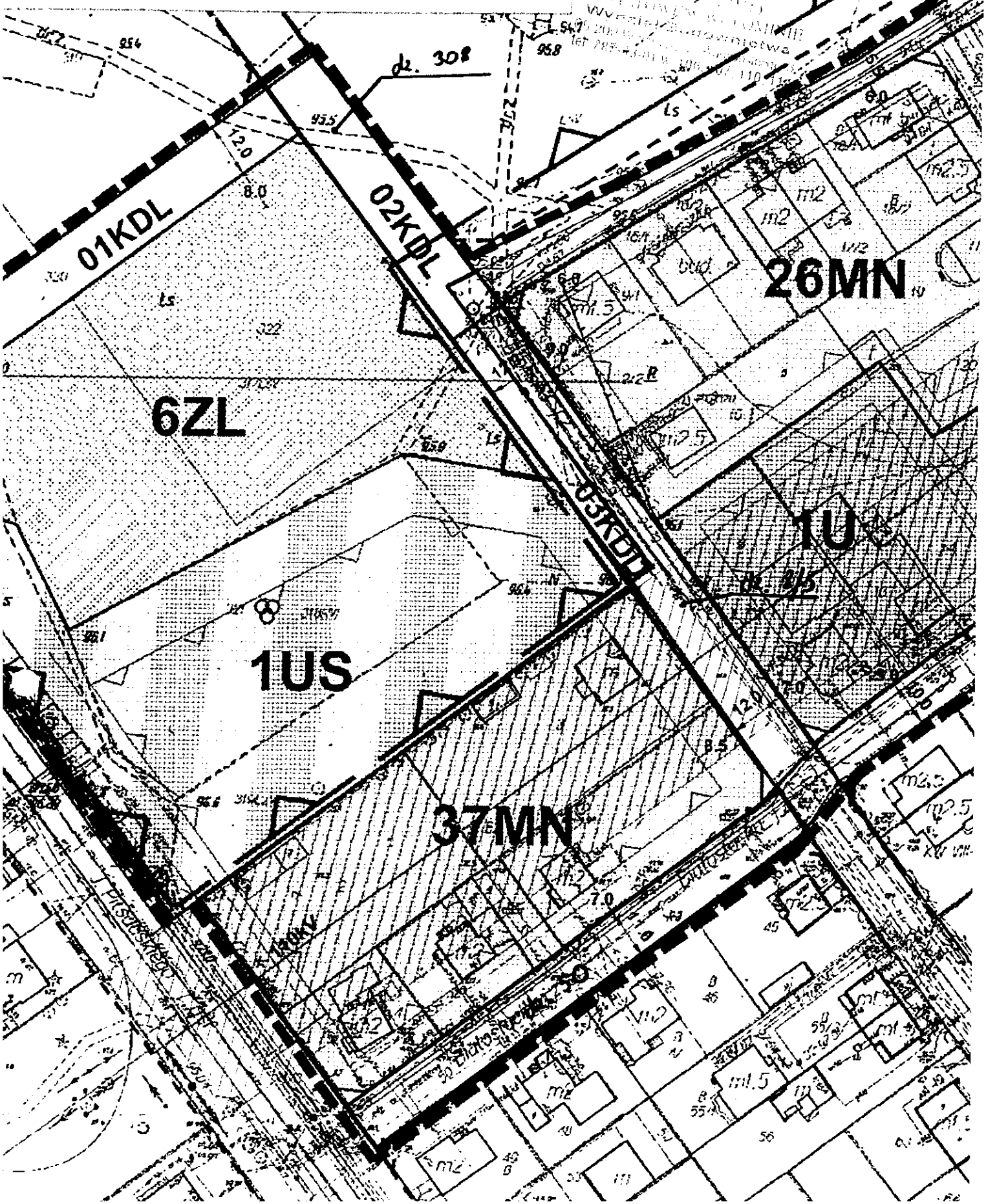

Załącznik nr 2 (WU.6727.1.14.2013)

Wyrys z miejscowego planu zagospodarowania przestrzennego pn.: ,,Osiedle Wiosenna"w Wołominie
Skala 1:1000

SEKCJA B

24.

Z up. Burmistrza
Paweł Seweryniak
NACZELNIK WYDZIAŁU
Urbanistyki

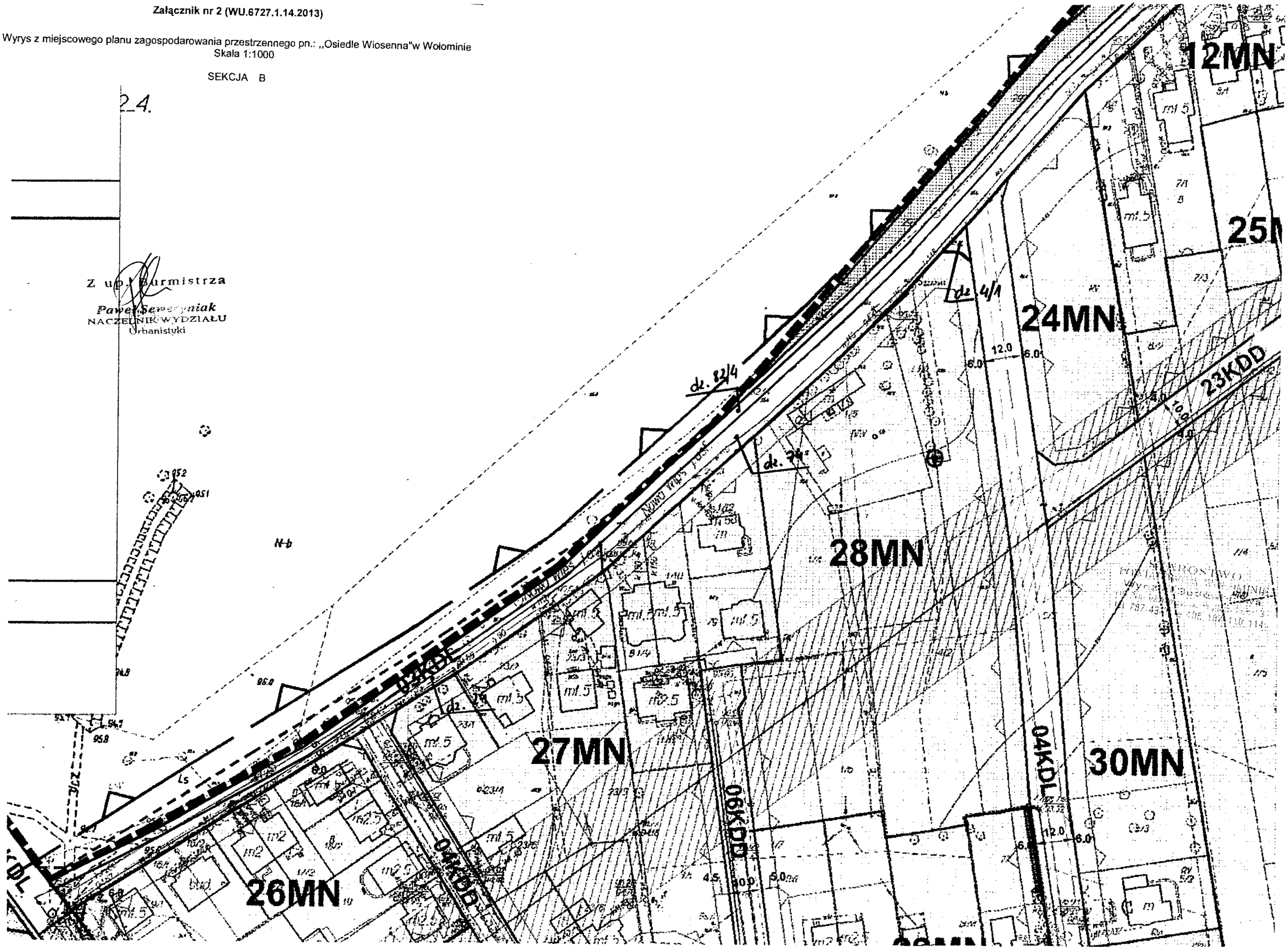

Załącznik nr 2 (WU.6727.1.14.2013)

Wyrys z miejscowego planu zagospodarowania przestrzennego pn.: „Osiedle Wiosenna"w Wołominie
Skala 1:1000

SEKCJA C

Z up. Burmistrza
Paweł Seweryniak
NACZELNIK WYDZIAŁU
Urbanistyki

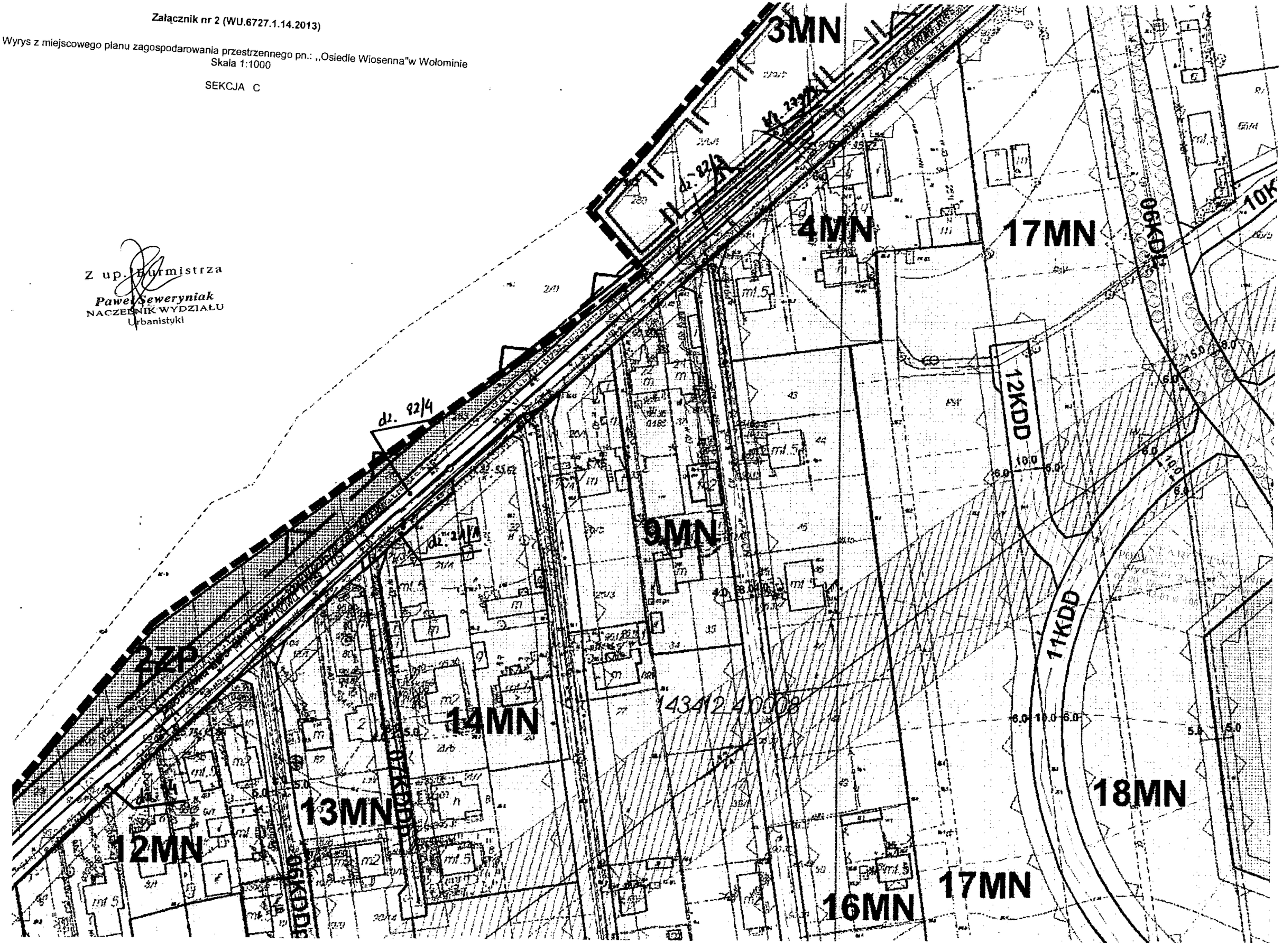

Załącznik nr 2 (WU.6727.1.14.2013)

Wyrys z miejscowego planu zagospodarowania przestrzennego pn.: „Osiedle Wiosenna"w Wołominie
Skala 1:1000

SEKCJA D

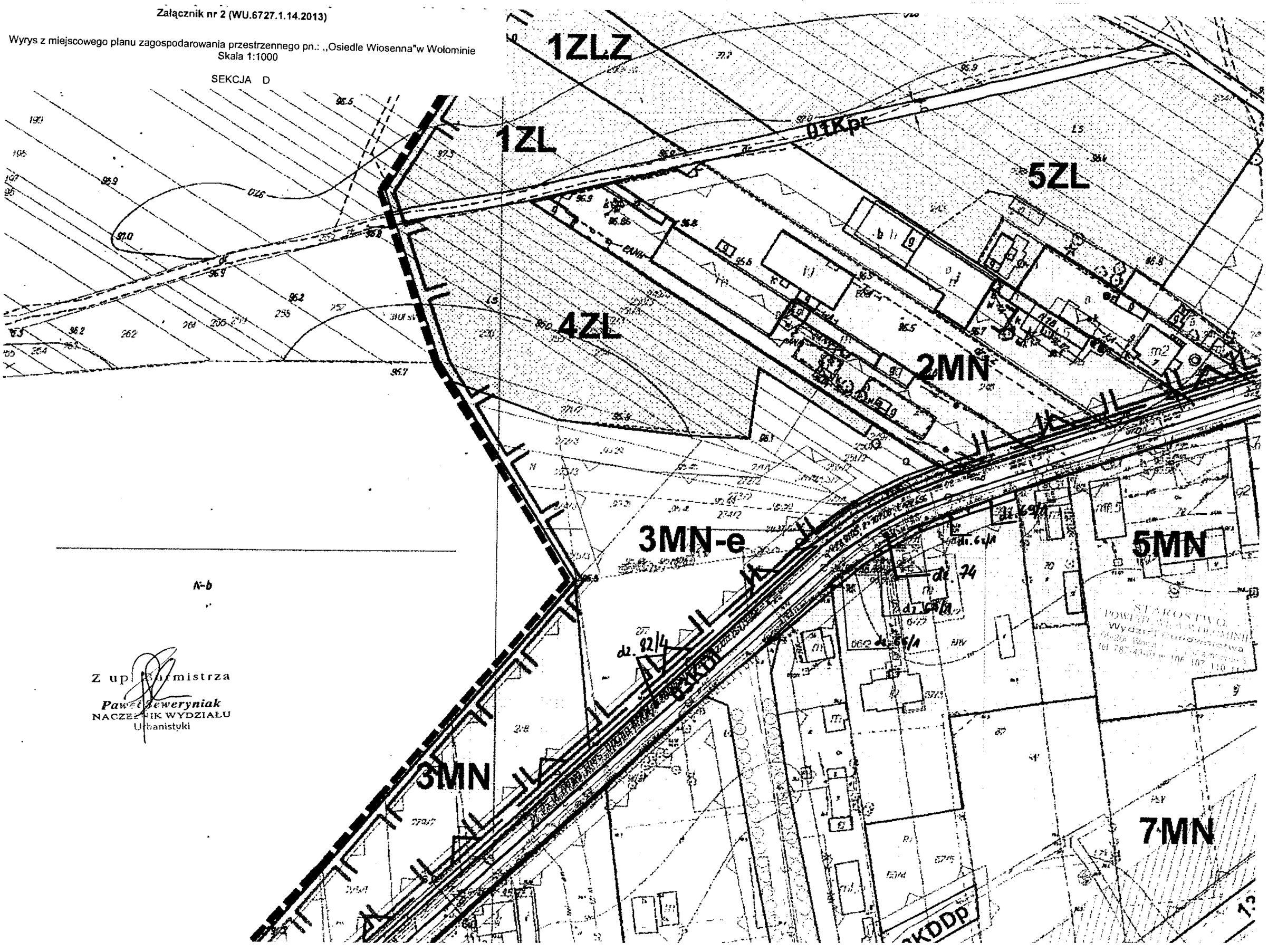

N-b

Z up. Burmistrza
Paweł Seweryniak
NACZELNIK WYDZIAŁU
Urbanistyki

Załącznik nr 2 (WU.6727.1.14.2013)

Wyrys z miejscowego planu zagospodarowania przestrzennego pn.: „Osiedle Wiosenna"w Wołominie
Skala 1:1000

SEKCJA E

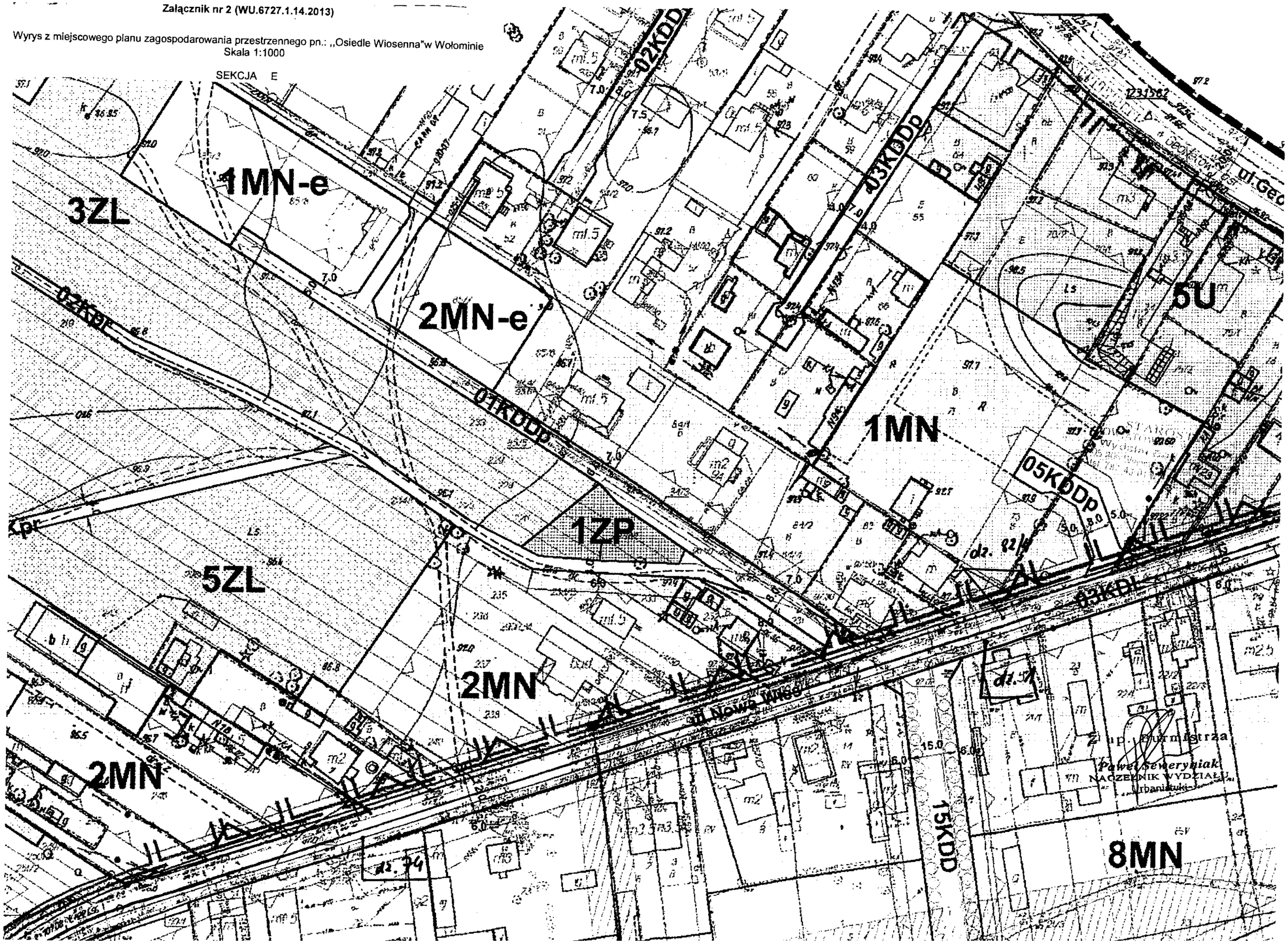

Załącznik nr 2 (WG.6727.1.14.20[illegible])

Wyrys z miejscowego planu zagospodarowania przestrzennego pn.: „Osiedle Wiosenna"w Wołominie
Skala 1:1000

SEKCJA F

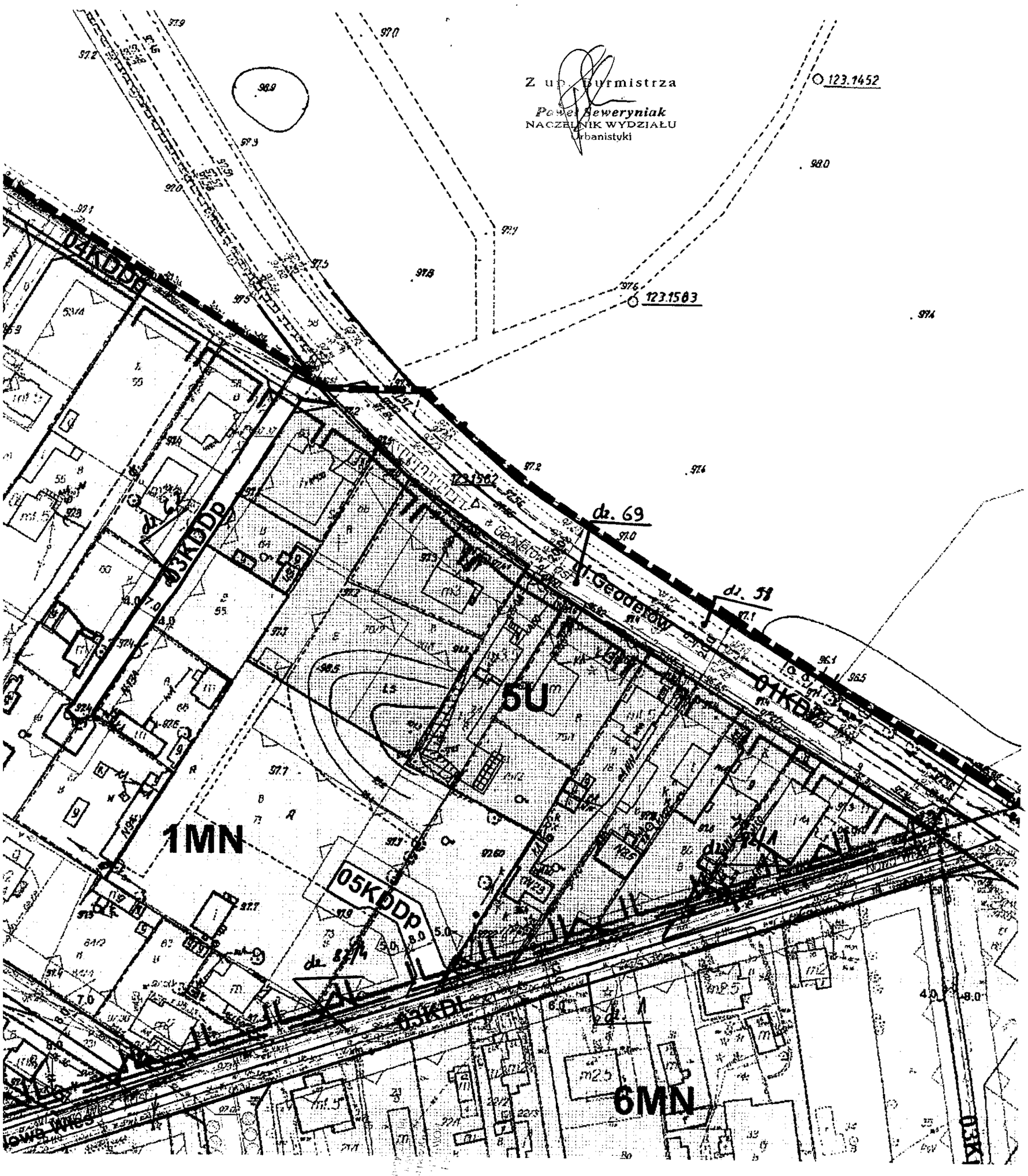

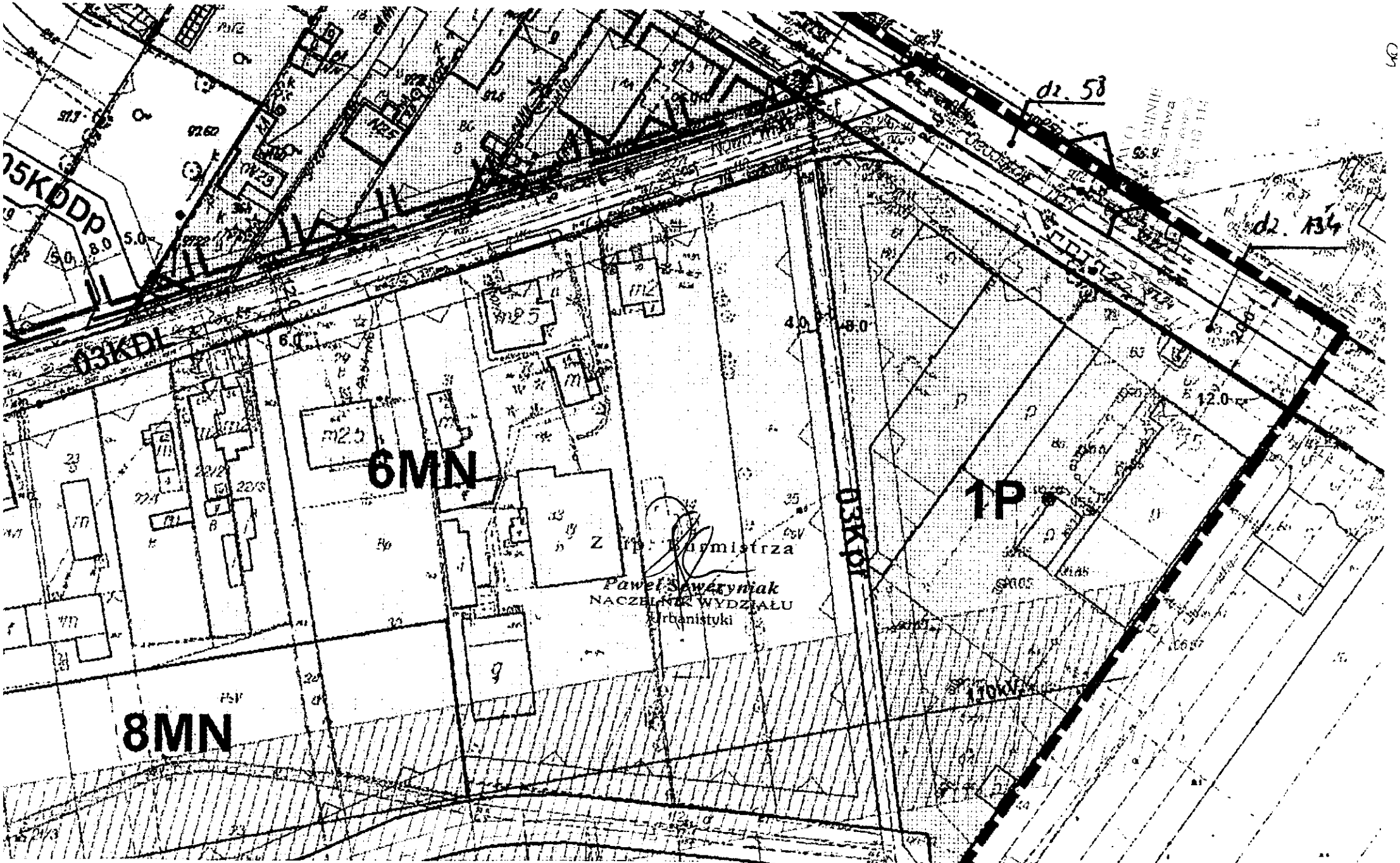

Załącznik nr 2 (WU.6727.1.14.2013)

Vyrys z miejscowego planu zagospodarowania przestrzennego pn.: ,,Osiedle Wiosenna"w Wołominie
Skala 1:1000

SEKCJA G

Załącznik nr 2 (WU.6727.1.14.2013)

Wyrys z miejscowego planu zagospodarowania przestrzennego pn.: ,,Osiedle Wiosenna"w Wołominie
Skala 1:1000

SEKCJA H

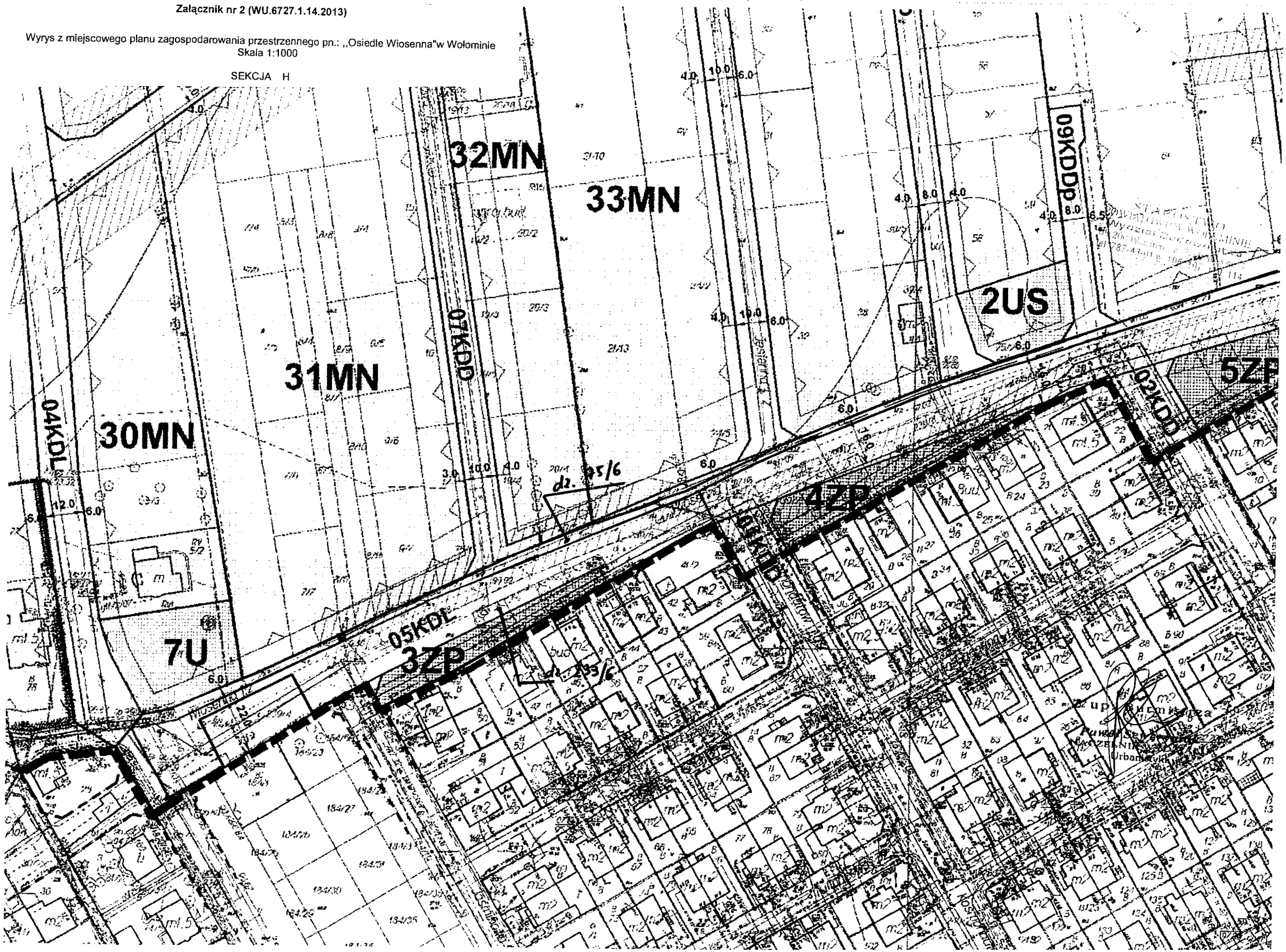

Załącznik nr 2 (WU.6727.1.14.2013)

Wyrys z miejscowego planu zagospodarowania przestrzennego pn.: ,,Osiedle Wiosenna"w Wołominie
Skala 1:1000

SEKCJA I

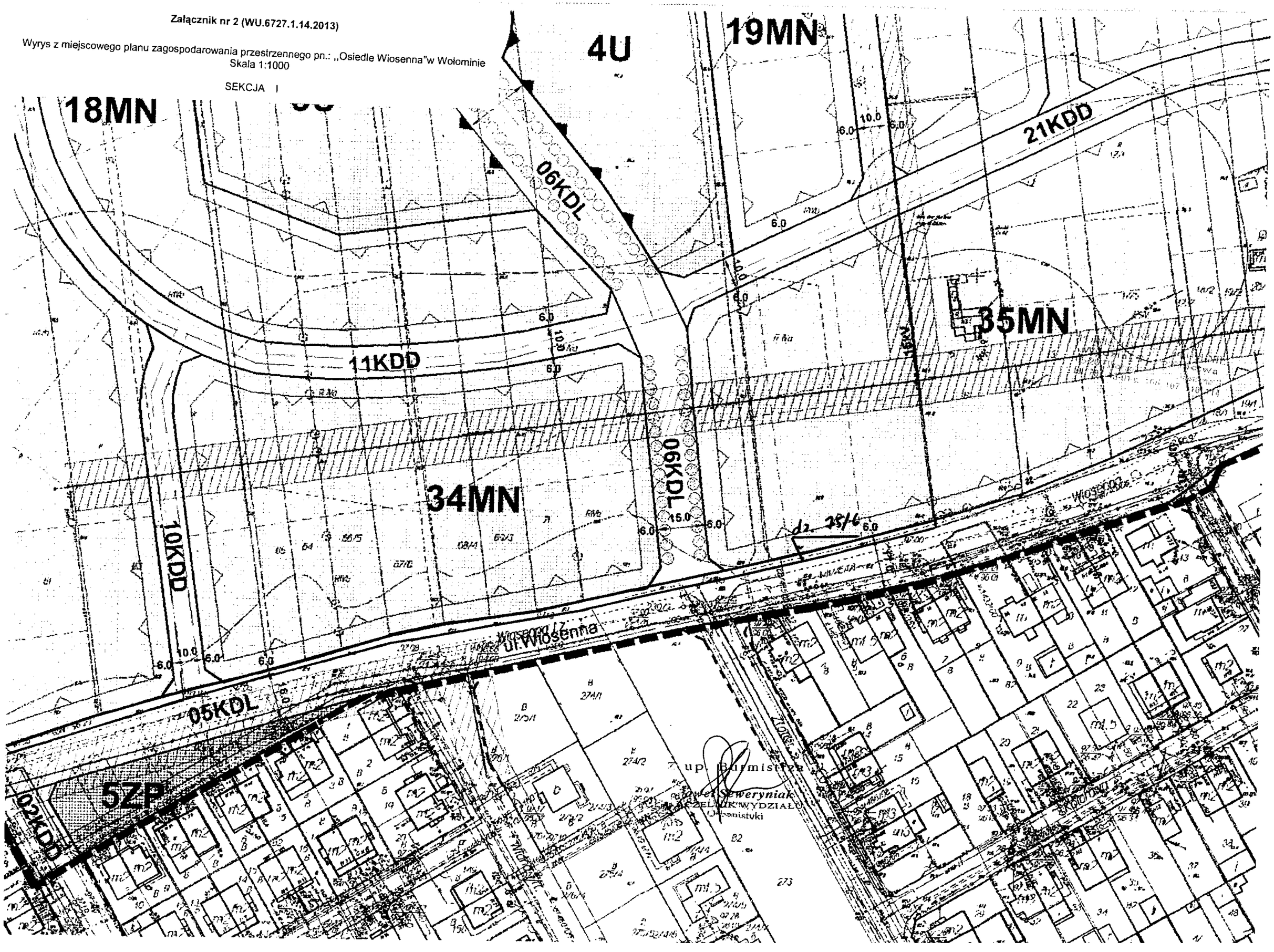

Załącznik nr 2 (WU.6727.1.14.2013)

Wyrys z miejscowego planu zagospodarowania przestrzennego pn.: „Osiedle Wiosenna"w Wołominie
Skala 1:1000

SEKCJA J

Z up. Burmistrza
Paweł Seweryniak
NACZELNIK WYDZIAŁU
Urbanistyki

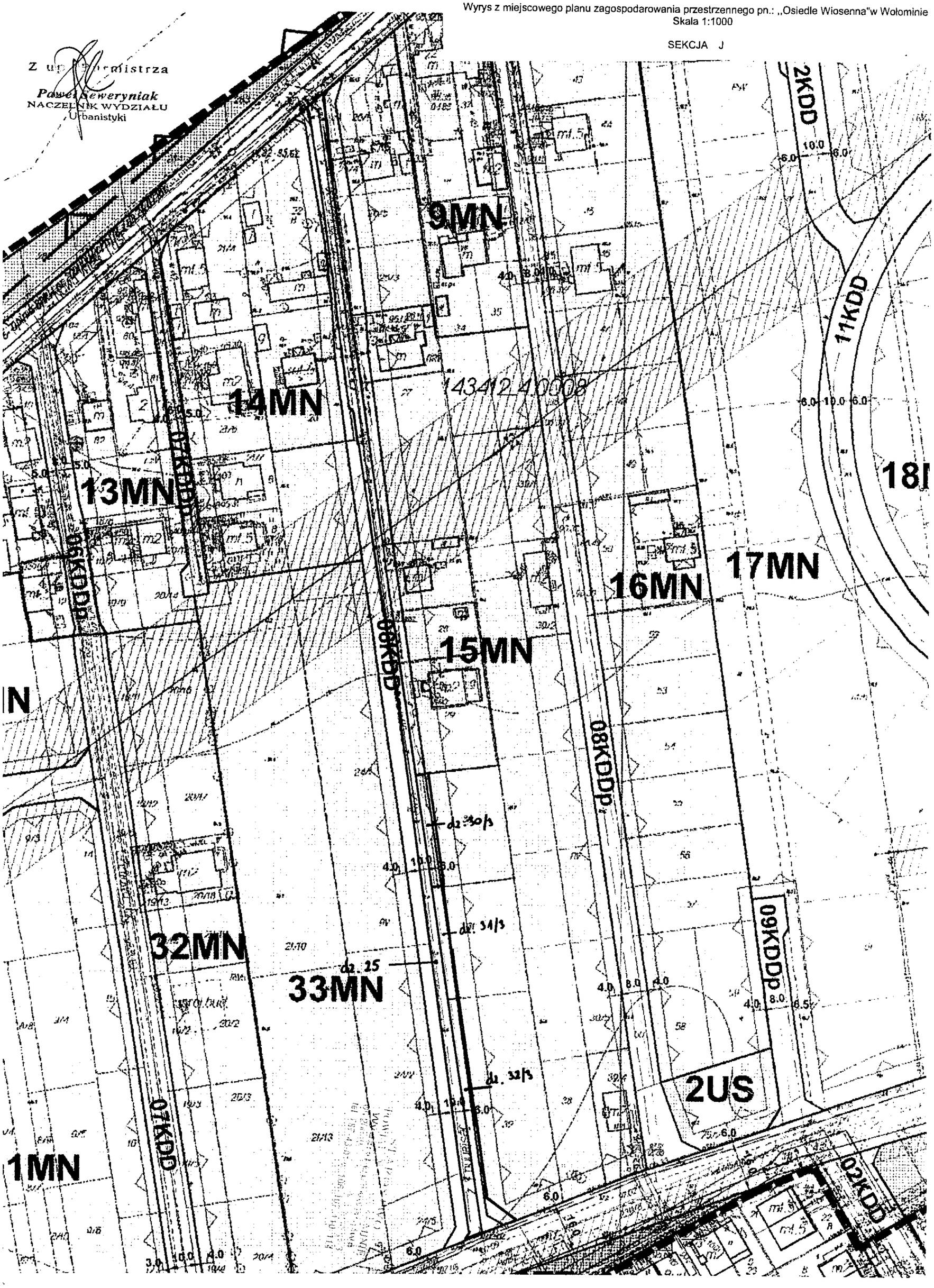

Załącznik nr 2 (WU.6727.1.14.2013)

Wyrys z miejscowego planu zagospodarowania przestrzennego pn.: ,,Osiedle Wiosenna"w Wołominie
Skala 1:1000

SEKCJA K

Z upr. Burmistrza
Paweł Seweryniak
NACZELNIK WYDZIAŁU
Urbanistyki

MIEJSCOWY PLAN ZAGOSPODAROWANIA PRZESTRZENNEGO
PN. OSIEDLE WIOSENNA W WOŁOMINIE
RYSUNEK PLANU

SKALA 1:1000

Z up. Burmistrza
Paweł Ceweryniak
NACZELNIK WYDZIAŁU
Urbanistyki

WYRYS ZE SUIKZP GMINY WOŁOMIN

DECYDUJĄCE USTALENIA PLANU

ELEMENTY INFORMACYJNE PLANU

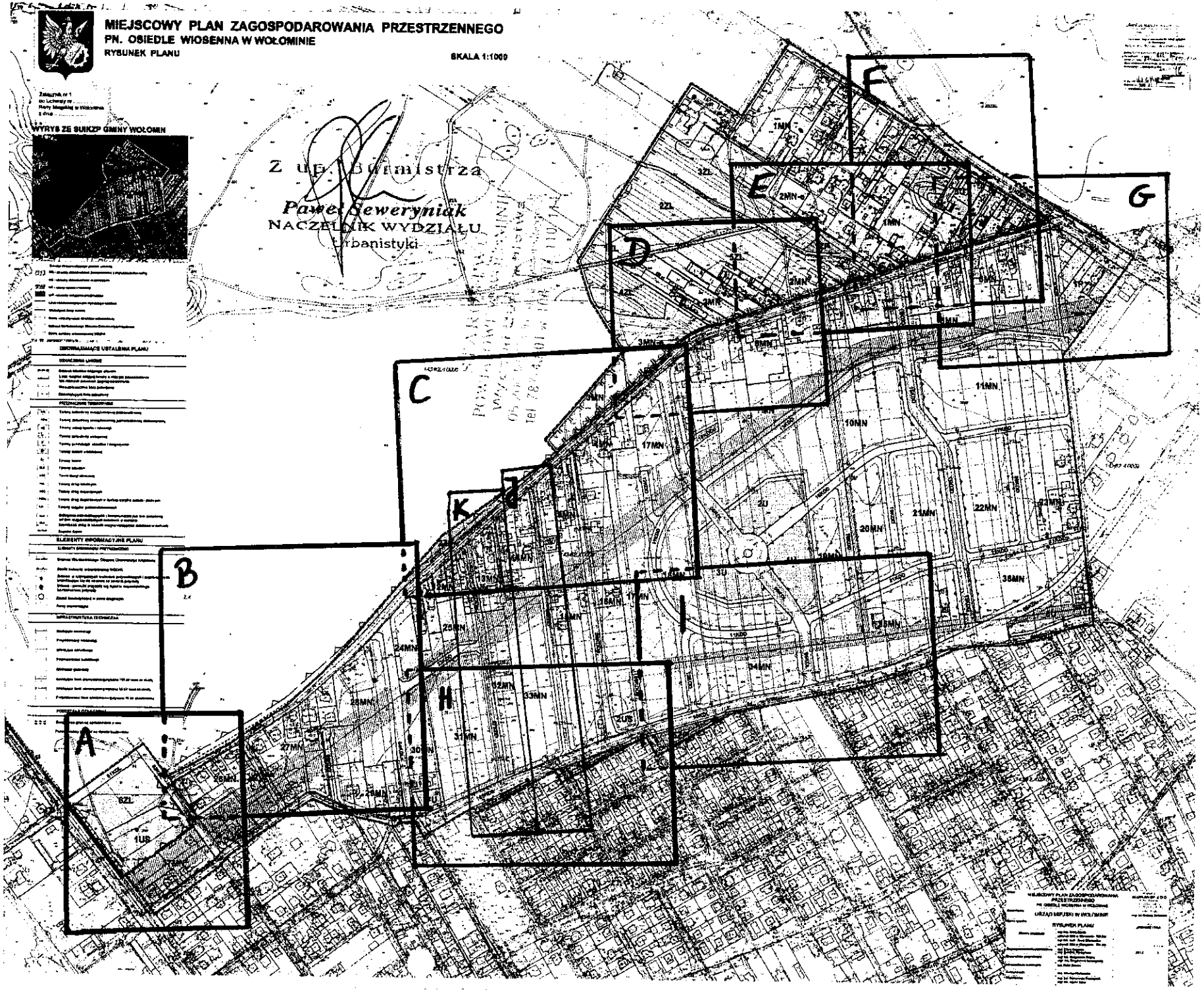

Legenda do miejscowego planu zagospodarowania przestrzennego pn. "Osiedle Wiosenna"

OBOWIĄZUJĄCE USTALENIA PLANU

OZNACZENIA LINIOWE

- Granica obszaru objętego planem
- Linia rozgraniczająca tereny o różnym przeznaczeniu lub różnych zasadach zagospodarowania
- Nieprzekraczalna linia zabudowy
- Obowiązująca linia zabudowy

PRZEZNACZENIE TERENÓW I INNE

- MN — Tereny zabudowy mieszkaniowej jednorodzinnej
- MNe — Tereny zabudowy mieszkaniowej jednorodzinnej ekstensywnej
- US — Tereny usług sportu i rekreacji
- U — Tereny zabudowy usługowej
- P — Tereny produkcyji, składów i magazynów
- ZP — Tereny zieleni urządzonej
- ZL — Tereny lasów
- ZLZ — Tereny zalesień
- KDZ — Teren drogi zbiorczej
- KDL — Tereny dróg lokalnych
- KDD — Tereny dróg dojazdowych
- KDDp — Tereny dróg dojazdowych o funkcji ciągów pieszo-jezdnych
- Kpr — Tereny ciągów pieszo-rowerowych
- 14.0 — Odległość obowiązujących i nierzekraczalnych linii zabudowy od linii rozgraniczających mierzona w metrach
- 14.0 — Szerokość dróg w liniach rozgraniczających mierzona w metrach
- Szpaler drzew

ELEMENTY INFORMACYJNE PLANU

ELEMENTY ŚRODOWISKA PRZYRODNICZEGO

- Granica Warszawskiego Obszaru Chronionego Krajobrazu
- Strefa ochrony urbanistycznej WOCHK
- Drzewa o najwyższych walorach przyrodniczych i krajobrazowych kwalifikujące się do uznania za pomnik przyrody
- Drzewa - pomniki przyrody wg rejestru wojewódzkiego konserwatora przyrody
- Zieleń towarzysząca w pasie drogowym
- Rowy melioracyjne

INFRASTRUKTURA TECHNICZNA

- Istniejące wodociągi
- Projektowany wodociąg
- Istniejąca kanalizacja
- Projektowana kanalizacja
- Istniejący gazociąg
- Istniejąca linia elektroenergetyczna 110 kV wraz ze strefą
- Istniejąca linia elektroenergetyczna 15 kV wraz ze strefą
- Projektowana linia elektroenergetyczna 15 kV skablowana

POZOSTAŁE OZNACZENIA

- Drogi poza granicą opracowania planu
- Proponowany podział na działki budowlane

Mazowiecki Zarząd Dróg Wojewódzkich
w Warszawie
ul. Mazowiecka 14, 00-048 Warszawa
tel. 22 244-90-00 do 11; fax: 22 244-90-13
(8)

Objęte obrębu procedury

mgr inż. Piotr Modrakowski
... budowlanego ... projektowania
bez ... ważności instalacyjnej
w zakresie instalacji urządzeń cieplnych,
wentylacyjnych, gazowych, wodociągowych
i kanalizacyjnych
Nr MAZ/0... -OOS/09

Warszawa, dnia 03.07.2013r.

.....
(pieczątka MZDW)

U-4-4420-716-13-1

DECYZJA NR 468/07/2013

Na podstawie art. 39 ust. 1a, ust. 3, ust. 3a, ust 5, ustawy z dnia 21 marca 1985 r. o drogach publicznych (tekst jednolity Dz. U. z 2013 roku, poz. 260), oraz art. 104 Kodeksu Postępowania Administracyjnego (tekst jednolity Dz. U. z 2013 roku, poz. 267), oraz uchwały Nr 242/16/07 Zarządu Województwa Mazowieckiego z dnia 6 lutego 2007 roku w sprawie udzielenia upoważnienia dla Dyrektora oraz Zastępców Dyrektora Mazowieckiego Zarządu Dróg Wojewódzkich w Warszawie, zmienionej uchwałą Nr 2568/97/07 z dnia 6 grudnia 2007r. uchwałą Nr 2690/101/07 z dnia 19 grudnia 2007r., uchwałą Nr 659/128/08r. z dnia 16 kwietnia 2008r., uchwałą nr 1425/125/08 z dnia 8 lipca 2008r. oraz uchwałą Nr 658/336/10 z dnia 7 kwietnia 2010r., po rozpatrzeniu wniosku z dnia 19.06.2013r. (data wpływu do MZDW – 19.06.2013r.) złożonego przez:

Przedsiębiorstwo Wodociągów i
Kanalizacji Sp. z o.o.
05-200 Wołomin, ul. Graniczna 1

w sprawie zezwolenia na lokalizację sieci kanalizacji sanitarnej w pasie drogowym drogi wojewódzkiej nr 635.

ZEZWALA SIĘ WNIOSKODAWCY

na lokalizację **sieci kanalizacji sanitarnej** w pasie drogowym drogi wojewódzkiej nr **635**, w m. Wołomin, ul. Geodetów, (działka drogowa: nr 69, obręb nr 06), wg lokalizacji przedstawionej na mapie do celów projektowych stanowiącą integralną część niniejszej decyzji (Zał. nr 1).
Niniejsze zezwolenie obowiązuje w okresie od 03.07.2013r. do 02.07.2016r.

Ustala się następujące warunki zezwolenia:

1. Jeżeli budowa, przebudowa lub remont drogi wymaga przełożenia urządzenia lub obiektu o którym mowa w art. 39 ust. 3 (uzgodnionego niniejszą decyzją), koszt tego przełożenia ponosi jego właściciel, zgodnie z art. 39 ust 5 ustawy o drogach publicznych (Dz. U. z 2013roku, poz. 260).
2. Wyjątkowo dopuszcza się lokalizację (równoległą do osi drogi wojewódzkiej) w pasie drogowym, pod warunkiem maksymalnego zbliżenia sieci do granic pasa drogowego oraz na głębokości min. 2,0m poniżej rzędnej dna rowu.
3. Wykopy otwarte w pasie drogowym drogi wojewódzkiej ograniczyć do niezbędnego minimum, Prace wykonywać przed przebudową drogi wojewódzkiej.
4. Przejście poprzeczne kanalizacji sanitarnej pod zjazdami z drogi wojewódzkiej wykonać metodą przewiertu/przekopu, bez naruszenia warstw konstrukcyjnych nawierzchni zjazdu, umieszczając przewód w rurze osłonowej.
5. W przypadku kolizji z istniejącym zadrzewieniem przydrożnym roboty wykonywać ze szczególną ostrożnością, metodą przecisku/przewiertu poza strefą zasięgu korzeni. W przypadku konieczności usunięcia drzewa, uzyskanie decyzji na jego usunięcie oraz koszty związane z jego usunięciem należeć będą do inwestora.
6. W przypadku wystąpienia kolizji przy umieszczaniu w/w urządzenia z innymi urządzeniami poziemnymi, usuniecie kolizji oraz koszty z tym związane należeć będą do inwestora.
7. Wykonać inwentaryzację geodezyjną powykonawczą, jeden egzemplarz przekazać do Rejonu Drogowego Wołomin
8. Po zakończeniu prac, należy przywrócić pas drogowy do poprzedniego stanu użyteczności zgodnie z aktualną wiedzą inżynierską, przy zachowaniu wymogów rozporządzenia Ministra Transportu i Gospodarki Morskiej z dnia 2 marca 1999r. w sprawie warunków technicznych, jakim powinny odpowiadać drogi i ich usytuowanie (Dz. U. z 1999r. Nr 43, poz. 430) oraz obowiązujących norm i przepisów.

47

Niniejsza decyzja stanowi również oświadczenie o dysponowaniu nieruchomością na cele budowlane (art. 32 i 33 ustawy z dnia 7 lipca 1994r. Prawo budowlane), w zakresie wynikającym z uzgodnionej lokalizacji.

UZASADNIENIE

Zgodnie z art. 39 ust 1a. ustawy o drogach publicznych jeżeli warunki techniczne i wymogi bezpieczeństwa pozwalają na lokalizację urządzeń infrastruktury telekomunikacyjnej, a także służących do doprowadzania lub odprowadzania płynów, pary, gazu, energii elektrycznej oraz urządzeń związanych z ich eksploatacją nie stosuje się zakazu określonego w art. 39 ust. 1 pkt. 1, który zabrania lokalizacji obiektów budowlanych, umieszczenia urządzeń przedmiotów i materiałów niezwiązanych z potrzebami zarządzania drogami lub potrzebami ruchu drogowego.

W uznaniu organu I instancji w niniejszej sprawie zachodzą przesłanki określone w art. 39 ust. 1a ustawy uzasadniające wyrażenie zgody na lokalizowanie w pasie drogowym drogi wojewódzkiej przedmiotowego urządzenia. Lokalizacja nie powinna wpływać negatywnie na funkcjonowanie układu drogowego pod warunkiem zachowania przez stronę wnioskującą w/w warunków.

Decyzja jest zgodna z wnioskiem strony.

POUCZENIE

Od niniejszej decyzji służy stronie odwołanie do Samorządowego Kolegium Odwoławczego w Warszawie, ul. Kielecka 44, za pośrednictwem Mazowieckiego Zarządu Dróg Wojewódzkich w Warszawie w terminie 14 dni od dnia jej doręczenia.

Niniejsza decyzja nie upoważnia do prowadzenia robót w pasie drogowym.

Przed przystąpieniem do prowadzenia robót budowlanych Inwestor winien:

1. dokonać uzgodnienia z Rejonem Drogowym w Wołominie projektu budowlanego urządzenia (przed uzyskaniem pozwolenia na budowę / zgłoszeniem robót),
2. uzyskać pozwolenie na budowę lub dokonać zgłoszenia budowy albo wykonywania robót budowlanych w trybie i na zasadach określonych w przepisach art. 82 ustawy prawo budowlane.
3. zatwierdzić w Departamencie Nieruchomości i Infrastruktury Urzędu Marszałkowskiego Województwa Mazowieckiego ul. Kłopotowskiego 5, 03-718 Warszawa - projekt organizacji ruchu i zabezpieczenia miejsca robót na czas budowy (zgodnie z § 1 ust. 3 pkt.2 Rozporządzenia Rady Ministrów z 1 czerwca 2004r. w sprawie określania warunków zezwoleń na zajęcie pasa drogowego, Dz. U. z 2004r. Nr 140, poz. 1481),
4. uzyskać zezwolenie w Rejonie Drogowym w Wołominie, na umieszczenie w/w urządzeń w pasie drogowym drogi wojewódzkiej, a następnie uzyskać zezwolenie na prowadzenie robót w pasie drogowym.

Zał. mapa do celów projektowych.

Otrzymują:

1. Przedsiębiorstwo Wodociągów i Kanalizacji Sp. z o.o. 05-200 Wołomin, ul. Graniczna 1
2. Rejon Drogowy Wołomin 05-200 Wołomin, ul. Kobyłkowska 1.
3. a/a.

Z up. ZARZĄDU WOJEWÓDZTWA MAZOWIECKIEGO
p.o. Dyrektora
Mazowieckiego Zarządu Dróg Wojewódzkich
w Warszawie

mgr inż. Zbigniew Ostrowski

Decyzja Nr 468/07/2013
z dnia 03.07.2013r.

LQ

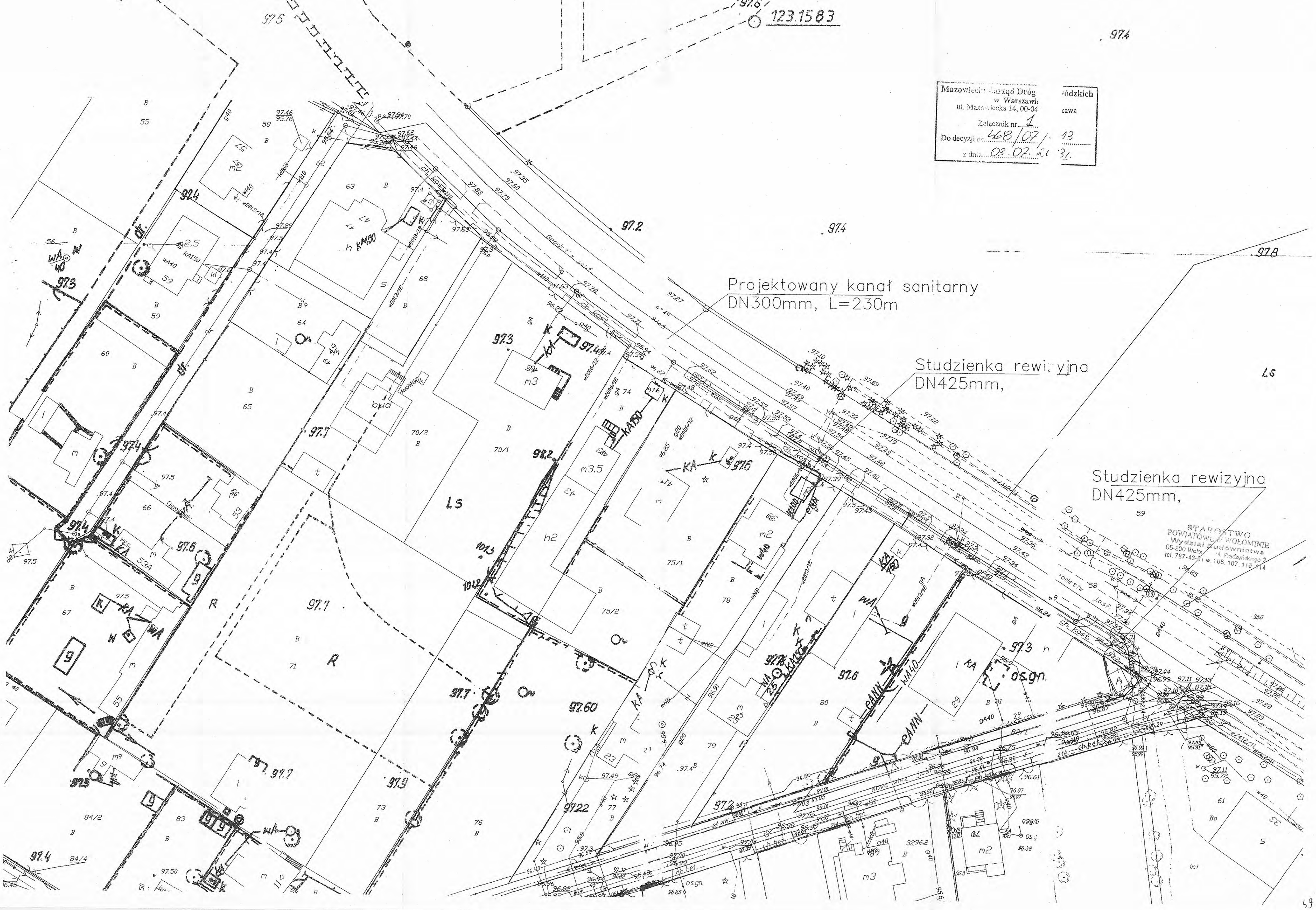
Projektowany kanał sanitarny
DN300mm, L=230m
Studzienka rewizyjna
DN425mm,
Studzienka rewizyjna
DN425mm,
123.1583
Mazowiecki Zarząd Dróg Wojewódzkich
w Warszawie
ul. Mazowiecka 14, 00-04 Warszawa
Załącznik nr 1
Do decyzji nr 468/07/13
z dnia 03.07.2013 r.
STAROSTWO POWIATOWE W WOŁOMINIE
Wydział Budownictwa
05-200 Wołomin, ul. Radzymińskiego 3
tel. 787-43-81 w. 106, 107, 110, 114

Wołomin dnia 16.07.2013

Starostwo Powiatowe w Wołominie
Zespół Uzgadniania
Dokumentacji Projektowej
05-200 Wołomin
ul. Powstańców 8
tel. 022-787-66-28

ZUD.6630.1219.2013

OPINIA 1386/2013

Przedmiot opinii: sieć kanalizacji sanitarnej z przyłączami, sieć wodociągowa z przyłączami

Inwestor: PWiK Sp. z o.o. w Wołominie

Na wniosek z dnia: 2013.07.10

Data złożenia wniosku do Powiatowego Zespołu Uzgadniania Dokumentacji: 2013.07.11

Zgodnie z Ustawą z dnia 17 maja 1989 r. Prawo Geodezyjne i Kartograficzne (Dz. U. z 2010 r. Nr.193, poz.1287 z późn. zm.) Starosta Wołomiński **opiniuje pozytywnie** dokumentację projektową obiektu położonego **w m. Wołomin, ul. Nowa Wieś, Geodetów, Jesienna, Zimowa**

Uwagi i zalecenia jednostek opiniujących dokumentację projektową:

1.TP-w miejscach skrzyżowań i zbliżeń do sieci telekomunikacyjnej prace ziemne wykonywać ręcznie z zachowaniem ostrożności pod nadzorem TP S.A. Techniczna Obsługa Klienta, Wydział Utrzymania Sieci 03-737 Warszawa ul. Brzeska 24.

2.PGNiG SPV4 Sp. z o.o. - w miejscach skrzyżowań z siecią gazową prace ziemne wykonywać ręcznie z zachowaniem szczególnej ostrożności. Przed przystąpieniem do robót zgłosić nadzór techniczny do PGNiG SPV4 Sp. z o.o. RDG Wołomin ul. Piłsudskiego 2A, tel: (22) 667-39-73.

3. PGE - w miejscu skrzyżowania projektowanych urządzeń z istniejącą linią kablową SN -15kV na istniejące kable SN -15KV należy nałożyć rury ochronne typu AROT o śr. 160mm pod bezpośrednim nadzorem pracowników RE Legionowo tel. (22) 763-57-17. Ponadto roboty ziemne należy wykonywać ręcznie z zachowaniem szczególnej ostrożności.

4.WOŚ - prace ziemne w zasięgu koron drzew należy wykonywać ręcznie bez uszkadzania korzeni

5.Przy punktach osnowy geodezyjnej prace ziemne wykonywać z zachowaniem szczególnej ostrożności nie naruszając ich posadowienia. W przypadku uszkodzenia lub zniszczenia punkt należy wznowić lub odtworzyć.

4 zał. w 2 egz.
Sporządziła:
Janina Zakrzewska

STAROSTWO
POWIATOWE W WOŁOMINIE
Powiatowy Zespół Uzgadniania
Dokumentacji Projektowej
Sieci Uzbrojenia Terenu
05-200 Wołomin, ul. Powstańców 8

50

1. Opinia ważna jest przez okres 3 lat.
2. Zgodnie z Art. 27 Ustawy z dnia 17 maja 1989 r Prawo Geodezyjne i Kartograficzne (Dz. U. z 2010 r.Nr.193,poz.1287 z późn. zm.)
sieć uzbrojenia terenu podlega inwentaryzacji i ewidencji.
Inwestorzy są zobowiązani:

- zapewnić wyznaczenie i dokonanie pomiarów powykonawczych przez jedn. uprawnione do wykonywania prac geodezyjnych,
- pomiary powykonawcze sieci podziemnego uzbrojenia terenu, układanej w wykopach otwartych, należy wykonać przed ich zakryciem.

Postępowanie niezgodne z w/w przepisami, podlega karze grzywny, orzekanej na podstawie przepisów o postępowaniu w sprawach o wykroczeniach (Art. 48 ust. 1 pkt. 6 i ust. 2 Ustawy).
3.Integralną część opinii stanowi załącznik (załączniki) w postaci mapy (map) do celów projektowych z wkreślonym usytuowaniem projektowanych sieci uzbrojenia terenu.

Łączy Arkusz nr 2
LEGENDA
— rurociągi kanalizacyjne grawitacyjne PVC
— kanalizacja ciśnieniowa PE100 RNI0
— przewody elektryczne
— sieć wodociągowa
UZGODNIENIE:
- sieci kanalizacji sanitarnej z przyłączami – na odcinku 1-114
- sieci wodociągowej z przyłączami – na odcinku 305-321
BR PROJEKT
Projektowanie i wykonawstwo sieci
i instalacji sanitarnych
Danuta Kowalska
ul. Generałowej Leś 32 m 104 Warszawa
NIP: 801 132 0830 Regon: 142302630
STAROSTWO POWIATOWE W WOŁOMINIE
Powiatowy Ośrodek Dokumentacji Geodezyjnej i Kartograficznej w Wołominie
W ostarzu zarejestrowano mapę
dotyczącą obszaru objętego zgłoszeniem robót budowlanych w dniu 20.07.2012 r. pod nr 4330/2012
zawiadomienie nr ref. 4/4-5661/13
2013 -07- 11
Wołomin dn.
Pełnomocnik Starosty
Powiatowego Ośrodka Dokumentacji Geodezyjnej i Kartograficznej
Paulina Gołębiewska
ARKUSZ NR 1
STAROSTWO POWIATOWE W WOŁOMINIE
Wydział Budownictwa
05-200 Wołomin, ul. Piłsudskiego 3
tel. 787-4201 w. 106, 107, 110, 114
MAPA DO CELÓW PROJEKTOWYCH
SKALA 1 : 500
Nie wyłącza się istnienia w terenie innych nie wykazanych na mniejszej mapie uzbrojeń podziemnych, które nie były zgłoszone do inwentaryzacji oraz nie posiadają dokumentacji w instytucjach branżowych
Mapę wykonano bez badania obszaru szczegółowości w KW
Układ współrzędnych 2000 strefa 7, Kronstad 86
KEBG 124-496/13 GEODETA UPRAWNIONY
L.dz.3789/13
Wołomin dn. 2013r. mgr inż. Joanna Wiśniewska
www.geodezjawolomin.pl
Usługi Geodezyjne i Kartograficzne
Lesław ul. C.K.Norwida 108 05-252 Sobienie Jeziory
tel. 507 665 556, 513 529 380
NIP 1251391518, Regon 146110014
www.geodezjawolomin.pl
usługi geodezyjne Barłomej Cetera
05-252 Sobienie Jeziory ul. C.K.Norwida 108
e-mail: kontakt@geodezjawolomin.pl
tel. 507-665-556
pow. Wołomiński
gmina Wołomin
obręb: ul. Nowa Wieś, Geodetów, Jesienna,
Zimowa dz. 308, 62, 69, 82/1, 824/7, 58, 25,
74, 76, 1, 24, 50, 8/5
W Obrębach: 0006-06, 0007-07,
0008-08, 0009-09, 0014-14
Jednostka ew. 141412 4-Wołomin-miasto
Wykonano na podstawie art. 18 ustawy z dnia 17.05.1989 r. - Prawo geodezyjne i kartograficzne (t.j. Dz. U. 2010 r. Nr 193, poz 1286, ze zmianami) oraz rozporządzenia w sprawie ewidencji gruntów i budynków oraz rozporządzenia o rozporządzeniu i rozporządzeniu mapy wymaga zgody Starosty Powiatu Wołomińskiego
Nie wyłącza się istnienia w terenie innych nie wykazanych na mniejszej mapie uzbrojeń podziemnych, które nie były zgłoszone do inwentaryzacji oraz nie posiadają dokumentacji w instytucjach branżowych
Mapę wykonano bez badania obszaru szczegółowości w KW
Układ współrzędnych 2000 strefa 7, Kronstad 86
KEBG 124-496/13 GEODETA UPRAWNIONY
L.dz.3789/13
Wołomin dn. 2013r. mgr inż. Joanna Wiśniewska
www.geodezjawolomin.pl
Usługi Geodezyjne i Kartograficzne
Lesław ul. C.K.Norwida 108 05-252 Sobienie Jeziory
tel. 507 665 556, 513 529 380
NIP 1251391518, Regon 146110014
STAROSTWO POWIATOWE W WOŁOMINIE
Wydział Budownictwa
05-200 Wołomin, ul. Piłsudskiego 3
tel. 787-4201 w. 106, 107, 110, 114
ARKUSZ NR 1

UZGODNIENIE:
- sieci kanalizacji sanitarnej z przyłączami – na odcinku 111-185, 202-205 i 280-285

LEGENDA

— rurociągi kanalizacyjne grawitacyjne PVC
— kanalizacja ciśnieniowa PE100 PN10
O PP – przepompownia ścieków
— przewody elektryczne
— sieć wodociągowa

BR PROJEKT
Projektowanie instalacji sieci i instalacji sanitarnych
Błażej Rogulski
ul. Sosnowskiego 1 m 56, 02-784 Warszawa
tel. 501 051 418
NIP 951 172 [illegible] Regon 142707630

Zgodnie z art. 15 ustawy z dnia 17.05.1989 r. - Prawo geodezyjne i kartograficzne (t.j. Dz. U. 2000 r. Nr 100, poz 1086, ze zm.) rozpowszechnianie, rozprowadzanie oraz reprodukowanie w celach rozpowszechniania i rozprowadzania niniejszej mapy wymaga zezwolenia Starosty Powiatu Wołomińskiego

STAROSTWO POWIATOWE w WOŁOMINIE
Wydział Budownictwa, Geodezji i Gospodarki Nieruchomościami
ul. Sowińskiego 3, 05-200 Wołomin
tel. 22 787 50 00, fax 22 787 50 01, www.powiat-wolomin.pl
Nr 106, 107, 110, 114
143-01
Wołomin, dnia 17.07.2013 r.

Z upoważnienia Starosty
PRZEWODNICZĄCY
Zespołu Ustalania Opłat Geodezyjno-Prawnych
Bożena Kowalewska

www.geodetawolomin.pl
usługi geodezyjne Bartosz Getka
05-252 Dąbrówka, Lasków ul. C.K.Norwida 108
e-mail: kontakt@geodetawolomin.pl
tel. 507-665-556

woj. Mazowieckie
pow. Wołomiński
gmina Wołomin
Obiekt: ul. Nowa Wieś, Geodetów, Jesienna, Zimowa dz. 308, 62, 69, 82/1, 82/4, 58, 25, 74, 76, 1, 24, 50, 8/5
W Obrębach: 0006-06, 0007-06, 0008-08, 0009-09, 0014-14
Jednostka ew. 143412_4-Wołomin-miasto

MAPA DO CELÓW PROJEKTOWYCH
SKALA 1 : 500

Nie wyklucza się istnienia w terenie innych nie wykazanych na niniejszej mapie urządzeń podziemnych, które nie były zgłoszone do inwentaryzacji oraz nie posiadają dokumentacji w instytucjach branżowych

Mapę wykonano bez badania obciążeń służebności w KW

Układ współrzędnych 2000 strefa 7, Kronsztad 86

KERG 124-496/13
L.dz.3789/13

GEODETA UPRAWNIONY
mgr inż. Joanna Waronska
nr uprawnień 20618

Wołomin dn. 2013r.

www.geodetawolomin.pl
Usługi Geodezyjne Bartosz Getka
Lasków ul. C.K.Norwida 108, 05-252 Dąbrówka
tel. 507 665 556, 513 529 286
NIP 1251397518, Regon 146110014

Powiatowy Ośrodek Dokumentacji Geodezyjnej i Kartograficznej w Wołominie
W obszarze oznaczonym na mapie zasadniczej dokonano aktualizacji [illegible] na podstawie dokumenty z pomiarów [illegible] sposobu powiatowego w dniu [illegible] 2013 r. i zewidencjonowano [illegible] projektowych.
Nr [illegible]
2013-07-11
Z upoważnienia Starosty
NACZELNIK
Powiatowego Ośrodka Dokumentacji Geodezyjnej i Kartograficznej

Łączy Arkusz nr 3

ARKUSZ NR 2

www.geodetawolomin.pl
usługi geodezyjne Bartosz Getka
05-252 Dąbrówka, Lasków ul. C.K.Norwida 108
e-mail: kontakt@geodetawolomin.pl
tel. 507-665-556

woj. Mazowieckie
pow. Wołomiński
gmina Wołomin
Obiekt: ul. Nowa Wieś, Geodetów, Jesienna, Zimowa dz. 308, 62, 69, 82/1, 82/4, 58, 25, 74, 76, 1, 24, 50, 8/5
W Obrębach: 0006-06, 0007-06, 0008-08, 0009-09, 0014-14
Jednostka ew. 143412_4-Wołomin-miasto

MAPA DO CELÓW PROJEKTOWYCH
SKALA 1 : 500

Nie wyklucza się istnienia w terenie innych nie wykazanych na niniejszej mapie urządzeń podziemnych, które nie były zgłoszone do inwentaryzacji oraz nie posiadają dokumentacji w instytucjach branżowych

Mapę wykonano bez badania obciążeń służebności w KW

Układ współrzędnych 2000 strefa 7, Kronsztad 86

KERG 124-496/13
L.dz.3789/13

GEODETA UPRAWNIONY
mgr inż. Joanna Werońska
nr uprawnień 20618

Wołomin dn. 2013r.

www.geodetawolomin.pl
Usługi Geodezyjne Bartosz Getka
Lasków ul. C.K.Norwida 108, 05 252 Dąbrówka
tel. 507 665 556, 513 529 386
NIP 125139 [illegible]18, Regon 146110014

ARKUSZ NR 3

Łączy Arkusz nr 2

Łączy Arkusz nr 4

LEGENDA

— rurociągi kanalizacyjne grawitacyjne PVC
— kanalizacja ciśnieniowa PE100 PN10
— ~~OPL przepompownia ścieków~~
— ~~przewody elektryczne~~
— ~~sieć wodociągowa~~

BR PROJEKT
Projektowanie i nadzory branży elektrycznej
ul. Sosnowskiego 1 m 55 02-786 Warszawa
tel. 694 083 418
NIP 951 135 [illegible] Regon 142202630

UZGODNIENIE:
- sieci kanalizacji sanitarnej z przyłączami na odcinku od 185-201, 206-240, 253-279 , 286-290

Uzgodnienie usytuowania sieci uzbrojenia terenu podlega wyłączeniu geodezyjnej inwentaryzacji powykonawczej przez jednostki uprawnione do wykonywania [illegible] geodezyjnych. W razie niezgodności realizacji sieci w stosunku [illegible] uzgodnionym projektem Inwestor zobowiązany jest przedłożyć [illegible] pomiarów powykonawczych właściwemu organowi administracji [illegible] budowlanej.
Uzgodnienia [illegible] projektowanych sieci uzbrojenia terenu [illegible] data wydania opinii w sprawie uzgodnienia usytuowania projektowanych sieci uzbrojenia terenu. Uzgodnienia treści wniosków [illegible] o którym mowa w § 13 rozporządzenia Ministra Rozwoju Regionalnego i Budownictwa z dnia 2 kwietnia 2001 r. w sprawie geodezyjnej ewidencji sieci uzbrojenia terenu oraz zakres [illegible] uzgadniania dokumentacji projektowej (Dz. U. nr 38, poz. 455).

STAROSTWO POWIATU WOŁOMIŃSKIEGO
W oparciu o ustawę z dnia 17 maja 1989 r. - Prawo Geodezyjne i Kartograficzne (Dz. U. z 2000 r. Nr 100, poz. 1086 z późn. zmianami) uzgodnienie usytuowania projektowanych sieci uzbrojenia terenu:
sieć kanalizacji sanit. z przyłączami 185-201, 206-240, 253-279, 286-290
nr 456/2013
Wołomin, dn. 16.07.2013
(pieczęć urzędowa)
Z upoważnienia Starosty
PRZEWODNICZĄCY
Zespołu Uzgadniania Dokumentacji Projektowej
Bożena Kowalewska

STAROSTWO POWIATOWE W WOŁOMINIE
Wydział Budownictwa
05-200 Wołomin, ul. Sobieskiego 3
tel. 787-43-00 w. 106, 107, 110, 114

Zgodnie z art. 11 ust. 2 ustawy z dnia 17.05.1989 r. Prawo geodezyjne i kartograficzne (t. j. Dz. U. 2000 r. Nr 100, poz. 1086, ze zm.) rozpowszechnianie, rozprowadzanie oraz [illegible] niniejszej mapy wymaga zezwolenia Starosty Powiatu Wołomińskiego

2013-07-11
Z upoważnienia Starosty
NACZELNIK
Powiatowego Ośrodka Dokumentacji Geodezyjnej i Kartograficznej
Piotr Gielecki

Łączy Arkusz nr 3

LEGENDA

— rurociągi kanalizacyjne grawitacyjne PVC
— kanalizacja ciśnieniowa PE100 PN10
~~PP — przepompownia ścieków~~
~~— przewody elektryczne~~
~~— sieć wodociągowa~~

BR PROJEKT
Projektowanie i wykonawstwo sieci i instalacji sanitarnych
Błażej Roguski
ul. Sosnowskiego 1 m 56, 02-784 Warszawa
tel. 601 083 418
NIP: 951 135 24 96 Regon: 142202630

UZGODNIENIE:
- sieci kanalizacji sanitarnej z przyłączami – na odcinku 241-252, 291-304

Uzgodnione usytuowanie sieci uzbrojenia terenu [illegible] i geodezyjnej inwentaryzacji powykonawczej [illegible] do wykonywania prac geodezyjnych. W razie niezgodności sieci realizacja sieci uzbrojenia terenu z uzgodnionym projektem inwestycji [illegible] jest przedłożyć mapę z wykonaną pomiarem powykonawczym właściwemu organowi administracji architektoniczno-budowlanej.
Uzgodnienie usytuowania projektowanych sieci uzbrojenia terenu [illegible] przez okres 3 lat od dnia wydania [illegible] w sprawie uzgadniania usytuowania projektowanych sieci uzbrojenia terenu.
Uzgodnienie traci moc [illegible] w przypadku, o którym mowa w § 13 rozporządzenia Ministra Rozwoju Regionalnego i Budownictwa z dnia 2 kwietnia 2008 r. [illegible] geodezyjnej ewidencji sieci uzbrojenia terenu oraz zespołów uzgadniania dokumentacji projektowej (Dz. U. nr 56, poz. 456).

STAROSTWO POWIATU WOŁOMIŃSKIEGO
Na podstawie ustawy z dnia 17 maja 1989 r. - Prawo Geodezyjne i Kartograficzne (Dz. U. z 2000 r. Nr 100, poz. 1086 z późn. zmianami) uzgodniono usytuowanie projektowanych sieci uzbrojenia terenu:
sieć kanalizacji sanit. z przyłączami (241-252), (291-304)
Zespół Uzgadniania Dokumentacji Projektowej
Rożena Kwiatkowska

Zgodnie z art. 18 ustawy z dnia 17 [illegible] 1989 r. - Prawo geodezyjne i kartograficzne [illegible] Nr 100, poz. 1086, [illegible] rozpowszechnianie, rozpowszechnianie oraz reprodukowanie w celu rozpowszechniania i rozprowadzania niniejszej mapy wymaga zezwolenia Starosty Powiatu Wołomińskiego.

www.geodetawolomin.pl
usługi geodezyjne Bartosz Getka
05-252 Dąbrówka, Lasków ul. C.K.Norwida 108
e-mail: kontakt@geodetawolomin.pl
tel. 507-665-556

woj. Mazowieckie
pow. Wołomiński
gmina Wołomin
Obiekt: ul. Nowa Wieś, Geodetów, Jesienna, Zimowa dz. 308, 62, 69, 82/1, 82/4, 58, 25, 74, 76, 1, 24, 50, 8/5
W Obrębach: 0006-06, 0007-06, 0008-08, 0009-09, 0014-14
Jednostka ew. 143412_4-Wołomin-miasto

MAPA DO CELÓW PROJEKTOWYCH
SKALA 1 : 500

Nie wyklucza się istnienia w terenie innych nie wykazanych na niniejszej mapie urządzeń podziemnych, które nie były zgłoszone do inwentaryzacji oraz nie posiadają dokumentacji w instytucjach branżowych

Mapę wykonano bez badania obciążeń służebności w KW

Układ współrzędnych 2000 strefa 7, Kronsztad 86

KERG 124-496/13
L.dz.3789/13

GEODETA UPRAWNIONY
mgr inż. Joanna Weronska
nr uprawnień 20618

Wołomin dn. 2013r.

www.geodetawolomin.pl
Usługi Geodezyjne Bartosz Getka
Lasków ul. C.K.Norwida 108, 05-252 Dąbrówka
tel. 507 665 556, 513 529 386
NIP 1251391518, Regon 146110014

POWIATOWY ZASÓB DOKUMENTACJI GEODEZYJNO-KARTOGRAFICZNEJ W WOŁOMINIE
Wydział Służby Geodezji i Gospodarki Nieruchomościami
05-200 Wołomin, ul. Sikorskiego 3
tel. 787-43-01 w. 106, 107, 110, 114

ARKUSZ NR 4

WOŁOMIN
Zasób Dokumentacji Geodezyjno-Kartograficznej w Wołominie
2013-07-
Powiatowego Zasobu Dokumentacji Geodezyjno-Kartograficznej
Paweł Bielecki

CZĘŚĆ RYSUNKOWA

1.1	Plan zagospodarowania terenu	1:500
1.2	Plan zagospodarowania terenu	1:500
1.3	Plan zagospodarowania terenu	1:500
1.4	Plan zagospodarowania terenu	1:500
2.1	Profil podłużny kanalizacji sanitarnej od PP do S1.53	1:100/1000
2.2	Profil podłużny kanalizacji sanitarnej od S1.2 do S2.20	1:100/1000
2.3	Profil podłużny kanalizacji sanitarnej od S2.2 do S3.8	1:100/1000
2.4	Profil podłużny kanalizacji sanitarnej od Sistn.1 do S4.9	1:100/1000
2.5	Profile odgałęzień kanalizacji sanitarnej (S1.27- S1.53)	1:100/1000
2.6	Profile odgałęzień kanalizacji sanitarnej (S1.3- S1.27)	1:100/1000
2.7	Profile odgałęzień kanalizacji sanitarnej (S2.1- S2.20)	1:100/1000
2.8	Profile odgałęzień kanalizacji sanitarnej (S3.2- S3.5)	1:100/1000
2.9	Profile odgałęzień kanalizacji sanitarnej (S4.2- S4.9)	1:100/1000
3	Szczegół studni betonowej	-
4	Szczegół studni PE DN425mm	-
5	Szczegół komory zasuw	-
6	Szczegół studni PE DN1000mm	-
7	Szczegół studni pomiarowej	-
8	Szczegół studni rewizyjnej	-
9	Szczegół studni z wywietrznikiem	-
10	Szczegół studni rozprężnej	-
11	Szczegół przepompowni	1:25

PROJEKT ZAGOSPODAROWANIA TERENU

CZĘŚĆ OPISOWA

1. Przedmiot opracowania

Przedmiotem niniejszego opracowania jest projekt budowlany budowy kanalizacji sanitarnej wraz z odgałęzieniami i pompownią w ulicach Nowa Wieś, ~~Geodetów~~, Jesiennej, Zimowej, Białostockiej, ~~Poznańskiej~~ i drodze dojazdowej do ul. Geodetów w Wołominie.

2. Inwestor

Inwestorem budowy w/w inwestycji jest Wołominie jest Przedsiębiorstwo Wodociągów i Kanalizacji Sp. z o. o. ul. Graniczna 1, 05-200 Wołomin.

3. Zagospodarowanie terenu działek

Istniejące zagospodarowanie terenu

Projektowana sieć kanalizacji sanitarnej zlokalizowana jest w granicach pasów drogowych ulic Nowa Wieś, ~~Geodetów~~, Jesiennej, Zimowej, Białostockiej, Poznańskiej i drodze dojazdowej do ul. Geodetów w Wołominie. W granicach opracowania pasy drogowe obejmują nieutwardzone drogi boczne, pobocza, chodnik z kostki betonowej oraz ulice o nawierzchni asfaltowej.

Projektowane zagospodarowanie terenu

Ulice Nowa Wieś, ~~Geodetów~~, Jesiennej i Zimowej w Wołominie stanowią teren użyteczności publicznej, nie przewiduje się zmiany przeznaczenia tych działek.
Po zakończeniu prac związanych z budową sieci kanalizacji sanitarnej teren zostanie przywrócony do stanu istniejącego.

mgr inż. Piotr Modrakowski
Uprawnienia budowlane do projektowania bez ograniczeń w specjalności instalacyjnej w zakresie sieci, instalacji i urządzeń cieplnych, wentylacyjnych, gazowych, wodociągowych i kanalizacyjnych
Nr MAZ/0422/POOS/09

4. Informacja o ochronie konserwatorskiej

Inwestycja nie jest projektowana na terenach objętych ochroną konserwatorską.

5. Dane określające wpływ eksploatacji górniczej

Inwestycja nie znajduje się w granicach terenu górniczego.

6. Informacja o zagrożeniach

Inwestycja nie stanowi zagrożenia dla środowiska oraz nie ma oddziaływania na działki przylegające do terenu inwestycji.
Na obszarze planowanej inwestycji nie znajdują się żadne obiekty czy obszary objęte ochroną na podstawie ustawy z dnia 16 kwietnia 2004 r. o ochronie przyrody (Dz. U. Nr 92 poz. 880 z późn. zm.)

LEGENDA:
kanalizacja grawitacyjna PVC
kanał tłoczny PE100
studnia kanalizacyjna DN425–DN1200mm
kabel energetyczny
przyłącze kanalizacji sanitarnej do granicy działki
PP – przepompownia ścieków
St – studnia rewizyjna
SP – studnia pomiarowa
SR – studnia rozprężna
granica drogi wojewódzkiej
INWESTOR
Przedsiębiorstwo Wodociągów i Kanalizacji Sp. z o. o.
ul. Graniczna 1, 05–200 Wołomin
JEDNOSTKA PROJEKTOWA
BR PROJEKT Błażej Rogulski
02–784 Warszawa, ul. Sosnowskiego 1 m 56
TEMAT OPRACOWANIA
Projekt budowy sieci kanalizacji sanitarnej w ul. Nowa Wieś, Jesiennej, Zimowej wraz z odgałęzieniami sieci wraz z przewodem tłocznym i przepompownią
STADIUM: PB
SKALA 1:500
TYTUŁ RYSUNKU
PLAN ZAGOSPODAROWANIA TERENU
NR RYSUNKU 1.1
FUNKCJA
imię i nazwisko
specjalność, Numer uprawnień
PODPIS
PROJEKTANT
inż. Tomasz Gałazin
sieci sanitarne MAZ/0199/POOS/08
OPRACOWAŁ
mgr inż. Błażej Rogulski
SPRAWDZAJĄCY
mgr inż. Piotr Modrakowski
sieci sanitarne MAZ/0422/POOS/09
PVC SN8 Dn315mm L=214.0m, i=0.3%
OBJĘTE ODRĘBNYM OPRACOWANIEM
PVC SN8 Dn315mm L=764.5m, i=0.3%
PVC SN8 Dn315mm L=8.5m, i=0.3%
PVC SN8 Dn200mm L=112.0m, i=0.5%
Geodetów j.asf.
Nowa Wieś j.mb.
MIEJSKI TAKSOBÓR
ul. Sienkiewicza 1, 05-200
PROJEKT TECHNICZNY
uzgadnia
bez uwag z następ.
dnia 18.07.2013
z up. Burmistrza Wołomina
Piotr Myśkowski
Wydział Budownictwa
05-200 Wołomin, ul. Sosnowskiego 3
tel. 0-22-43-41-00 fax 0-22-43-41-114
Załącznik do decyzji pozwolenia
w 928/2013 dnia 19.07.2013
znak WAB.6740.1.2.83.2013
mgr inż. Piotr Modrakowski
uprawnienia budowlane do projektowania bez ograniczeń w specjalności instalacyjnej w zakresie sieci, instalacji i urządzeń cieplnych, wentylacyjnych, gazowych, wodociągowych i kanalizacyjnych
Nr MAZ/0422/POOS/09

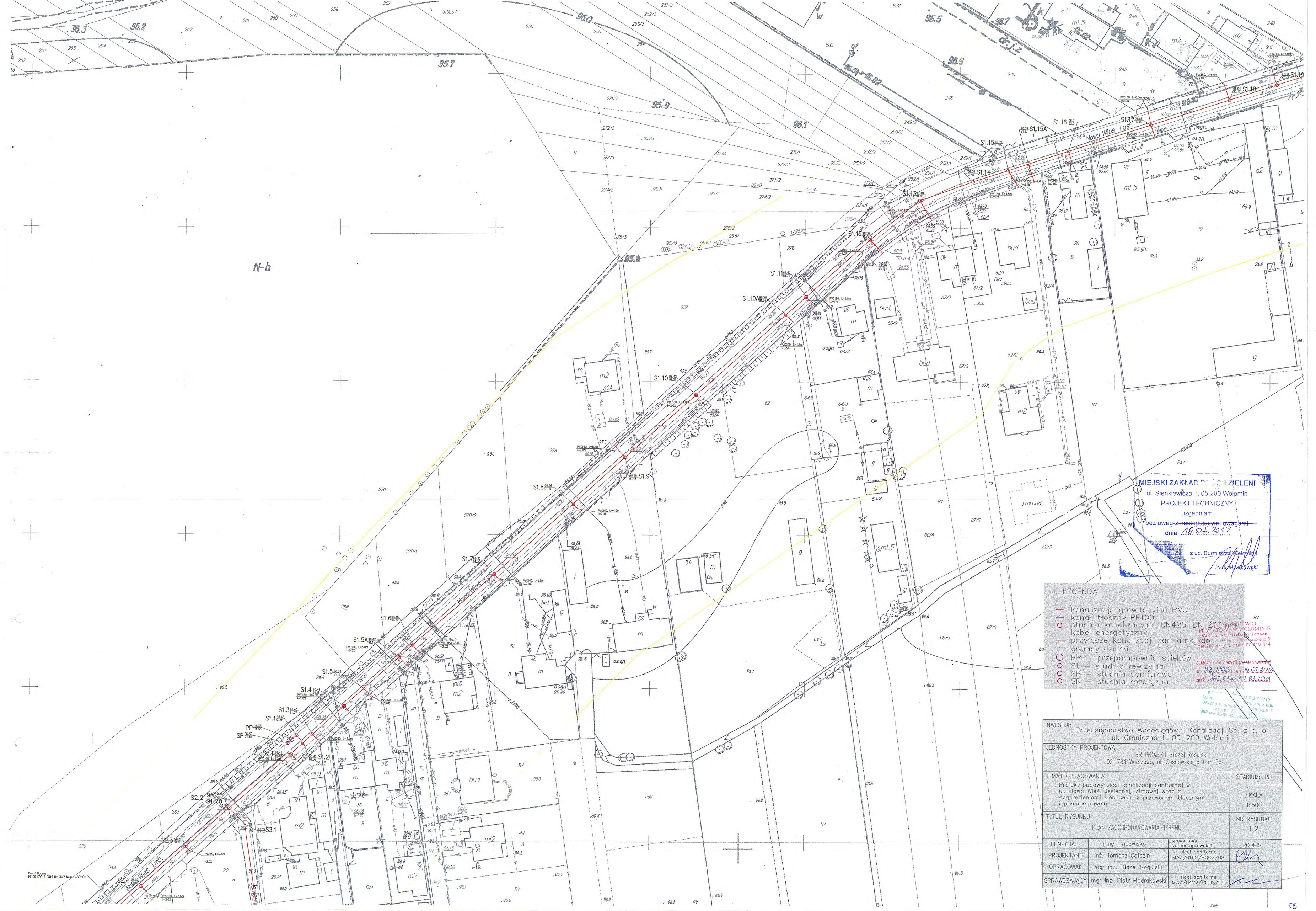

MIEJSKI ZAKŁAD DRÓG I ZIELENI
ul. Sienkiewicza 1, 05-200 Wołomin
PROJEKT TECHNICZNY
uzgadniam
bez uwag ~~z następującymi uwagami~~
dnia 18.07.2013
z up. Burmistrza Wołomina
Piotr Myszkowski

LEGENDA:

- kanalizacja grawitacyjna PVC
- kanał tłoczny PE100
- studnia kanalizacyjna DN425–DN1200mm
- kabel energetyczny
- przyłącze kanalizacji sanitarnej do granicy działki
- PP – przepompownia ścieków
- St – studnia rewizyjna
- SP – studnia pomiarowa
- SR – studnia rozprężna

PAŃSTWO POWIATOWE W WOŁOMINIE
Wydział Budownictwa
Wołomin, Sienkiewicza 3
tel. 767-43-01 w. 106, 107, 110, 114
Załącznik do decyzji (postanowienia)
nr 928p/2013 z dnia 19.07.2013
znak WAB.6740.1.2.83.2013

INWESTOR: Przedsiębiorstwo Wodociągów i Kanalizacji Sp. z o. o. ul. Graniczna 1, 05–200 Wołomin			
JEDNOSTKA PROJEKTOWA: BR PROJEKT Błażej Rogulski 02–784 Warszawa, ul. Sosnowskiego 1 m 56			
TEMAT OPRACOWANIA: Projekt budowy sieci kanalizacji sanitarnej w ul. Nowa Wieś, Jesiennej, Zimowej wraz z odgałęzieniami sieci wraz z przewodem tłocznym i przepompownią			STADIUM: PB SKALA 1:500
TYTUŁ RYSUNKU: PLAN ZAGOSPODAROWANIA TERENU			NR RYSUNKU 1.2
FUNKCJA	imię i nazwisko	specjalność, Numer uprawnień	PODPIS
PROJEKTANT	inż. Tomasz Gałazin	sieci sanitarne MAZ/0199/POOS/08	
OPRACOWAŁ	mgr inż. Błażej Rogulski		
SPRAWDZAJĄCY	mgr inż. Piotr Modrakowski	sieci sanitarne MAZ/0422/POOS/09	

LEGENDA:

- kanalizacja grawitacyjna PVC
- kanał tłoczny PE100
- studnia kanalizacyjna DN425–DN1200mm
- kabel energetyczny
- przyłącze kanalizacji sanitarnej do granicy działki
- PP – przepompownia ścieków
- St – studnia rewizyjna
- SP – studnia pomiarowa
- SR – studnia rozprężna

STAROSTWO POWIATOWE W WOŁOMINIE
Wydział Budownictwa
05-200 Wołomin, ul. Pracowniczego 3
tel. 787-43-01 w. 106, 107, 110, 114

Załącznik do decyzji (postanowienia)
nr 918/2013 z dnia 19.07.2013
znak WAB.6740.1.2.88.2013

INWESTOR Przedsiębiorstwo Wodociągów i Kanalizacji Sp. z o. o. ul. Graniczna 1, 05-200 Wołomin			
JEDNOSTKA PROJEKTOWA BR PROJEKT Błażej Rogulski 02-784 Warszawa, ul. Sosnowskiego 1 m 56			
TEMAT OPRACOWANIA Projekt budowy sieci kanalizacji sanitarnej w ul. Nowa Wieś, Jesiennej, Zimowej wraz z odgałęzieniami sieci wraz z przewodem tłocznym i przepompownią			STADIUM: PB SKALA 1:500
TYTUŁ RYSUNKU PLAN ZAGOSPODAROWANIA TERENU			NR RYSUNKU 1.3
FUNKCJA	imię i nazwisko	specjalność, Numer uprawnień	PODPIS
PROJEKTANT	inż. Tomasz Gałazin	sieci sanitarne MAZ/0199/POOS/08	
OPRACOWAŁ	mgr inż. Błażej Rogulski		
SPRAWDZAJĄCY	mgr inż. Piotr Modrakowski	sieci sanitarne MAZ/0422/POOS/09	

mgr inż. Piotr Modrakowski
Uprawnienia budowlane do projektowania bez ograniczeń w specjalności instalacyjnej w zakresie sieci, instalacji i urządzeń cieplnych, wentylacyjnych, gazowych, wodociągowych i kanalizacyjnych
Nr MAZ/0422/POOS/09

MIEJSKI ZAKŁAD DRÓG I ZIELENI
ul. Sienkiewicza 1, 05-200 Wołomin
PROJEKT TECHNICZNY
uzgadniam
bez uwag / z następującymi uwagami
dnia 18.07.2013
z up. Burmistrza Wołomina
Piotr Mystkowski

LEGENDA:

- kanalizacja grawitacyjna PVC
- kanał tłoczny PE100
- studnia kanalizacyjna DN425–DN1200mm
- kabel energetyczny
- przyłącze kanalizacji sanitarnej do granicy działki
- PP – przepompownia ścieków
- St – studnia rewizyjna
- SP – studnia pomiarowa
- SR – studnia rozprężna

MIEJSKI ZAKŁAD DRÓG I ZIELENI
ul. Sienkiewicza 1, 05-200 Wołomin
PROJEKT TECHNICZNY
uzgadniam
bez uwag ~~z następującymi uwagami~~
dnia 18.07.2013
z up. Burmistrza Wołomina
Piotr Kr[illegible]ski

POWIAT WOŁOMIŃSKI
Wydział Budownictwa
Architektoniczno-Budowlanego
tel. 787-[illegible] fax. 66 107 110 1[illegible]
Załącznik do decyzji (postanowienia)
nr 928p/2013 z dnia 19.01.2013
znak WAB.6740.1.283.2013

INWESTOR	Przedsiębiorstwo Wodociągów i Kanalizacji Sp. z o. o. ul. Graniczna 1, 05-200 Wołomin		
JEDNOSTKA PROJEKTOWA	BR PROJEKT Błażej Rogulski 02-784 Warszawa, ul. Sosnowskiego 1 m 56		
TEMAT OPRACOWANIA	Projekt budowy sieci kanalizacji sanitarnej w ul. Nowa Wieś, Jesiennej, Zimowej wraz z odgałęzieniami sieci wraz z przewodem tłocznym i przepompownią		STADIUM: PB SKALA 1:500
TYTUŁ RYSUNKU	PLAN ZAGOSPODAROWANIA TERENU		NR RYSUNKU 1.4
FUNKCJA	imię i nazwisko	specjalność, Numer uprawnień	PODPIS
PROJEKTANT	inż. Tomasz Gałazin	sieci sanitarne MAZ/0199/POOS/08	
OPRACOWAŁ	mgr inż. Błażej Rogulski		
SPRAWDZAJĄCY	mgr inż. Piotr Modrakowski	sieci sanitarne MAZ/0422/POOS/09	

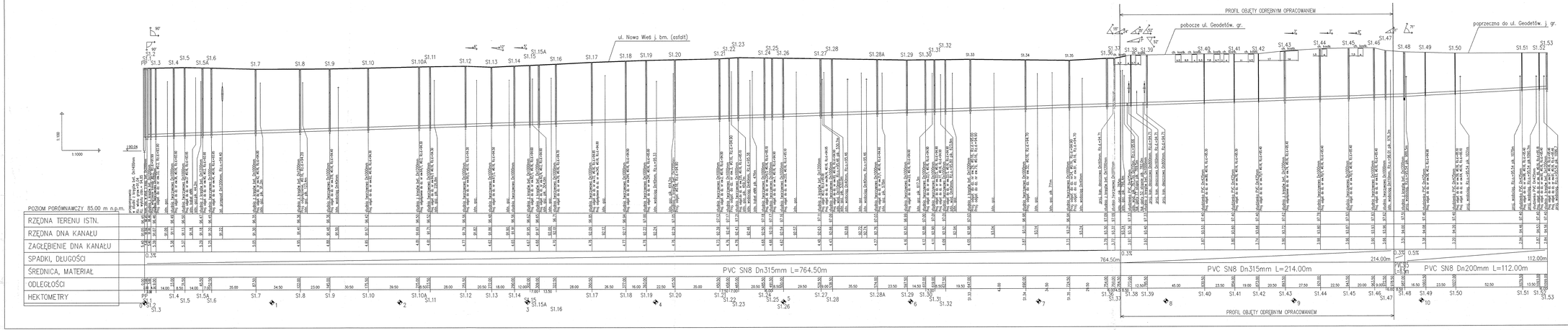

SCHEMAT UKŁADANIA PRZEWODÓW KANALIZACYJNYCH Z RUR Z PVC:

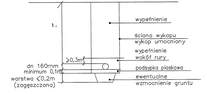

UWAGA:

- po odkopaniu istniejącego uzbrojenia w razie potrzeby skorygować profil kanalizacji sanitarnej i dostosować projektowane rzędne do rzeczywistych
- rzędne włazów klasy D400 projektowanych studni dostosować do istniejących rzędnych nawierzchni ulicy
- numerację studni zgodną z planem sytuacyjnym rysunek nr 1
- rozpatrywać razem z planem sytuacyjnym rysunek nr 1
- normatywne zagłębienie g=0,8m, t=0,6 m, a=1,8 m, e=0,6m

PAŃSTWOWE PRZEDSIĘBIORSTWO WODOCIĄGÓW I KANALIZACJI Sp. z o.o. 02-784 WARSZAWA ul. SOSNOWSKIEGO 1 m 56 NIP 113-00-00-334

PRZEDSIĘBIORSTWO Wodociągów i Kanalizacji Sp. z o.o. 02-784 Warszawa ul. Sosnowskiego 1 m 56 NIP 113-00-00-334

INWESTOR	Przedsiębiorstwo Wodociągów i Kanalizacji Sp. z o. o. ul. Graniczna 1, 05–200 Wołomin		
JEDNOSTKA PROJEKTOWA	BR PROJEKT Błażej Rogulski 02–784 Warszawa, ul. Sosnowskiego 1 m 56		
TEMAT OPRACOWANIA	Projekt budowy sieci kanalizacji sanitarnej w ul. Nowa Wieś, Jesiennej, Zimowej wraz z odgałęzieniami sieci wraz z przewodem tłocznym i przepompownią	STADIUM: PB	SKALA 1:100/1000
TYTUŁ RYSUNKU	PROFIL PODŁUŻNY KANALIZACJI SANITARNEJ OD PP DO S1.53	NR RYSUNKU 2.1	
FUNKCJA	Imię i nazwisko	specjalność, Numer uprawnień	PODPIS
PROJEKTANT	inż. Tomasz Gołaszin	sieci sanitarne MAZ/0199/POOS/08	
OPRACOWAŁ	mgr inż. Błażej Rogulski	sieci sanitarne MAZ/0422/POOS/09	
SPRAWDZAJĄCY	mgr inż. Piotr Modrakowski	sieci sanitarne MAZ/0422/POOS/09	

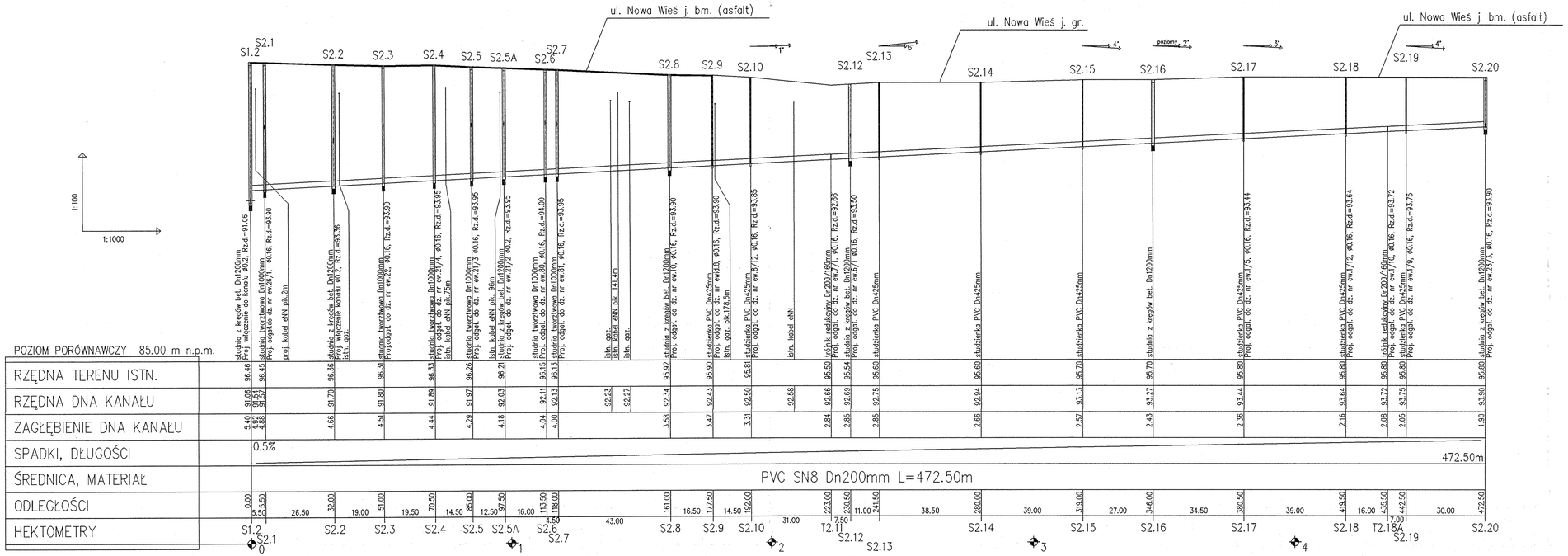

SCHEMAT UKŁADANIA PRZEWODÓW KANALIZACYJNYCH Z RUR Z PVC:

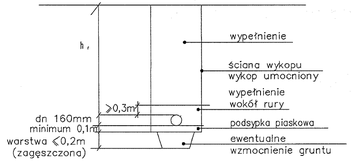

UWAGA:

- po odkopaniu istniejącego uzbrojenia w razie potrzeby skorygować profil kanalizacji sanitarnej i dostosować projektowane rzędne do rzeczywistych
- rzędne włazów klasy D400 projektowanych studni dostosować do istniejących rzędnych nawierzchni ulicy
- numeracja studni zgodna z planem sytuacyjnym rysunek nr 1
- rozpatrywać razem z planem sytuacyjnym rysunek nr 1
- normatywne zagłębienie g–0,8m, t–0,6 m, w–1,8 m, e–0,6m

STAROSTWO POWIATOWE W WOŁOMINIE Wydział Budownictwa 05-200 Wołomin, ul. Przedwiślańskiego 3 tel. 787-43-01 w. 106, 107, 110, 114

PRZEDSIĘBIORSTWO Wodociągów i Kanalizacji Sp. z o.o. 05-200 Wołomin, ul. Graniczna 1 tel./fax 22 776-21-21 NIP 125-00-05-438, REGON 017282330

INWESTOR	Przedsiębiorstwo Wodociągów i Kanalizacji Sp. z o. o. ul. Graniczna 1, 05–200 Wołomin
JEDNOSTKA PROJEKTOWA	BR PROJEKT Błażej Rogulski 02–784 Warszawa, ul. Sosnowskiego 1 m 56
TEMAT OPRACOWANIA	Projekt budowy sieci kanalizacji sanitarnej w ul. Nowa Wieś, Jesiennej, Zimowej wraz z odgałęzieniami sieci wraz z przewodem tłocznym i przepompownią
STADIUM: PB	SKALA 1:100/1000
TYTUŁ RYSUNKU	PROFIL PODŁUŻNY KANALIZACJI SANITARNEJ OD S1.2 DO S2.20
NR RYSUNKU	2.2

FUNKCJA	imię i nazwisko	specjalność, Numer uprawnień	PODPIS
PROJEKTANT	inż. Tomasz Gałazin	sieci sanitarne MAZ/0199/POOS/08	
OPRACOWAŁ	mgr inż. Błażej Rogulski		
SPRAWDZAJĄCY	mgr inż. Piotr Modrakowski	sieci sanitarne MAZ/0422/POOS/09	

62

SCHEMAT UKŁADANIA PRZEWODÓW KANALIZACYJNYCH Z RUR Z PVC:

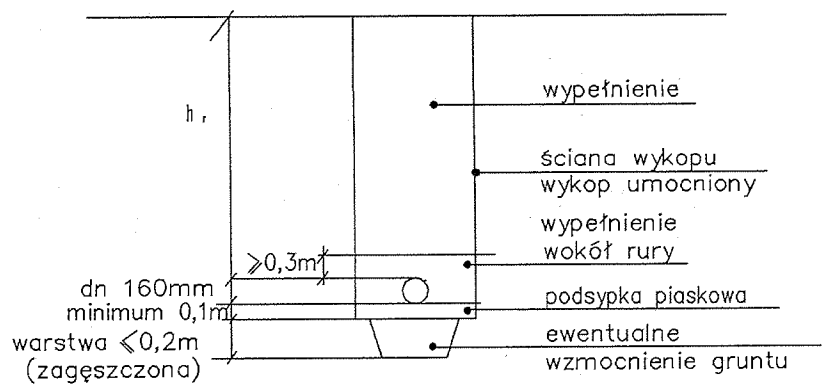

UWAGA:

- po odkopaniu istniejącego uzbrojenia w razie potrzeby skorygować profil kanalizacji sanitarnej i dostosować projektowane rzędne do rzeczywistych
- rzędne włazów klasy D400 projektowanych studni dostosować do istniejących rzędnych nawierzchni ulicy
- numeracja studni zgodna z planem sytuacyjnym rysunek nr 1
- rozpatrywać razem z planem sytuacyjnym rysunek nr 1
- normatywne zagłębienie g–0,8m, t–0,6 m, w–1,8 m, e–0,6m

STAROSTWO POWIATOWE W WOŁOMINIE
Wydział Budownictwa
05-200 Wołomin, ul. Radzymińska 3
tel. 787-43-61 w. 106, 107, 110, 114

PRZEDSIĘBIORSTWO
Wodociągów i Kanalizacji Sp. z o.o.
05-200 Wołomin, ul. Graniczna 1
tel./fax 787-21-21
NIP 125-00-05-455, REGON 017262330

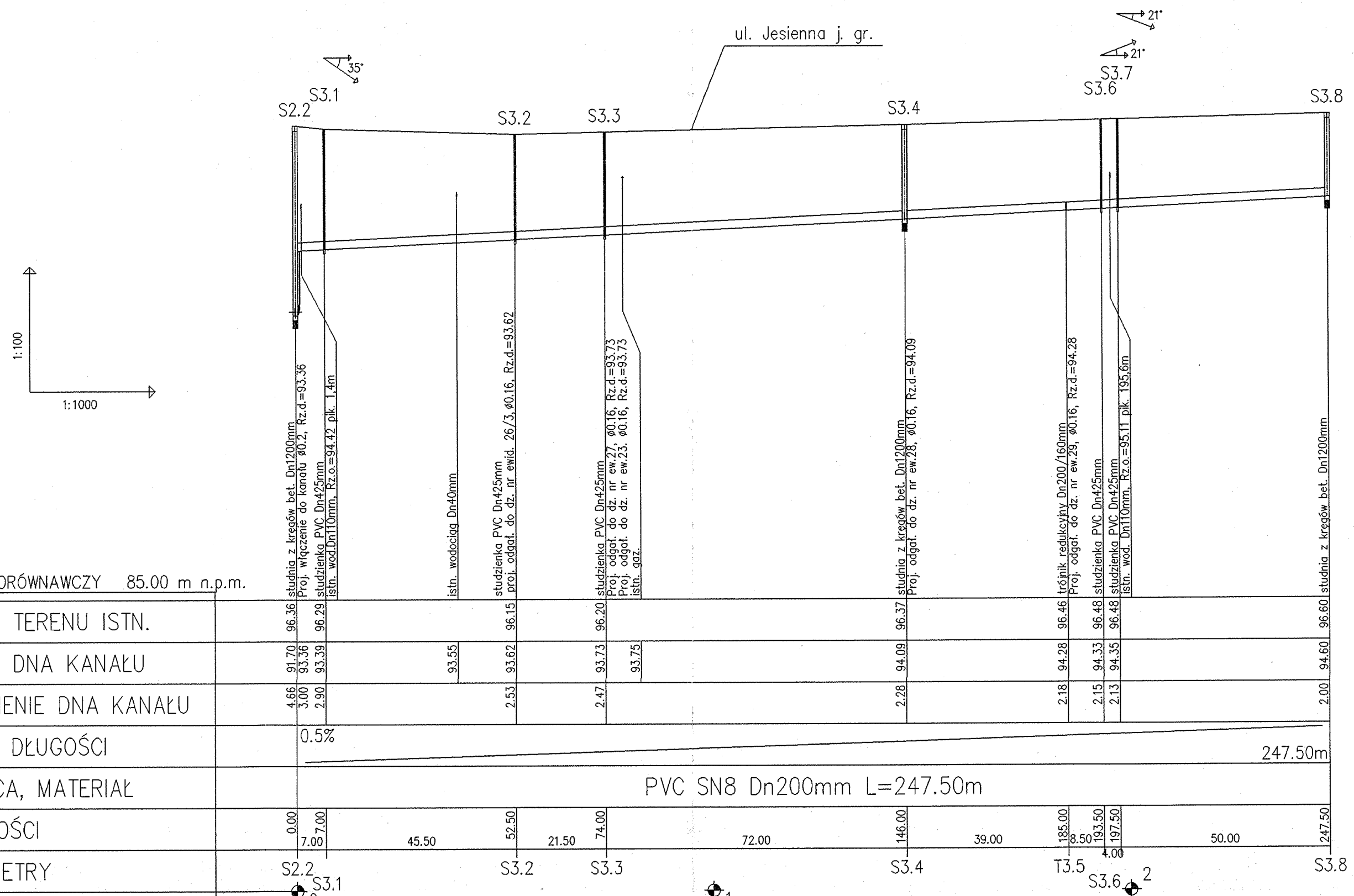

INWESTOR Przedsiębiorstwo Wodociągów i Kanalizacji Sp. z o. o. ul. Graniczna 1, 05–200 Wołomin			
JEDNOSTKA PROJEKTOWA BR PROJEKT Błażej Rogulski 02–784 Warszawa, ul. Sosnowskiego 1 m 56			
TEMAT OPRACOWANIA Projekt budowy sieci kanalizacji sanitarnej w ul. Nowa Wieś, Jesiennej, Zimowej wraz z odgałęzieniami sieci wraz z przewodem tłocznym i przepompownią			STADIUM: PB SKALA 1:100/1000
TYTUŁ RYSUNKU PROFIL PODŁUŻNY KANALIZACJI SANITARNEJ OD S2.2 DO S3.8			NR RYSUNKU 2.3
FUNKCJA	imię i nazwisko	specjalność, Numer uprawnień	PODPIS
PROJEKTANT	inż. Tomasz Gałazin	sieci sanitarne MAZ/0199/POOS/08	
OPRACOWAŁ	mgr inż. Błażej Rogulski		
SPRAWDZAJĄCY	mgr inż. Piotr Modrakowski	sieci sanitarne MAZ/0422/POOS/09	

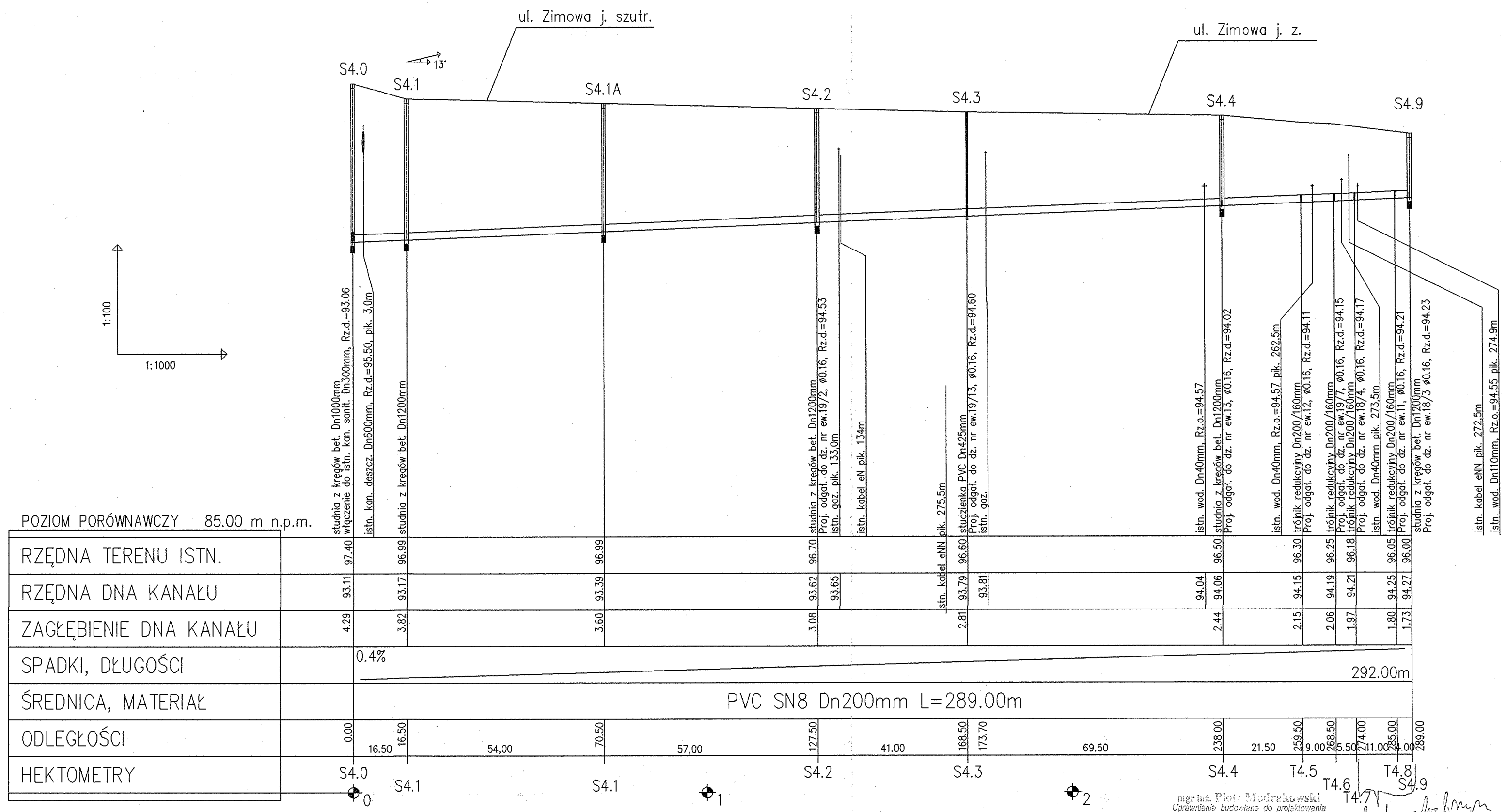

SCHEMAT UKŁADANIA PRZEWODÓW KANALIZACYJNYCH Z RUR Z PVC:

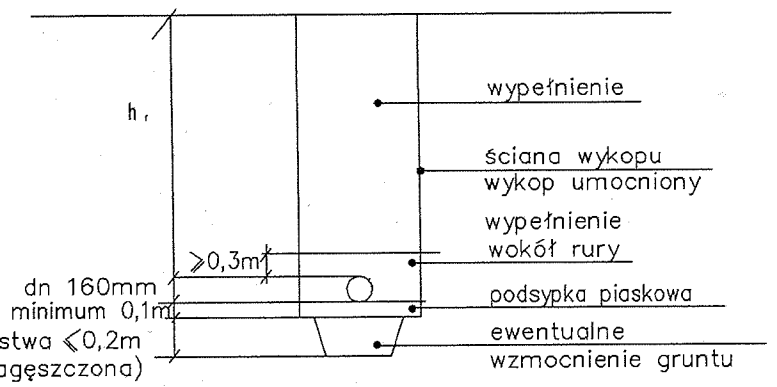

UWAGA:

- po odkopaniu istniejącego uzbrojenia w razie potrzeby skorygować profil kanalizacji sanitarnej i dostosować projektowane rzędne do rzeczywistych
- rzędne włazów klasy D400 projektowanych studni dostosować do istniejących rzędnych nawierzchni ulicy
- numeracja studni zgodna z planem sytuacyjnym rysunek nr 1
- rozpatrywać razem z planem sytuacyjnym rysunek nr 1
- normatywne zagłębienie g-0,8m, t-0,6 m, w-1,8 m, e-0,6m

BIURO PROJEKTOWE W WOŁOMINIE
mgr inż. Piotr Modrakowski
05-200 Wołomin, ul. Budowlanowa
tel. 787-43-01 w. 106, 107, 110, 114
PRZEDSIĘBIORSTWO Wodociągów i Kanalizacji Sp. z o.o.
05-200 Wołomin, ul. Graniczna 1
tel./fax 22 773-31-21
NIP 125-00-05-498, REGON 017202330

mgr inż. Piotr Modrakowski
Uprawnienia budowlane do projektowania bez ograniczeń w specjalności instalacyjnej w zakresie sieci, instalacji i urządzeń cieplnych, wentylacyjnych, gazowych, wodociągowych i kanalizacyjnych
Nr MAZ/0422/POOS/09

dyste odgłosnym
opracowanem

INWESTOR	Przedsiębiorstwo Wodociągów i Kanalizacji Sp. z o. o. ul. Graniczna 1, 05–200 Wołomin		
JEDNOSTKA PROJEKTOWA	BR PROJEKT Błażej Rogulski 02–784 Warszawa, ul. Sosnowskiego 1 m 56		
TEMAT OPRACOWANIA	Projekt budowy sieci kanalizacji sanitarnej w ul. Nowa Wieś, Jesiennej, Zimowej wraz z odgałęzieniami sieci wraz z przewodem tłocznym i przepompownią		STADIUM: PB SKALA 1:100/1000
TYTUŁ RYSUNKU	PROFIL PODŁUŻNY KANALIZACJI SANITARNEJ OD Sistn.1 DO S4.9		NR RYSUNKU 2.4
FUNKCJA	imię i nazwisko	specjalność, Numer uprawnień	PODPIS
PROJEKTANT	inż. Tomasz Gałazin	sieci sanitarne MAZ/0199/POOS/08	
OPRACOWAŁ	mgr inż. Błażej Rogulski		
SPRAWDZAJĄCY	mgr inż. Piotr Modrakowski	sieci sanitarne MAZ/0422/POOS/09	

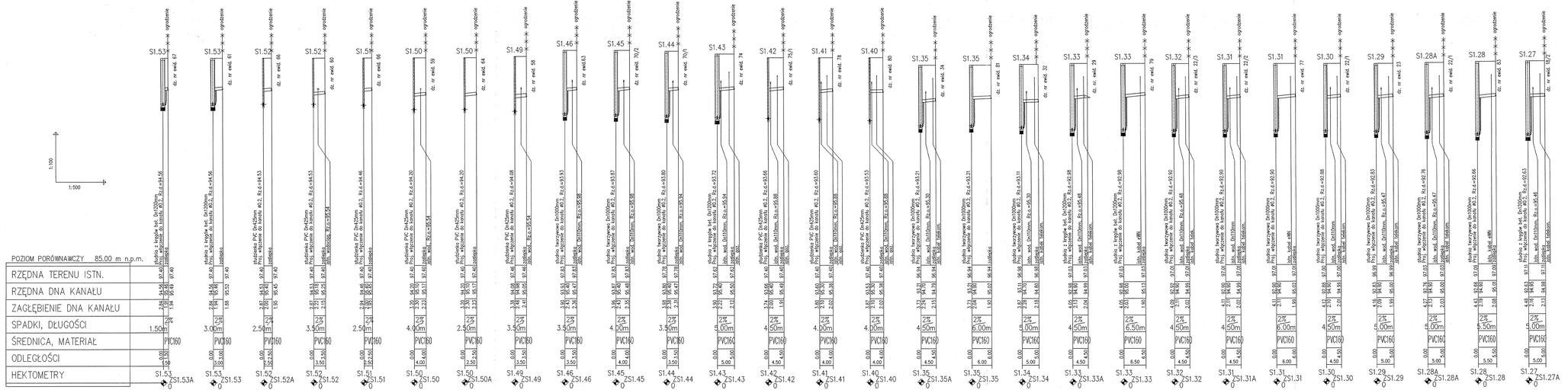

SCHEMAT UKŁADANIA PRZEWODÓW KANALIZACYJNYCH Z RUR Z PVC W UL. NOWA WIEŚ I UL. GEODETÓW

UWAGA:

- po odkopaniu istniejącego uzbrojenia w razie potrzeby skorygować profil kanalizacji sanitarnej i dostosować projektowane rzędne do rzeczywistych
- rzędne włazów klasy D400 projektowanych studni dostosować do istniejących rzędnych nawierzchni ulicy
- numeracja studni zgodna z planem sytuacyjnym rysunek nr 1
- rozpatrywać razem z planem sytuacyjnym rysunek nr 1
- normatywne zagłębienie g=0,8m, t=0,6 n, w=1,8 n, e=0,6m

PRZEDSIĘBIORSTWO Wodociągów i Kanalizacji Sp. z o.o.
05-230 Wołomin, ul. Graniczna 1
tel./fax 22 787 93 11
NIP 125-20-20-420, REGON 011529239

INWESTOR Przedsiębiorstwo Wodociągów i Kanalizacji Sp. z o. o. ul. Graniczna 1, 05-200 Wołomin	
JEDNOSTKA PROJEKTOWA BR PROJEKT Błażej Rogulski 02-784 Warszawa, ul. Sosnowskiego 1 m 56	
TEMAT OPRACOWANIA Projekt budowy sieci kanalizacji sanitarnej w ul. Nowa Wieś, Jesiennej, Zimowej wraz z odgałęzieniami sieci wraz z przewodem tłocznym i przepompownią	STADIUM: PB SKALA 1:100/500
TYTUŁ RYSUNKU PROFILE ODGAŁĘZIEŃ KANALIZACJI SANITARNEJ (S1.27-S1.53)	NR RYSUNKU 2.5

FUNKCJA	imię i nazwisko	specjalność, Numer uprawnień	PODPIS
PROJEKTANT	inż. Tomasz Gafazin	sieci sanitarne MAZ/0199/POOS/08	
OPRACOWAŁ	mgr inż. Błażej Rogulski		
SPRAWDZAJĄCY	mgr inż. Piotr Modrakowski	sieci sanitarne MAZ/0422/POOS/09	

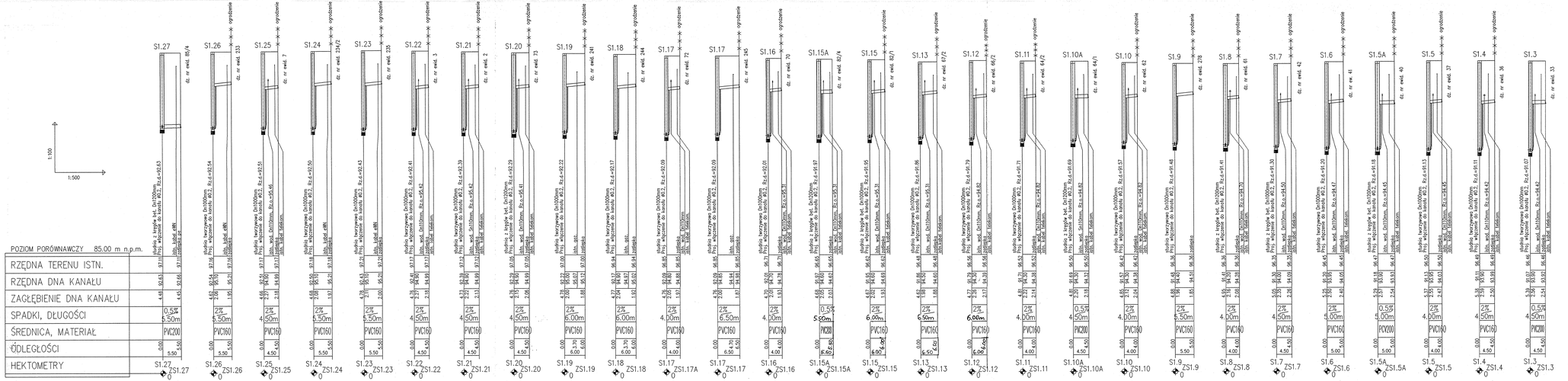
1:100
1:500
POZIOM PORÓWNAWCZY 85,00 m n.p.m.
RZĘDNA TERENU ISTN.
RZĘDNA DNA KANAŁU
ZAGŁĘBIENIE DNA KANAŁU
SPADKI, DŁUGOŚCI
ŚREDNICA, MATERIAŁ
ODLEGŁOŚCI
HEKTOMETRY
S1.27
S1.26
S1.25
S1.24
S1.23
S1.22
S1.21
S1.20
S1.19
S1.18
S1.17
S1.17
S1.16
S1.15A
S1.15
S1.13
S1.12
S1.11
S1.10A
S1.10
S1.9
S1.8
S1.7
S1.6
S1.5A
S1.5
S1.4
S1.3
ZS1.27
ZS1.26
ZS1.25
ZS1.24
ZS1.23
ZS1.22
ZS1.21
ZS1.20
ZS1.19
ZS1.18
ZS1.17A
ZS1.17
ZS1.16
ZS1.15A
ZS1.15
ZS1.13
ZS1.12
ZS1.11
ZS1.10A
ZS1.10
ZS1.9
ZS1.8
ZS1.7
ZS1.6
ZS1.5A
ZS1.5
ZS1.4
ZS1.3
studnia kanalizacyjna DN1000mm
Przy włączeniu do istniejącej studni W2/2, Rz.d.=92.53
studnia kanalizacyjna DN1000mm
Przy włączeniu do istniejącej studni W2/2, Rz.d.=92.54
studnia kanalizacyjna DN1000mm
Przy włączeniu do istniejącej studni W2/2, Rz.d.=92.50
studnia kanalizacyjna DN1000mm
Przy włączeniu do istniejącej studni W2/2, Rz.d.=92.50
studnia kanalizacyjna DN1000mm
Przy włączeniu do istniejącej studni W2/2, Rz.d.=92.43
studnia kanalizacyjna DN1000mm
Przy włączeniu do istniejącej studni W2/2, Rz.d.=92.41
studnia kanalizacyjna DN1000mm
Przy włączeniu do istniejącej studni W2/2, Rz.d.=92.29
studnia kanalizacyjna DN1000mm
Przy włączeniu do istniejącej studni W2/2, Rz.d.=92.22
studnia kanalizacyjna DN1000mm
Przy włączeniu do istniejącej studni W2/2, Rz.d.=92.17
studnia kanalizacyjna DN1000mm
Przy włączeniu do istniejącej studni W2/2, Rz.d.=92.09
studnia kanalizacyjna DN1000mm
Przy włączeniu do istniejącej studni W2/2, Rz.d.=92.09
studnia kanalizacyjna DN1000mm
Przy włączeniu do istniejącej studni W2/2, Rz.d.=92.01
studnia kanalizacyjna DN1000mm
Przy włączeniu do istniejącej studni W2/2, Rz.d.=91.97
studnia kanalizacyjna DN1000mm
Przy włączeniu do istniejącej studni W2/2, Rz.d.=91.95
studnia kanalizacyjna DN1000mm
Przy włączeniu do istniejącej studni W2/2, Rz.d.=91.86
studnia kanalizacyjna DN1000mm
Przy włączeniu do istniejącej studni W2/2, Rz.d.=91.79
studnia kanalizacyjna DN1000mm
Przy włączeniu do istniejącej studni W2/2, Rz.d.=91.71
studnia kanalizacyjna DN1000mm
Przy włączeniu do istniejącej studni W2/2, Rz.d.=91.69
studnia kanalizacyjna DN1000mm
Przy włączeniu do istniejącej studni W2/2, Rz.d.=91.57
studnia kanalizacyjna DN1000mm
Przy włączeniu do istniejącej studni W2/2, Rz.d.=91.48
studnia kanalizacyjna DN1000mm
Przy włączeniu do istniejącej studni W2/2, Rz.d.=91.41
studnia kanalizacyjna DN1000mm
Przy włączeniu do istniejącej studni W2/2, Rz.d.=91.30
studnia kanalizacyjna DN1000mm
Przy włączeniu do istniejącej studni W2/2, Rz.d.=91.20
studnia kanalizacyjna DN1000mm
Przy włączeniu do istniejącej studni W2/2, Rz.d.=91.18
studnia kanalizacyjna DN1000mm
Przy włączeniu do istniejącej studni W2/2, Rz.d.=91.11
studnia kanalizacyjna DN1000mm
Przy włączeniu do istniejącej studni W2/2, Rz.d.=91.11
studnia kanalizacyjna DN1000mm
Przy włączeniu do istniejącej studni W2/2, Rz.d.=91.07
istn. wpust uliczny
istn. wpust uliczny
istniejąca gr.
istniejąca gr.
istn. wpust uliczny
istniejąca gr.
istniejąca gr.
istniejąca gr.

SCHEMAT UKŁADANIA PRZEWODÓW KANALIZACYJNYCH Z RUR Z PVC W UL. NOWA WIEŚ I UL. GEODETÓW

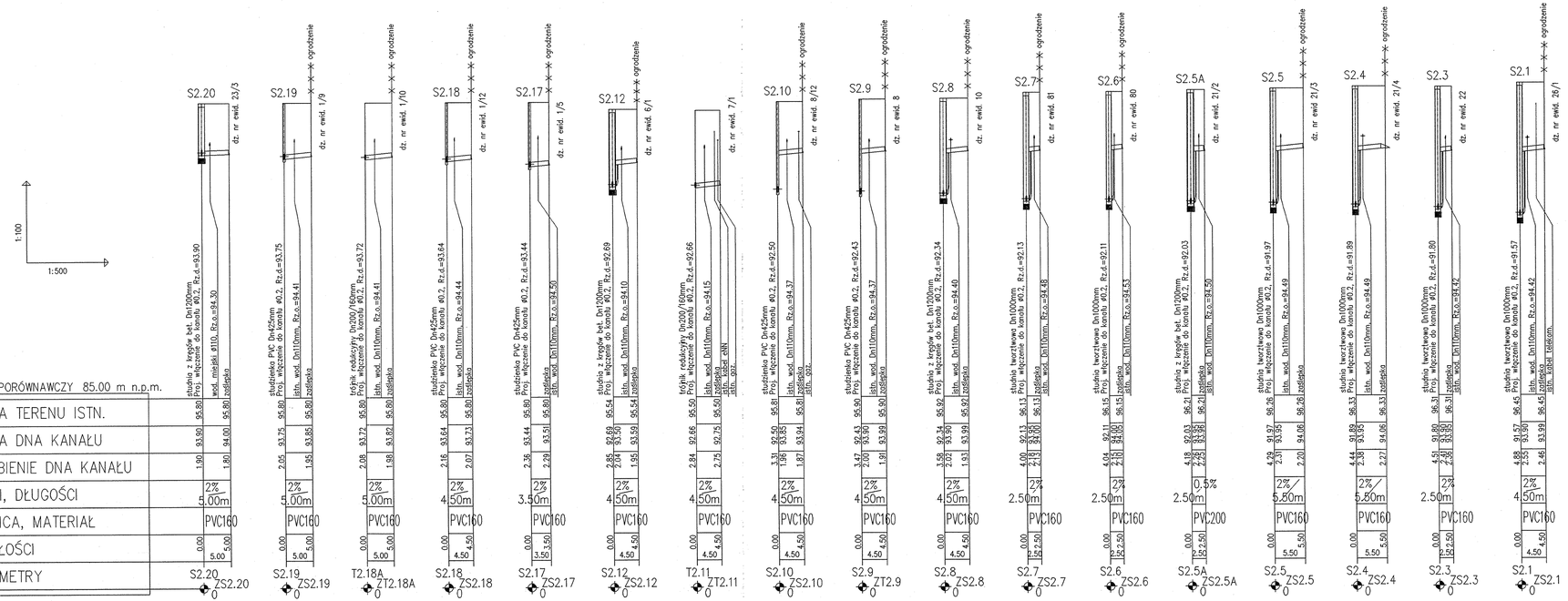

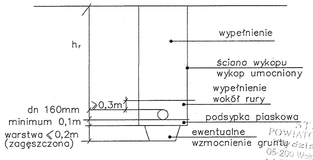

UWAGA:

- po odkopaniu istniejącego uzbrojenia w razie potrzeby skorygować profil kanalizacji sanitarnej i dostosować projektowane rzędne do rzeczywistych
- rzędne włazów klasy D400 projektowanych studni dostosować do istniejących rzędnych nawierzchni ulicy
- numeracja studni zgodna z planem sytuacyjnym rysunek nr 1
- rozpatrywać razem z planem sytuacyjnym rysunek nr 1
- normatywne zagłębienie g–0,8m, ł–0,6 m, w–1,8 m, e–0,6m

STAROSTWO POWIATOWE W WOŁOMINIE
05-200 Wołomin, ul. Prof. Kołłątaja 3
tel. 787-43-61 w 106, 107, 110, 114

PRZEDSIĘBIORSTWO Wodociągów i Kanalizacji Sp. z o.o.
05-200 Wołomin, ul. Graniczna 1
tel. 787-29-21, 787-31-21
NIP 125-06-85-481, REGON 311726250

INWESTOR Przedsiębiorstwo Wodociągów i Kanalizacji Sp. z o. o. ul. Graniczna 1, 05–200 Wołomin			
JEDNOSTKA PROJEKTOWA BR PROJEKT Błażej Rogulski 02–784 Warszawa, ul. Sosnowskiego 1 m 56			
TEMAT OPRACOWANIA Projekt budowy sieci kanalizacji sanitarnej w ul. Nowa Wieś, Jesiennej, Zimowej wraz z odgałęzieniami sieci wraz z przewodem tłocznym i przepompownią			STADIUM: PB SKALA 1:100/500
TYTUŁ RYSUNKU PROFILE ODGAŁĘZIEŃ KANALIZACJI SANITARNEJ (S2.1–S2.20)			NR RYSUNKU 2.7
FUNKCJA	imię i nazwisko	specjalność, Numer uprawnień	PODPIS
PROJEKTANT	inż. Tomasz Gałazin	sieci sanitarne MAZ/0199/POOS/08	
OPRACOWAŁ	mgr inż. Błażej Rogulski		
SPRAWDZAJĄCY	mgr inż. Piotr Modrakowski	sieci sanitarne MAZ/0422/POOS/09	

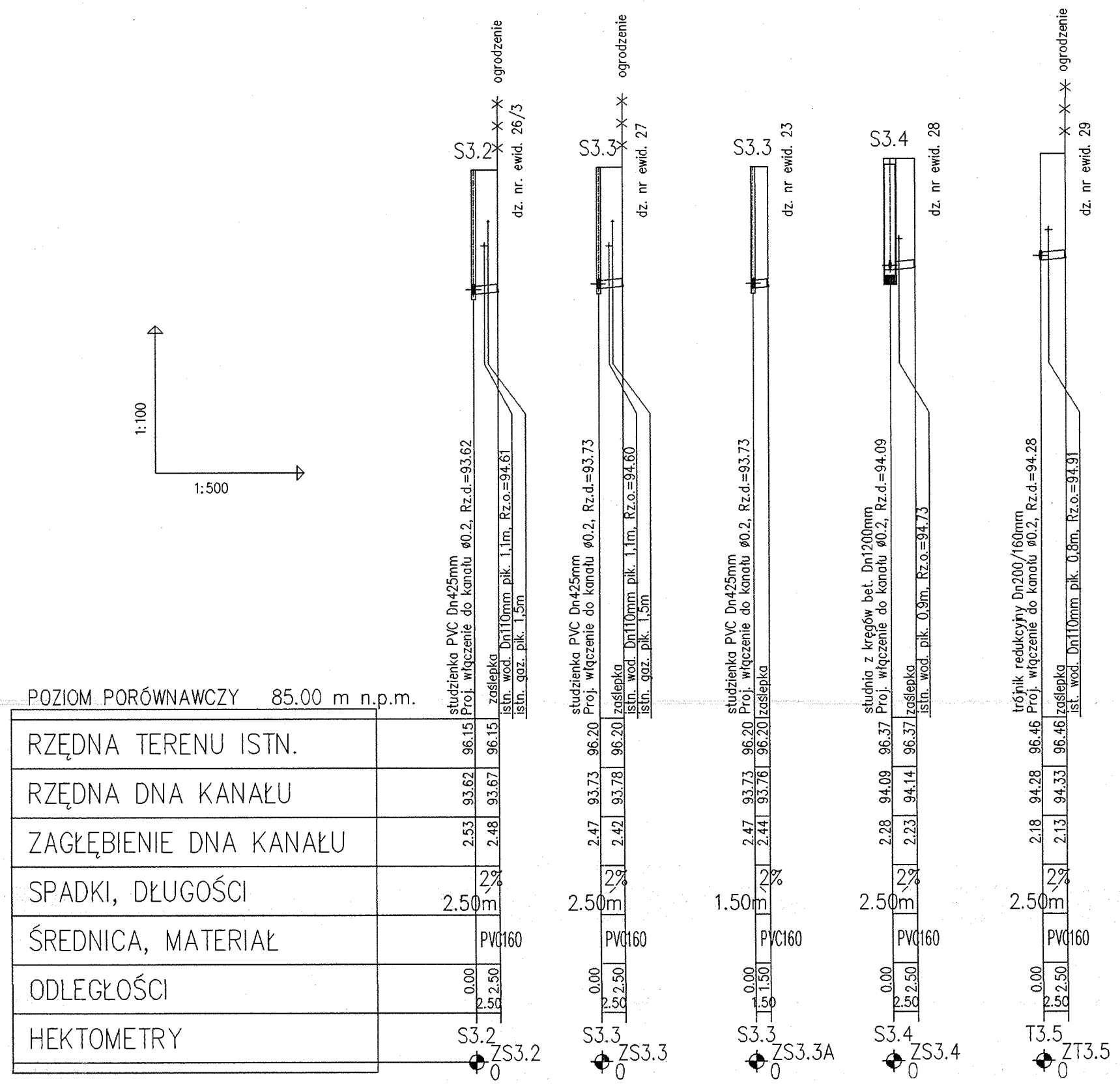

SCHEMAT UKŁADANIA PRZEWODÓW KANALIZACYJNYCH Z RUR Z PVC W UL. NOWA WIEŚ I UL. GEODETÓW

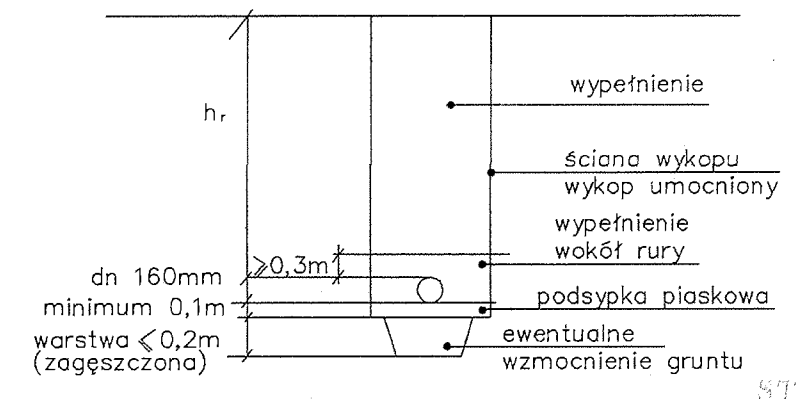

STAROSTWO POWIATOWE w WOŁOMINIE Wydział Budownictwa 05-200 Wołomin, ul. Prof. Tadeusza Kotarbińskiego 3 tel. 787-43-01 w. 106, 107, 110, 114

UWAGA:

- po odkopaniu istniejącego uzbrojenia w razie potrzeby skorygować profil kanalizacji sanitarnej i dostosować projektowane rzędne do rzeczywistych
- rzędne włazów klasy D400 projektowanych studni dostosować do istniejących rzędnych nawierzchni ulicy
- numeracja studni zgodna z planem sytuacyjnym rysunek nr 1
- rozpatrywać razem z planem sytuacyjnym rysunek nr 1
- normatywne zagłębienie g–0,8m, t–0,6 m, w–1,8 m, e–0,6m

PRZEDSIĘBIORSTWO Wodociągów i Kanalizacji Sp. z o.o. 05-200 Wołomin, Graniczna 1 tel. 22-24-21 NIP 125-00-... fax. 17262330

INWESTOR	Przedsiębiorstwo Wodociągów i Kanalizacji Sp. z o. o. ul. Graniczna 1, 05–200 Wołomin
JEDNOSTKA PROJEKTOWA	BR PROJEKT Błażej Rogulski 02–784 Warszawa, ul. Sosnowskiego 1 m 56
TEMAT OPRACOWANIA	Projekt budowy sieci kanalizacji sanitarnej w ul. Nowa Wieś, Jesiennej, Zimowej wraz z odgałęzieniami sieci wraz z przewodem tłocznym i przepompownią
STADIUM: PB	SKALA 1:100/500
TYTUŁ RYSUNKU	PROFILE ODGAŁĘZIEŃ KANALIZACJI SANITARNEJ (S3.2–S3.5)
NR RYSUNKU	2.8

FUNKCJA	imię i nazwisko	specjalność, Numer uprawnień	PODPIS
PROJEKTANT	inż. Tomasz Gałazin	sieci sanitarne MAZ/0199/POOS/08	
OPRACOWAŁ	mgr inż. Błażej Rogulski		
SPRAWDZAJĄCY	mgr inż. Piotr Modrakowski	sieci sanitarne MAZ/0422/POOS/09	

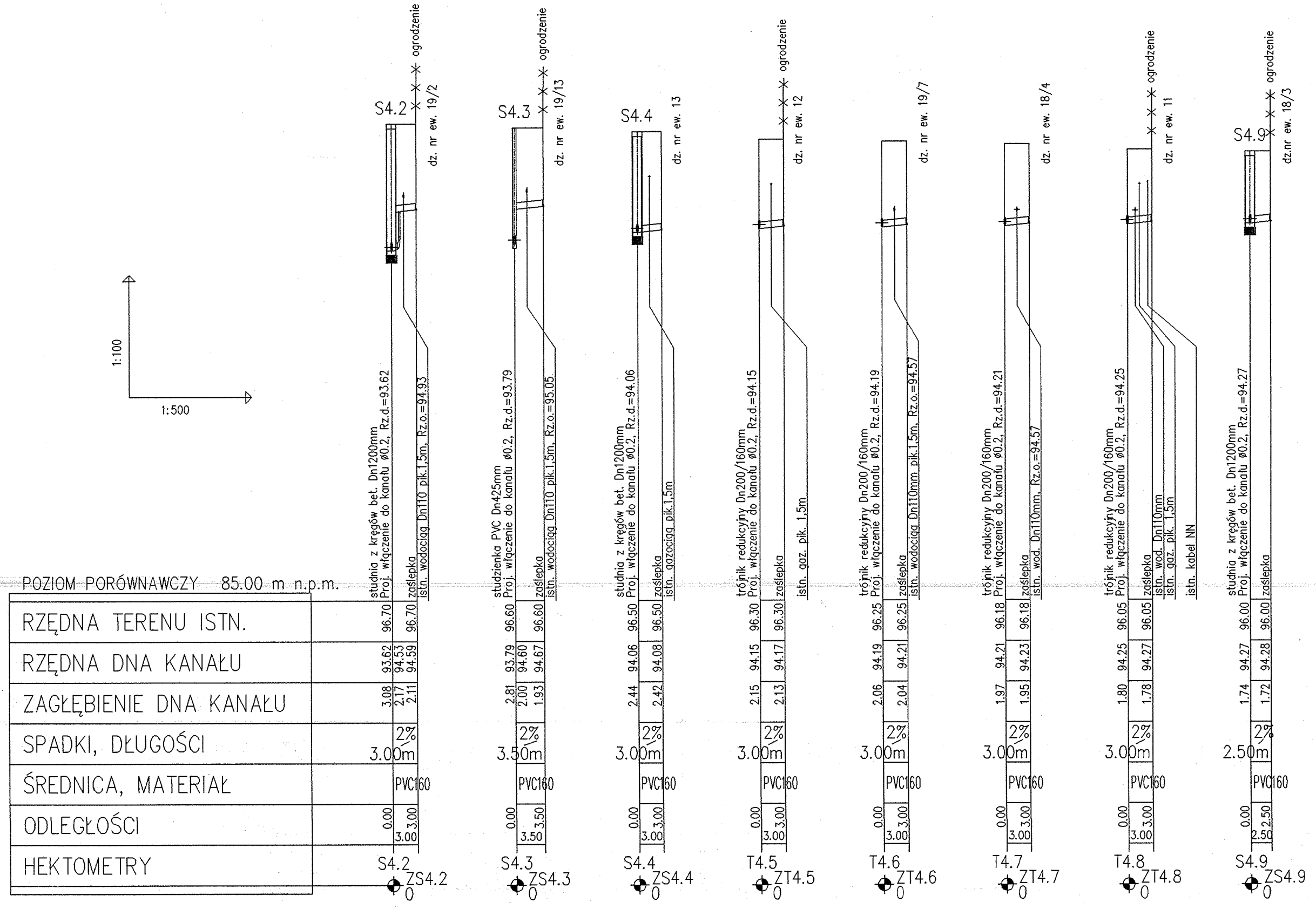

SCHEMAT UKŁADANIA PRZEWODÓW KANALIZACYJNYCH Z RUR Z PVC W UL. NOWA WIEŚ I UL. GEODETÓW

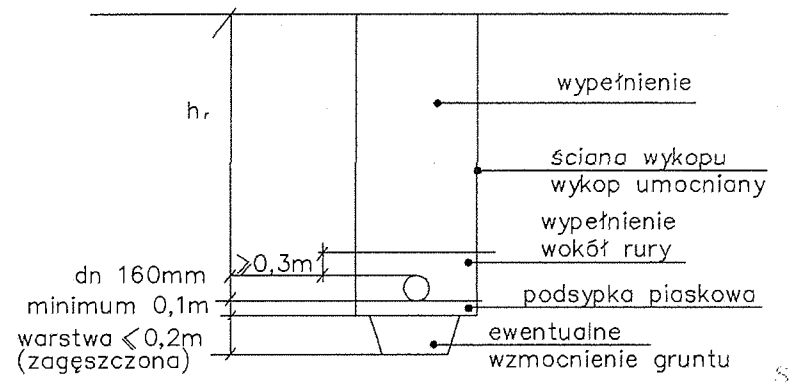

STAROSTWO POWIATOWE W WOŁOMINIE Wydział Budownictwa 05-200 Wołomin, ul. Przyzwoitskiego 3 tel. 787-43-01 w. 105, 167, 110 114

UWAGA:

- po odkopaniu istniejącego uzbrojenia w razie potrzeby skorygować profil kanalizacji sanitarnej i dostosować projektowane rzędne do rzeczywistych
- rzędne włazów klasy D400 projektowanych studni dostosować do istniejących rzędnych nawierzchni ulicy
- numeracja studni zgodna z planem sytuacyjnym rysunek nr 1
- rozpatrywać razem z planem sytuacyjnym rysunek nr 1
- normatywne zagłębienie g–0,8m, t–0,6 m, w–1,8 m, e–0,6m

PRZEDSIĘBIORSTWO Wodociągów i Kanalizacji Sp. z o.o. 05-200 Wołomin, ul. Graniczna 1 tel. 787-21-21 NIP 125-00-05-... REGON 017282330

INWESTOR Przedsiębiorstwo Wodociągów i Kanalizacji Sp. z o. o. ul. Graniczna 1, 05–200 Wołomin			
JEDNOSTKA PROJEKTOWA BR PROJEKT Błażej Rogulski 02–784 Warszawa, ul. Sosnowskiego 1 m 56			
TEMAT OPRACOWANIA Projekt budowy sieci kanalizacji sanitarnej w ul. Nowa Wieś, Jesiennej, Zimowej wraz z odgałęzieniami sieci wraz z przewodem tłocznym i przepompownią			STADIUM: PB SKALA 1:100/500
TYTUŁ RYSUNKU PROFILE ODGAŁĘZIEŃ KANALIZACJI SANITARNEJ (S4.2–S4.9)			NR RYSUNKU 2.9
FUNKCJA	imię i nazwisko	specjalność, Numer uprawnień	PODPIS
PROJEKTANT	inż. Tomasz Gałazin	sieci sanitarne MAZ/0199/POOS/08	
OPRACOWAŁ	mgr inż. Błażej Rogulski		
SPRAWDZAJĄCY	mgr inż. Piotr Modrakowski	sieci sanitarne MAZ/0422/POOS/09	

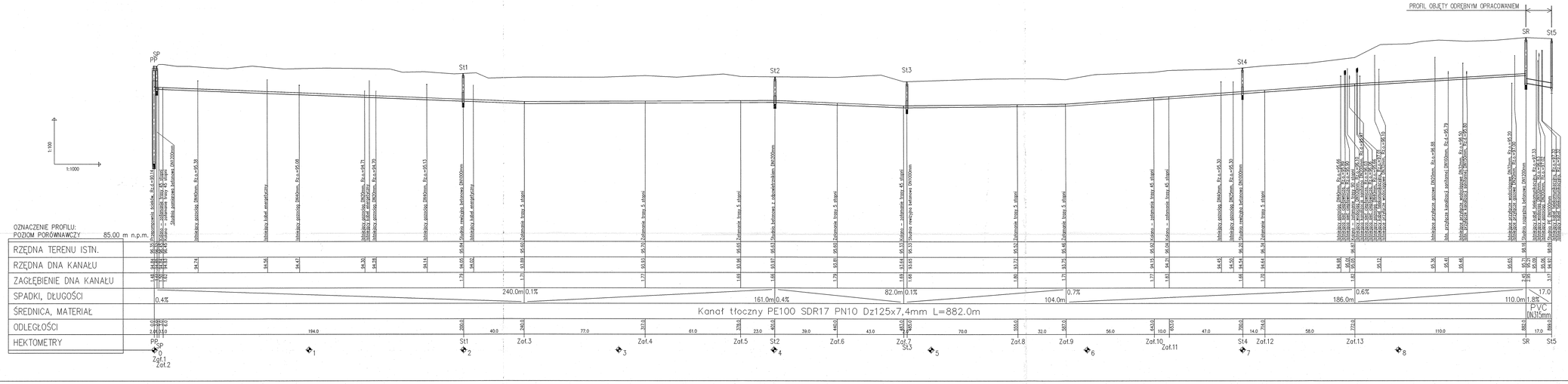

UWAGA:

- przed przystąpieniem do robót instalacyjnych i ziemnych należy wykonać wykop kontrolny w miejscu włączenia projektowanego rurociągu w celu dokładnego ustalenia zagłębienia istniejącego przewodu i ewentualnego skorygowania niniejszego profilu
- rzędne włazów klasy D400 projektowanych studni dostosować do istniejących rzędnych nawierzchni ulicy
- po odkopaniu istniejącego uzbrojenia w razie potrzeby skorygować profil rurociągu i dostosować projektowane rzędne do rzeczywistych
- na zmianach kierunku bloki oporowe z betonu B20 wg BN-81/9192-04-02
- profil podłużny rozpatrywać razem z planem sytuacyjnym
- nad wykonanymi przewodami kanalizacyjnymi umieścić taśmę lokalizacyjną z wkładką metalową na wysokości 30cm

INWESTOR	Przedsiębiorstwo Wodociągów i Kanalizacji Sp. z o. o. ul. Graniczna 1, 05–200 Wołomin		
JEDNOSTKA PROJEKTOWA	BR PROJEKT Błażej Rogulski 02–784 Warszawa, ul. Sosnowskiego 1 m 56		
TEMAT OPRACOWANIA	Projekt budowy sieci kanalizacji sanitarnej w ul. Nowa Wieś, Jesiennej, Zimowej wraz z odgałęzieniami sieci wraz z przewodem tłocznym i przepompownią		STADIUM: PB SKALA 1:100/1000
TYTUŁ RYSUNKU	PROFIL PODŁUŻNY KANAŁU TŁOCZNEGO 00 PP DO St5		NR RYSUNKU 2.10
FUNKCJA	imię i nazwisko	specjalność Numer uprawnień	PODPIS
PROJEKTANT	inż. Tomasz Gałazin	sieci sanitarne MAZ/0199/POOS/08	
OPRACOWAŁ	mgr inż. Błażej Rogulski		
SPRAWDZAJĄCY	mgr inż. Piotr Modrakowski	sieci sanitarne MAZ/0422/POOS/09	

SZCZEGÓŁ STUDNI BET.

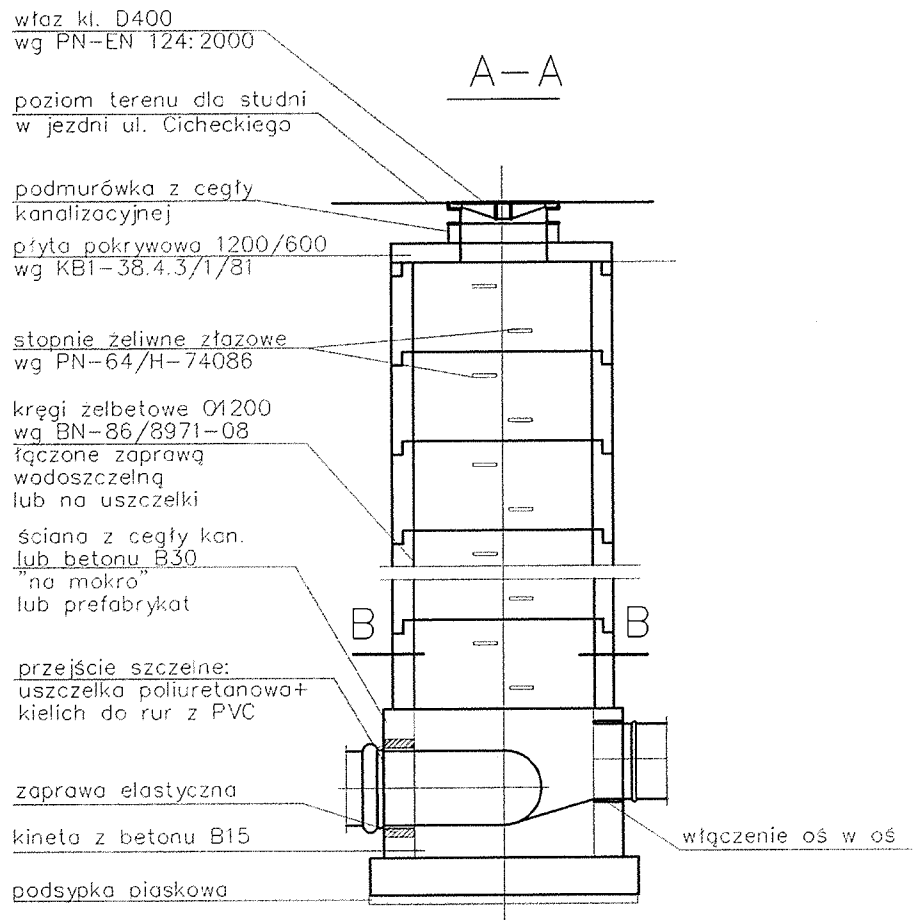

SZCZEGÓŁ STUDNI
Z PRZEPADEM Z RUR KAMIONKOWYCH

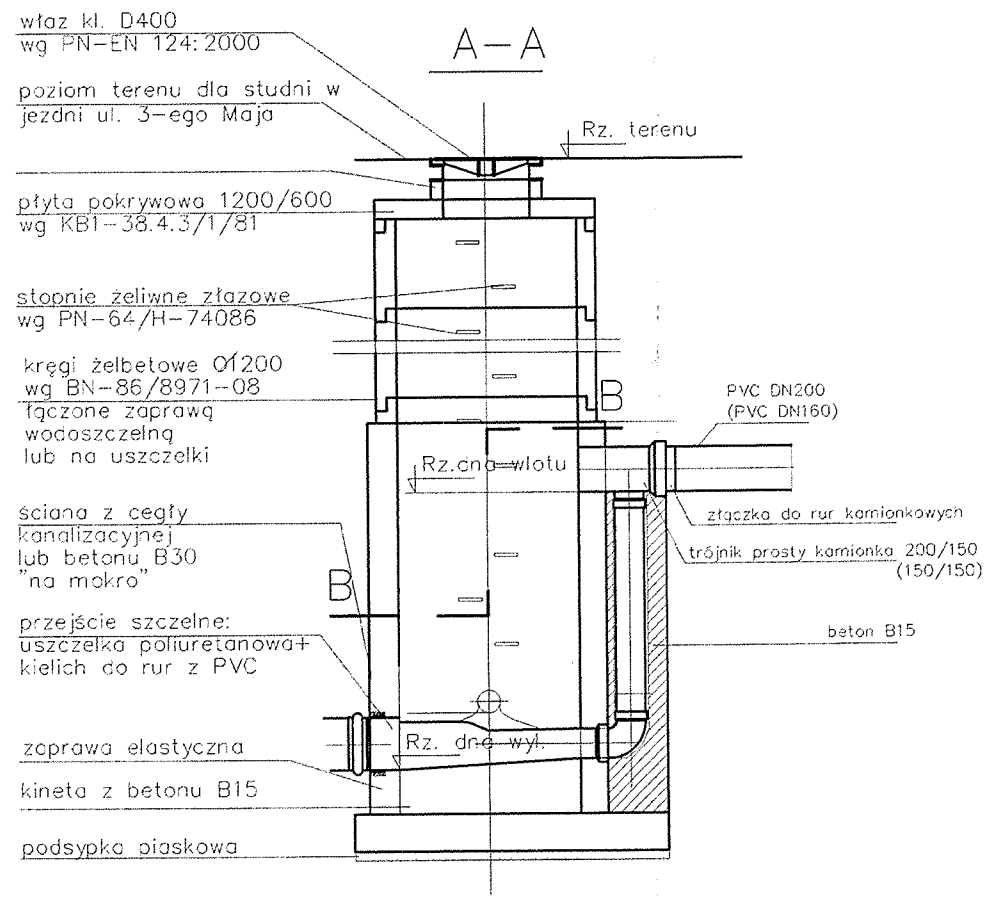

UWAGA:

- studnie kanalizacyjne wg PN-B-10729
- rzędne włazów klasy D400 projektowanych studni dostosować do istniejących rzędnych nawierzchni ulic

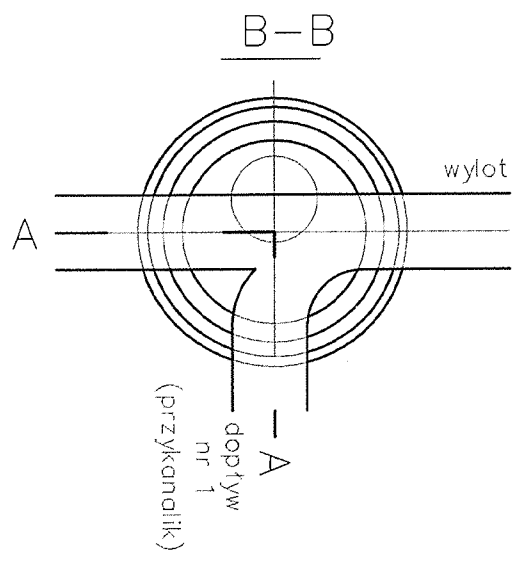

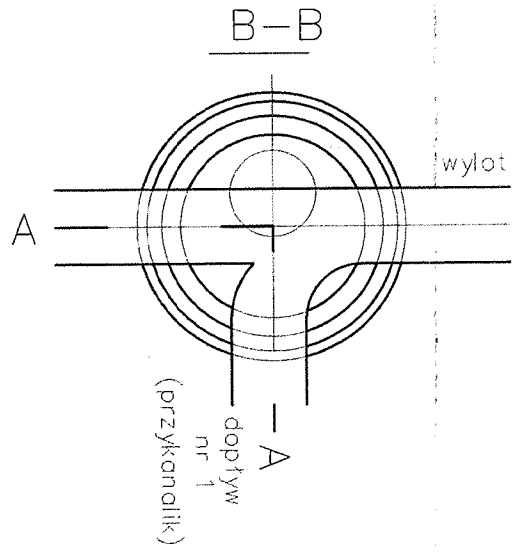

STAROSTWO POWIATOWE W WOŁOMINIE
Wydział Budownictwa
05-200 Wołomin, ul. Radzymińska 3
tel. 787-43-01; fx 106, 107, 110, 114

INWESTOR Przedsiębiorstwo Wodociągów i Kanalizacji Sp. z o. o. ul. Graniczna 1, 05-200 Wołomin			
JEDNOSTKA PROJEKTOWA BR PROJEKT Błażej Rogulski 02-784 Warszawa, ul. Sosnowskiego 1 m 56			
TEMAT OPRACOWANIA Projekt budowy sieci kanalizacji sanitarnej w ul. Nowa Wieś, Jesiennej, Zimowej wraz z odgałęzieniami sieci wraz z przewodem tłocznym i przepompownią			STADIUM: PB
TYTUŁ RYSUNKU SZCZEGÓŁ STUDNI BETONOWEJ			NR RYSUNKU 3
FUNKCJA	imię i nazwisko	specjalność, Numer uprawnień	PODPIS
PROJEKTANT	inż. Tomasz Gałazin	sieci sanitarne MAZ/0199/POOS/08	
OPRACOWAŁ	mgr inż. Błażej Rogulski		
SPRAWDZAJĄCY	mgr inż. Piotr Modrakowski	sieci sanitarne MAZ/0422/POOS/09	

71

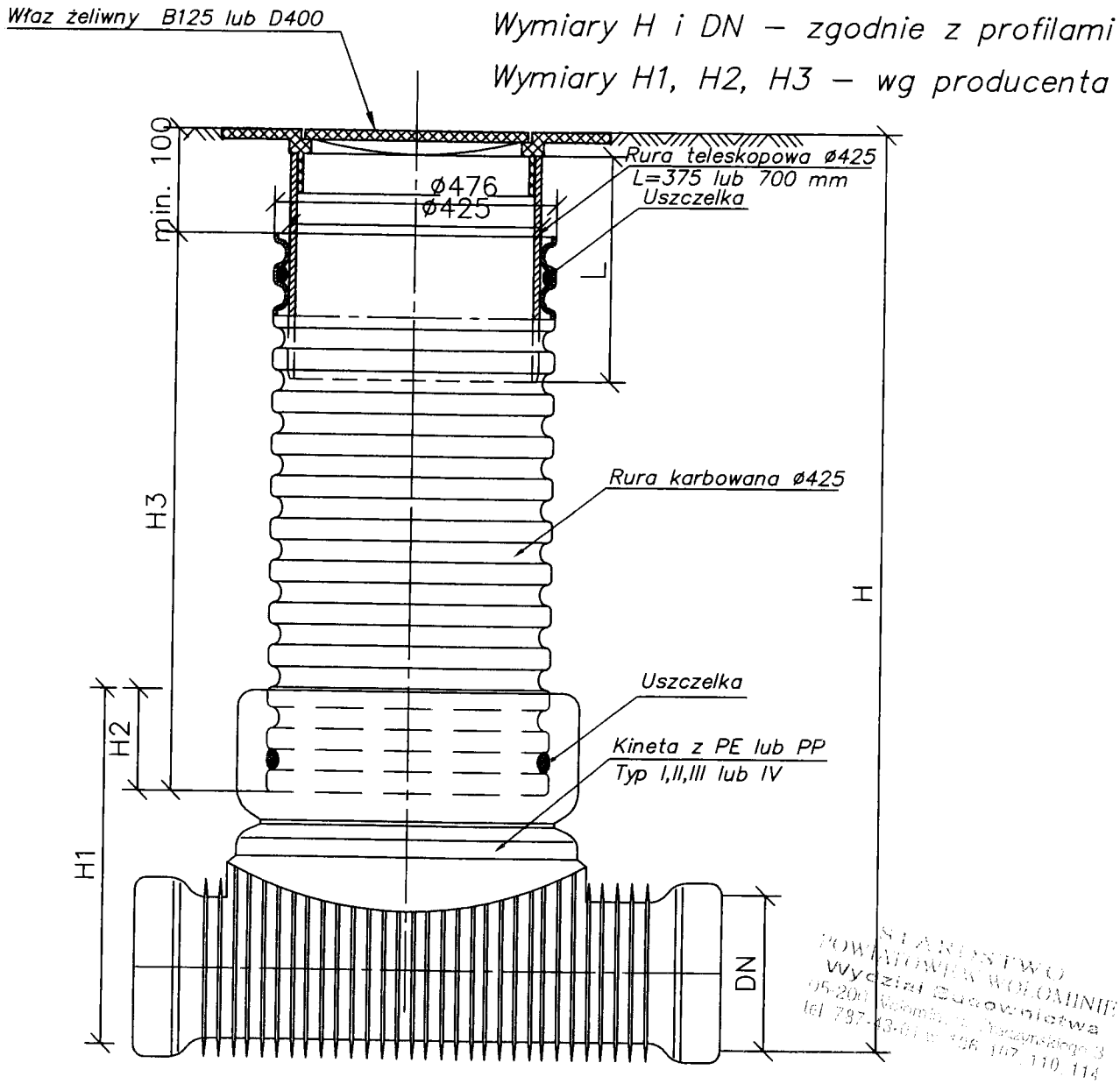

STAROSTWO POWIATOWE W WOŁOMINIE
Wydział Budownictwa
05-200 Wołomin, ul. Pracowniczego 3
tel. 787-43-01 w. 106, 107, 110, 114

INWESTOR Przedsiębiorstwo Wodociągów i Kanalizacji Sp. z o. o. ul. Graniczna 1, 05–200 Wołomin			
JEDNOSTKA PROJEKTOWA **BR PROJEKT Błażej Rogulski** **02-784 Warszawa, ul. Sosnowskiego 1 m 56**			
TEMAT OPRACOWANIA Projekt budowy sieci kanalizacji sanitarnej w ul. Nowa Wieś, Jesiennej, Zimowej wraz z odgałęzieniami sieci wraz z przewodem tłocznym i przepompownią			STADIUM: PB
TYTUŁ RYSUNKU **SZCZEGÓŁ STUDNI PE DN425mm**			NR RYSUNKU 4
FUNKCJA	imię i nazwisko	specjalność, Numer uprawnień	PODPIS
PROJEKTANT	inż. Tomasz Gałazin	sieci sanitarne MAZ/0199/POOS/08	
OPRACOWAŁ	mgr inż. Błażej Rogulski		
SPRAWDZAJĄCY	mgr inż. Piotr Modrakowski	sieci sanitarne MAZ/0422/POOS/09	

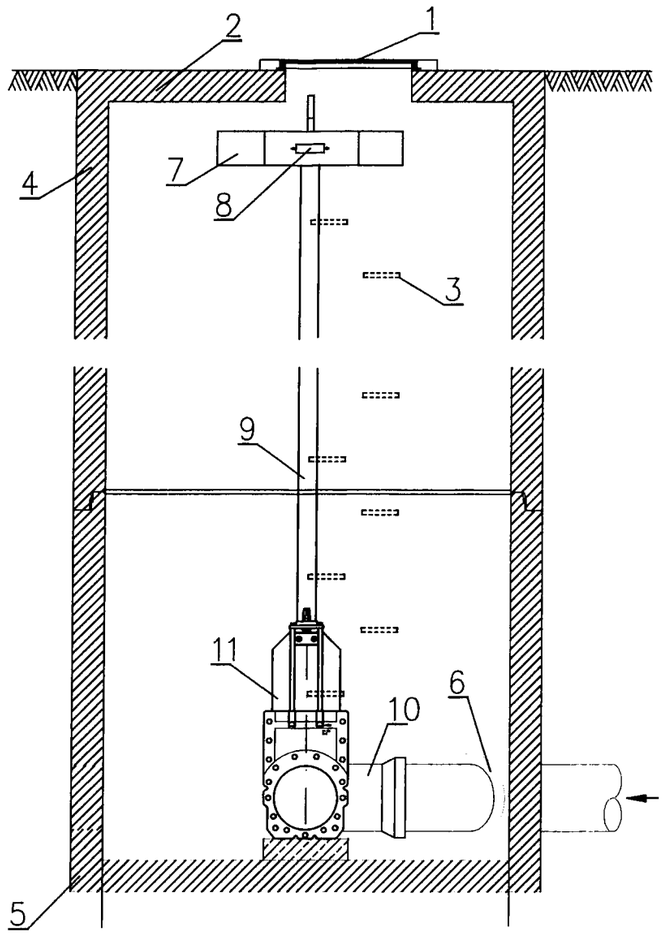

Legenda:

1. Właz żeliwny 600mm, klasy D400, wg PN-87/H-74051/00 lub 02
2. Płyta nastudzienna 2500 / 600 mm.
3. Stopnie złazowe żeliwne wg. PN-64/W/-74086
4. Kręgi betonowe 2500 mm.
5. Podstawa studni 2500 mm.
6. Przejście szczelne
7. Pręt aluminiowy 3x6 cm, zabetonowany
8. Obejma
9. Wrzeciono.
10. Kolano PVC DN315 45 st.
11. Zasuwa nożowa DN300
12. Kołnierz DN300

STUDNIĘ WYKONAĆ ZGODNIE Z KB4
ORAZ Z NORMĄ NR PN-92/B-10279

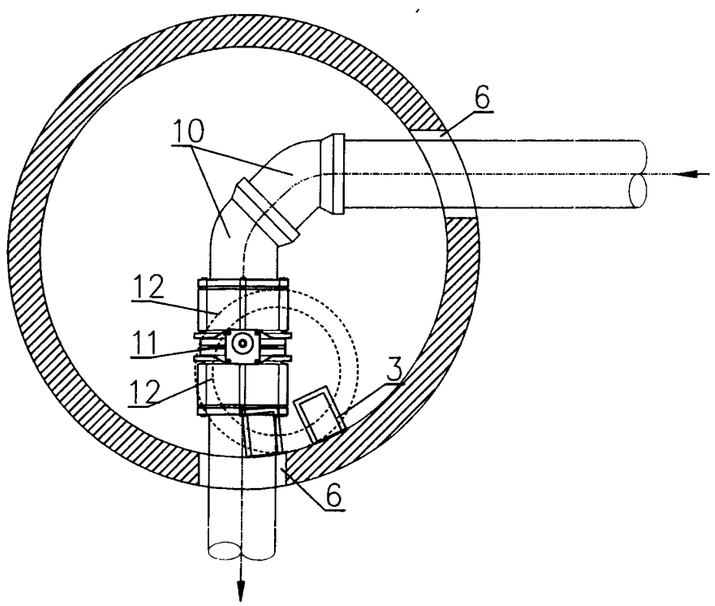

Starostwo Powiatowe w Wołominie
Wydział Budownictwa
05-200 Wołomin, ul. Sadowa 3
tel. 787 41 ... fax: 110 114

INWESTOR Przedsiębiorstwo Wodociągów i Kanalizacji Sp. z o. o. ul. Graniczna 1, 05-200 Wołomin			
JEDNOSTKA PROJEKTOWA BR PROJEKT Błażej Rogulski 02-784 Warszawa, ul. Sosnowskiego 1 m 56			
TEMAT OPRACOWANIA Projekt budowy sieci kanalizacji sanitarnej w ul. Nowa Wieś, Jesiennej, Zimowej wraz z odgałęzieniami sieci wraz z przewodem tłocznym i przepompownią			STADIUM: PB
TYTUŁ RYSUNKU SZCZEGÓŁ KOMORY ZASUW			NR RYSUNKU 5
FUNKCJA	imię i nazwisko	specjalność, Numer uprawnień	PODPIS
PROJEKTANT	inż. Tomasz Gałazin	sieci sanitarne MAZ/0199/POOS/08	
OPRACOWAŁ	mgr inż. Błażej Rogulski	- - - - -	
SPRAWDZAJĄCY	mgr inż. Piotr Modrakowski	sieci sanitarne MAZ/0422/POOS/09	

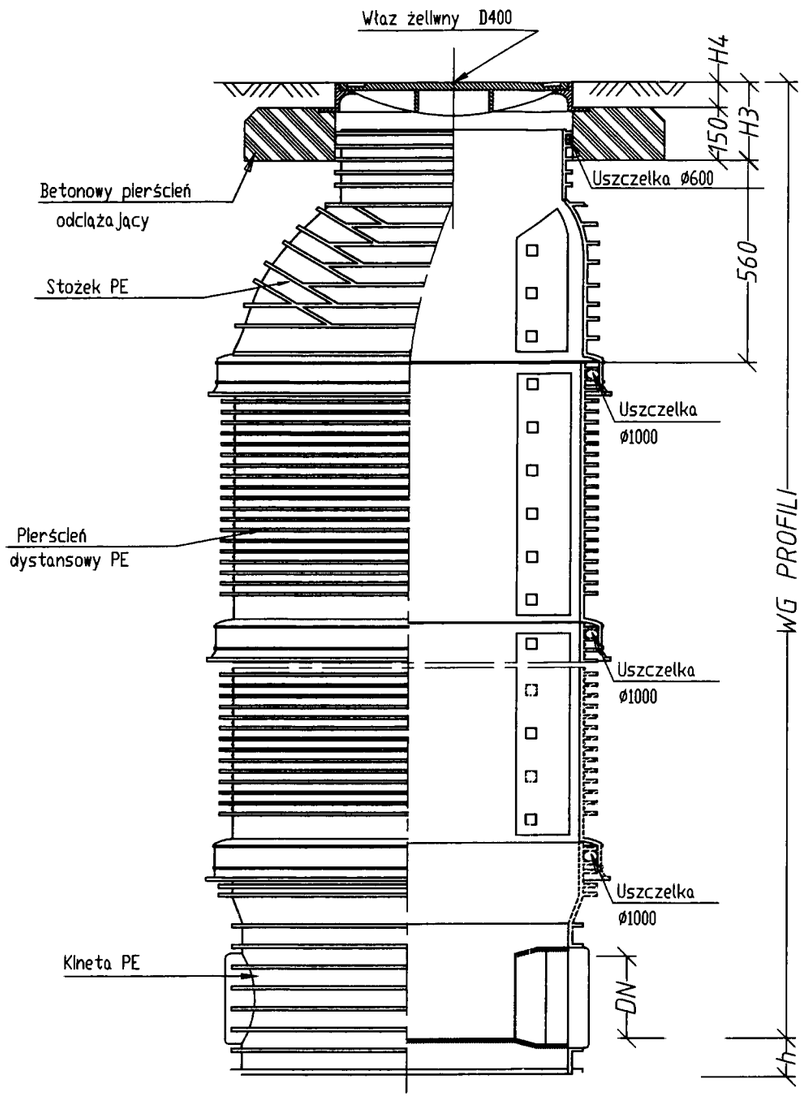

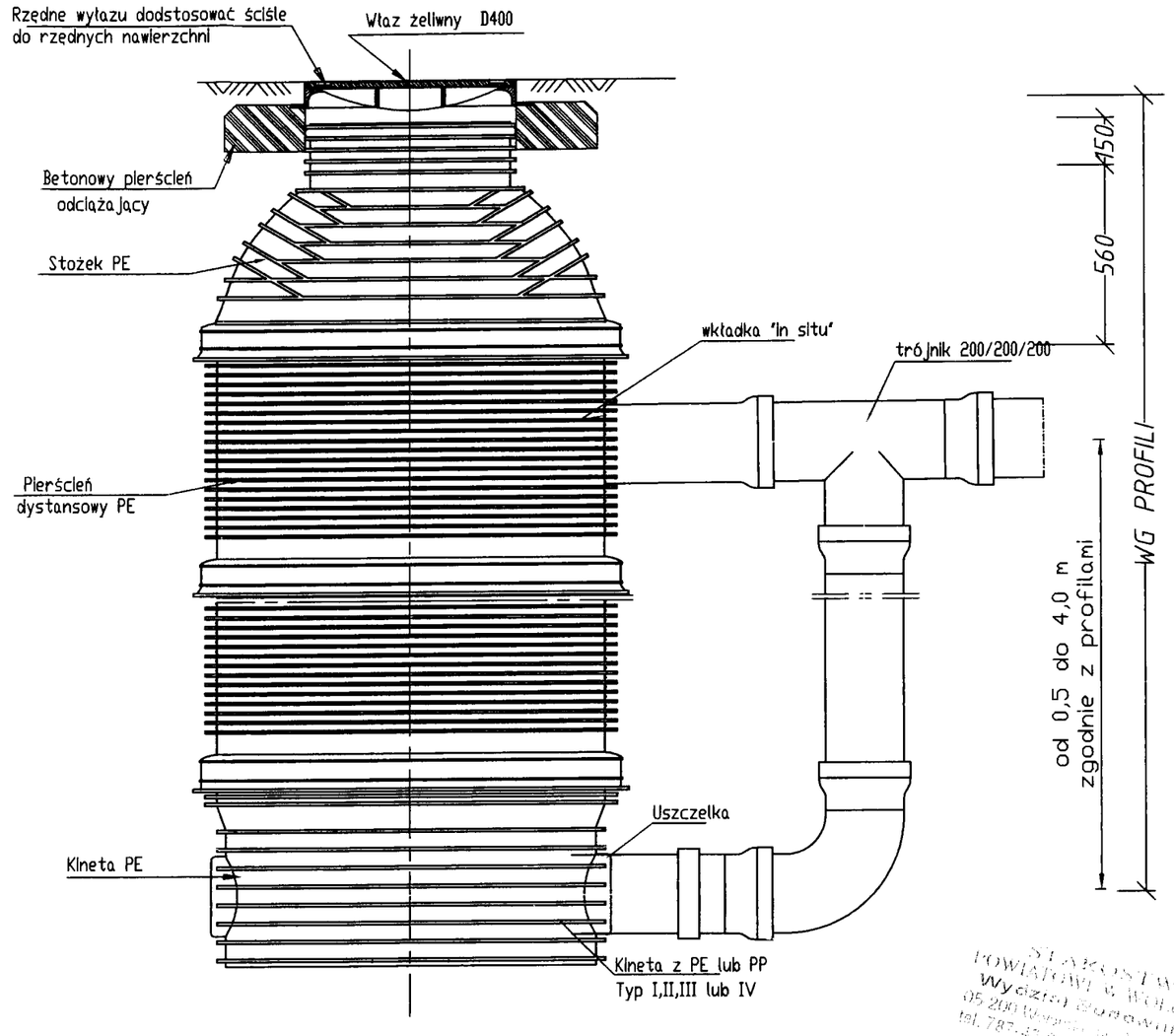

STAROSTWO POWIATOWE W WOŁOMINIE
Wydział Budownictwa
05-200 Wołomin, ul. Zaczarnego 3
tel. 787-43-01 w. 106, 107, 110, 114

INWESTOR Przedsiębiorstwo Wodociągów i Kanalizacji Sp. z o. o. ul. Graniczna 1, 05-200 Wołomin			
JEDNOSTKA PROJEKTOWA BR PROJEKT Błażej Rogulski 02-784 Warszawa, ul. Sosnowskiego 1 m 56			
TEMAT OPRACOWANIA Projekt budowy sieci kanalizacji sanitarnej w ul. Nowa Wieś, Jesiennej, Zimowej wraz z odgałęzieniami sieci wraz z przewodem tłocznym i przepompownią			STADIUM: PB
TYTUŁ RYSUNKU SZCZEGÓŁ STUDNI PE DN1000mm			NR RYSUNKU 6
FUNKCJA	imię i nazwisko	specjalność, Numer uprawnień	PODPIS
PROJEKTANT	inż. Tomasz Gałazin	sieci sanitarne MAZ/0199/POOS/08	
OPRACOWAŁ	mgr inż. Błażej Rogulski		
SPRAWDZAJĄCY	mgr inż. Piotr Modrakowski	sieci sanitarne MAZ/0422/POOS/09	

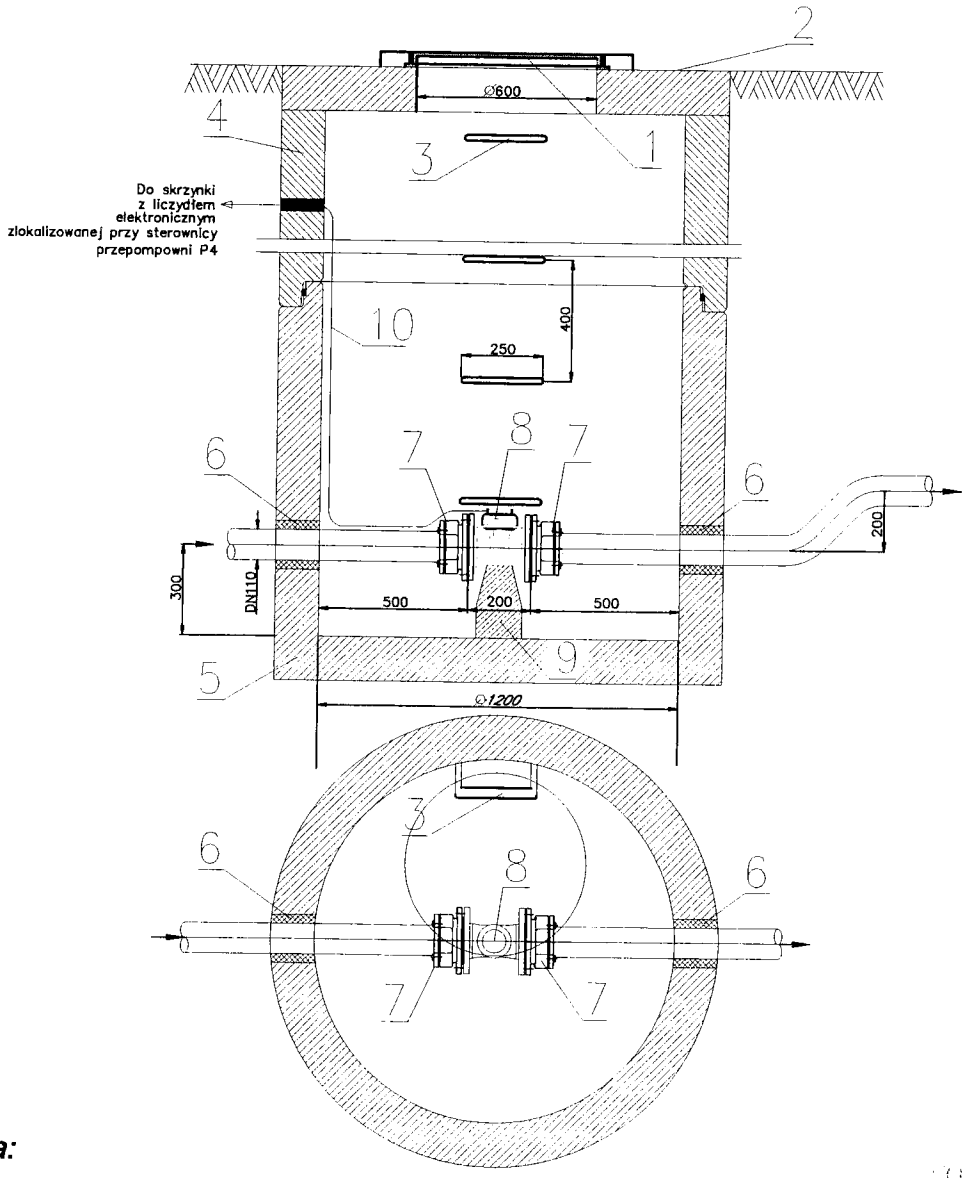

Legenda:

1. *właz żeliwny D600*
2. *pokrywa nastudzienna DN1200*
3. *stopnie żeliwne*
4. *element komory studni DN1200/1000*
5. *podstawa studni DN1200*
6. *przejscie szczelne*
7. *kolnierz do polaczen sztywnych*
8. *przeplywomierz elektromagnetyczny DN125*
9. *kolumienka betonowa*
10. *kabel łączący, w wykonaniu rozdzielnym, czujnik przepływu z liczydłem elektronicznym zlokalizowanym w skrzynce na powierzchni terenu*

INWESTOR *Przedsiębiorstwo Wodociągów i Kanalizacji Sp. z o. o. ul. Graniczna 1, 05–200 Wołomin*			
JEDNOSTKA PROJEKTOWA **BR PROJEKT Błażej Rogulski 02-784 Warszawa, ul. Sosnowskiego 1 m 56**			
TEMAT OPRACOWANIA *Projekt budowy sieci kanalizacji sonitarnej w ul. Nowa Wieś, Jesiennej, Zimowej wraz z odgałęzieniami sieci wraz z przewodem tłocznym i przepompownią*			STADIUM: PB
TYTUŁ RYSUNKU **SZCZEGÓŁ STUDNI POMIAROWEJ**			NR RYSUNKU 7
FUNKCJA	*imię i nazwisko*	*specjalność, Numer uprawnień*	PODPIS
PROJEKTANT	*inż. Tomasz Gałazin*	sieci sanitarne MAZ/0199/POOS/08	
OPRACOWAŁ	mgr inż. Błażej Rogulski		
SPRAWDZAJĄCY	*mgr inż. Piotr Modrakowski*	sieci sanitarne MAZ/0422/POOS/09	

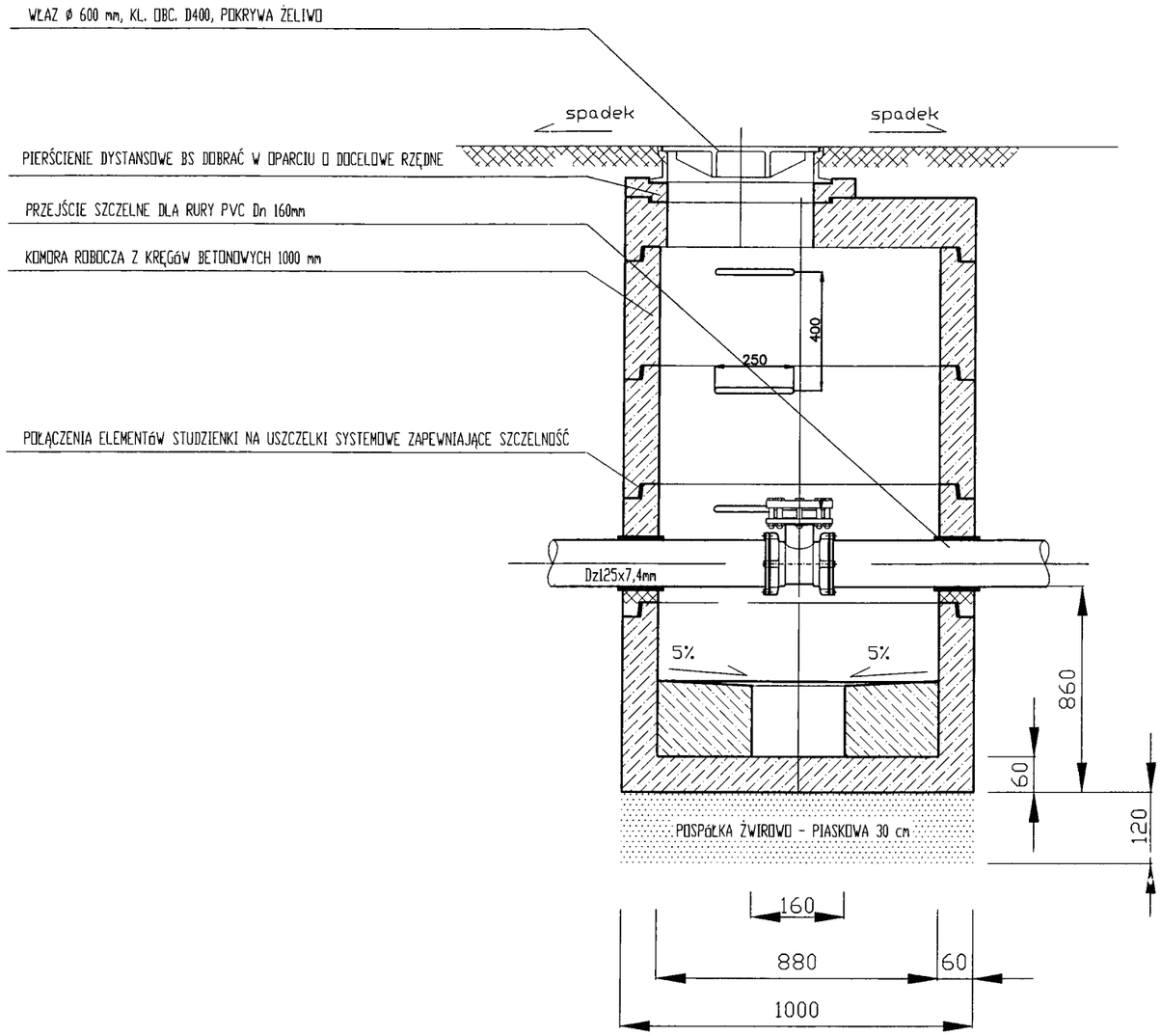

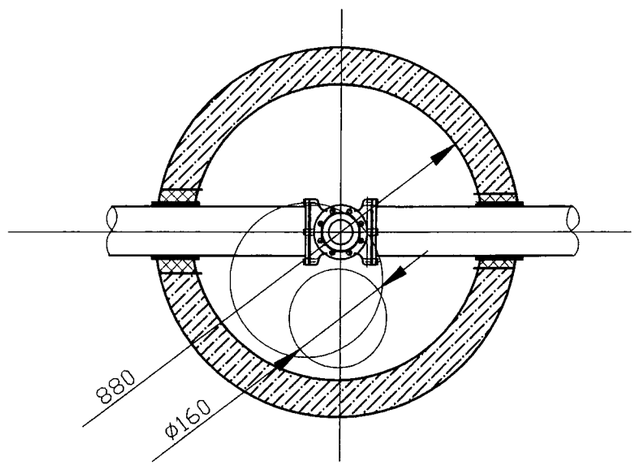

STUDZIENKĘ WYKONAĆ ZGODNIE Z KB4
RZEDNE ORAZ CHARAKTERYSTYCZNE
WYMIARY PODANO NA PROFILACH

STAROSTWO
POWIATOWE W WOŁOMINIE
Wydział Budownictwa
05-200 Wołomin, ul. Partyzantów 3
tel. 787-43-01 w. 106, 107, 110, 114

INWESTOR Przedsiębiorstwo Wodociągów i Kanalizacji Sp. z o. o. ul. Graniczna 1, 05–200 Wołomin			
JEDNOSTKA PROJEKTOWA **BR PROJEKT Błażej Rogulski** **02-784 Warszawa, ul. Sosnowskiego 1 m 56**			
TEMAT OPRACOWANIA Projekt budowy sieci kanalizacji sanitarnej w ul. Nowa Wieś, Jesiennej, Zimowej wraz z odgałęzieniami sieci wraz z przewodem tłocznym i przepompownią			STADIUM: PB
TYTUŁ RYSUNKU **SZCZEGÓŁ STUDNI REWIZYJNEJ**			NR RYSUNKU 8
FUNKCJA	imię i nazwisko	specjalność, Numer uprawnień	PODPIS
PROJEKTANT	inż. Tomasz Gałazin	sieci sanitarne MAZ/0199/POOS/08	
OPRACOWAŁ	mgr inż. Błażej Rogulski		
SPRAWDZAJĄCY	mgr inż. Piotr Modrakowski	sieci sanitarne MAZ/0422/POOS/09	

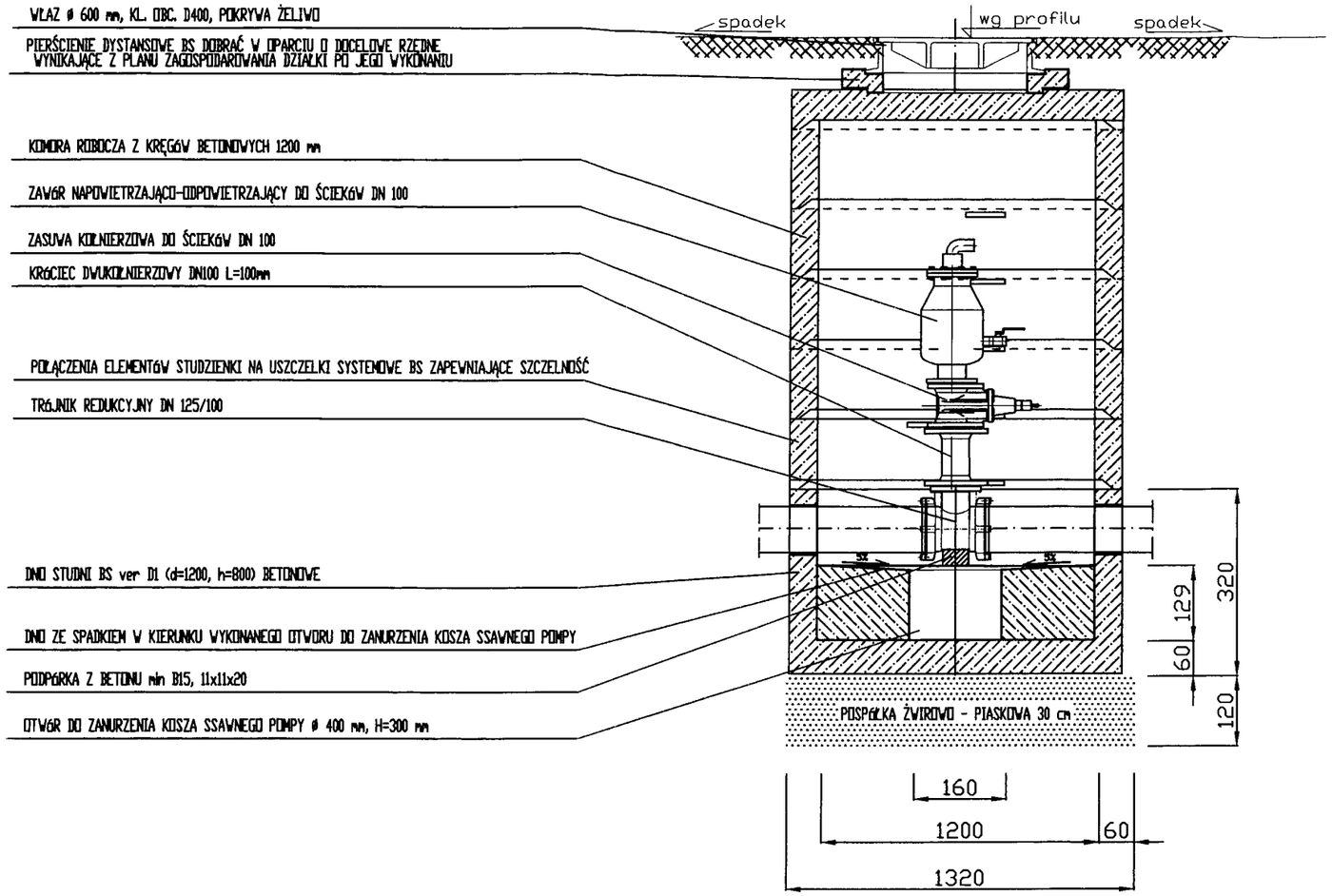

STUDNIE WYKONAĆ ZGODNIE Z KB-4

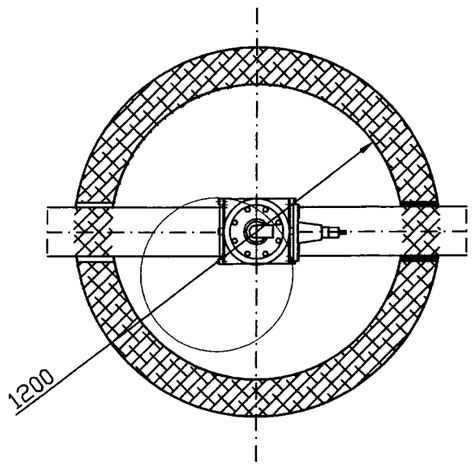

STAROSTWO POWIATOWE W WOŁOMINIE
Wydział Budownictwa
05-200 Wołomin ul. Prądzyńskiego 3
tel. 787-43-01 w. 105, 107, 110, 114

INWESTOR Przedsiębiorstwo Wodociągów i Kanalizacji Sp. z o. o. ul. Graniczna 1, 05-200 Wołomin			
JEDNOSTKA PROJEKTOWA BR PROJEKT Błażej Rogulski 02-784 Warszawa, ul. Sosnowskiego 1 m 56			
TEMAT OPRACOWANIA Projekt budowy sieci kanalizacji sanitarnej w ul. Nowa Wieś, Jesiennej, Zimowej wraz z odgałęzieniami sieci wraz z przewodem tłocznym i przepompownią			STADIUM: PB
TYTUŁ RYSUNKU SZCZEGÓŁ STUDNI Z ODPOWIETRZNIKIEM			NR RYSUNKU 9
FUNKCJA	imię i nazwisko	specjalność, Numer uprawnień	PODPIS
PROJEKTANT	inż. Tomasz Gałazin	sieci sanitarne MAZ/0199/POOS/08	
OPRACOWAŁ	mgr inż. Błażej Rogulski		
SPRAWDZAJĄCY	mgr inż. Piotr Modrakowski	sieci sanitarne MAZ/0422/POOS/09	

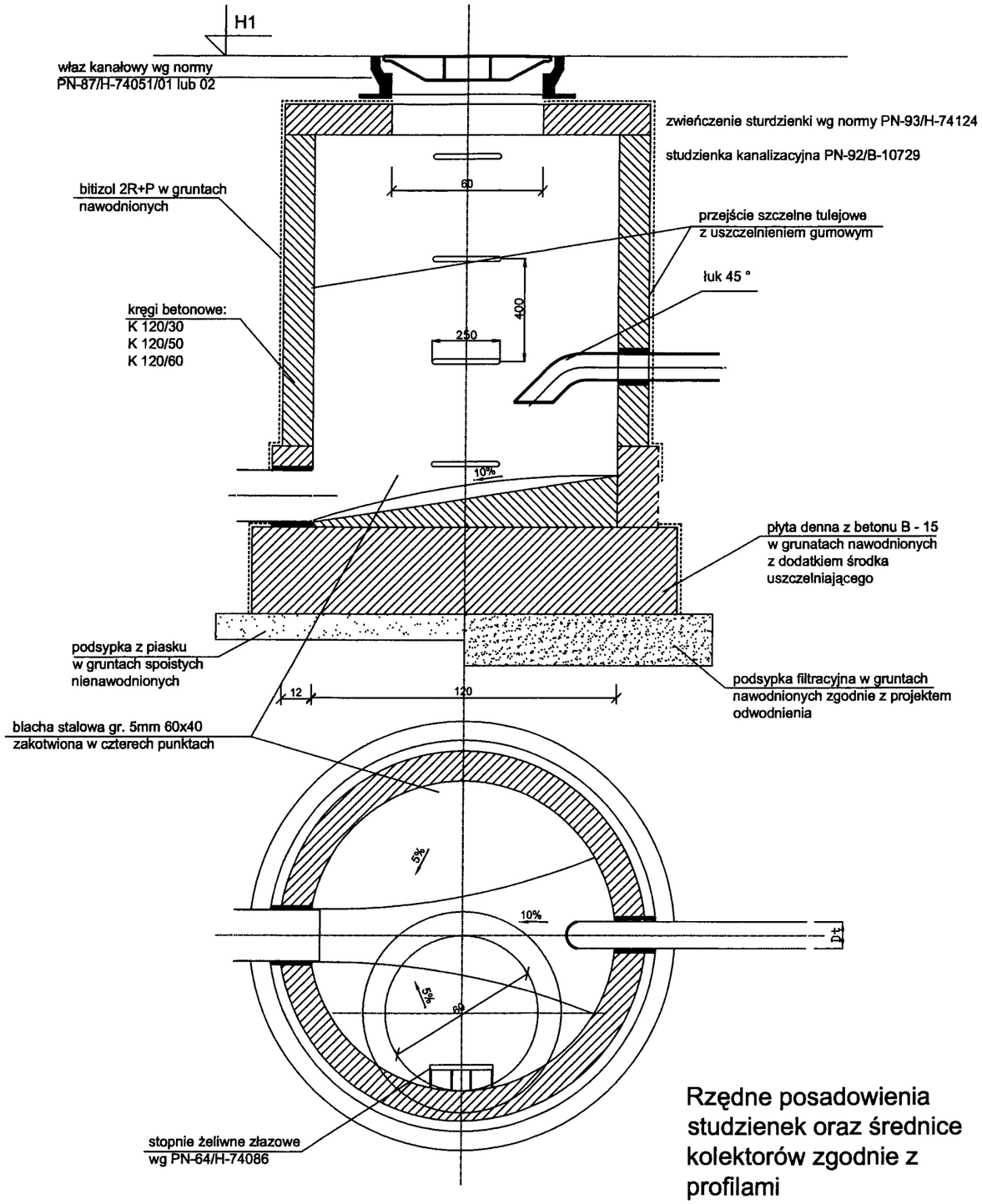

Rzędne posadowienia studzienek oraz średnice kolektorów zgodnie z profilami

INWESTOR Przedsiębiorstwo Wodociągów i Kanalizacji Sp. z o. o. ul. Graniczna 1, 05–200 Wołomin			
JEDNOSTKA PROJEKTOWA **BR PROJEKT Błażej Rogulski** **02-784 Warszawa, ul. Sosnowskiego 1 m 56**			
TEMAT OPRACOWANIA Projekt budowy sieci kanalizacji sanitarnej w ul. Nowa Wieś, Jesiennej, Zimowej wraz z odgałęzieniami sieci wraz z przewodem tłocznym i przepompownią			STADIUM: PB
TYTUŁ RYSUNKU **SZCZEGÓŁ STUDNI ROZPRĘŻNEJ**			NR RYSUNKU 10
FUNKCJA	imię i nazwisko	specjalność, Numer uprawnień	PODPIS
PROJEKTANT	inż. Tomasz Gałazin	sieci sanitarne MAZ/0199/POOS/08	
OPRACOWAŁ	mgr inż. Błażej Rogulski		
SPRAWDZAJĄCY	mgr inż. Piotr Modrakowski	sieci sanitarne MAZ/0422/POOS/09	

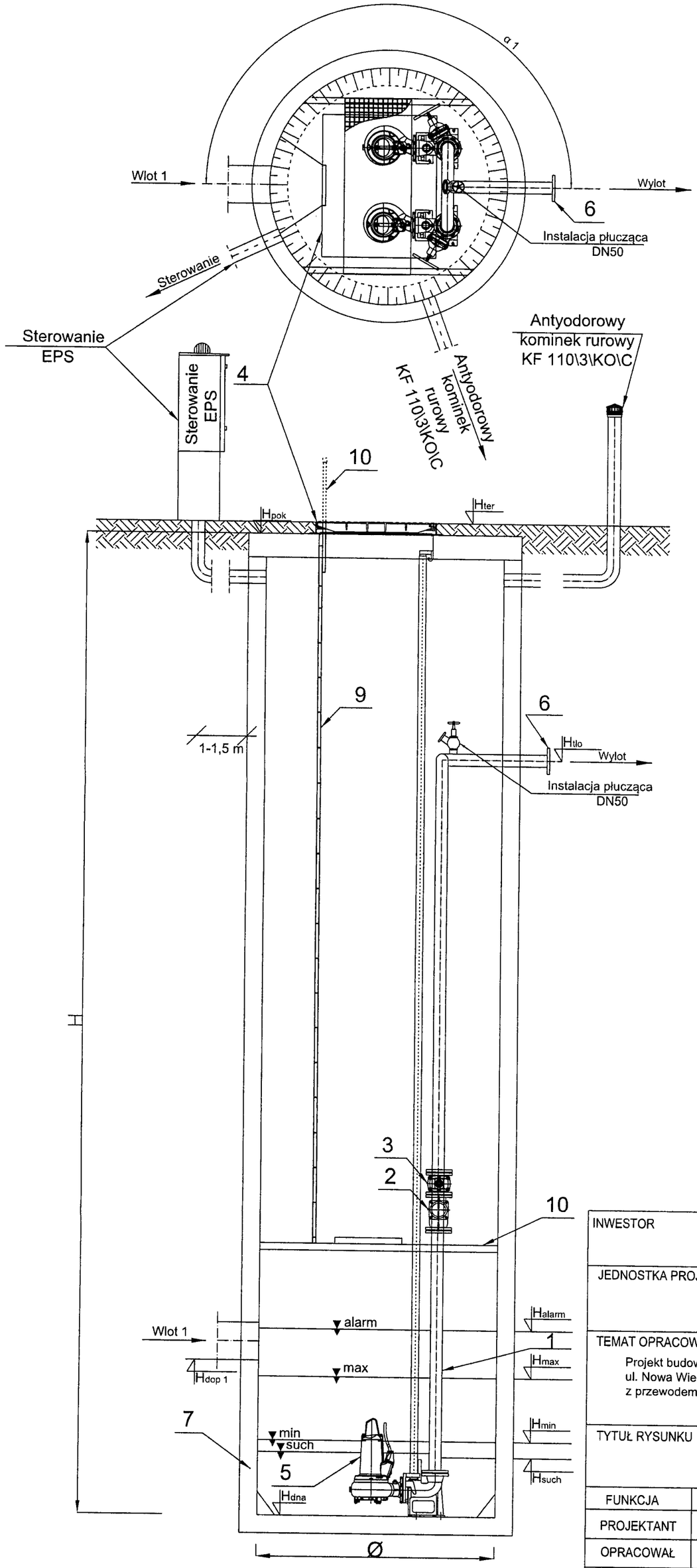

	Nazwa elementu	szt.
1	Orurowanie DN100	mb.
2	Zawór kulowy zwrotny DN100	2
3	Zasuwa DN100	2
4	Właz żeliwny EU-D400 960x960 GJ	1
5	Pompa Flygt NP 3085.160.SH/253/80 P1= 2,64 kW P2= 2,4 kW In= 4,8 A	2
6	Kołnierz normowy DN125	1
7	Zbiornik Beton C35/45 Ø1500 mm H=5,95 m	1
8	Szafa sterownicza	1
9	Drabina do poziomu pomostu - stal k.o.	1
10	Pomost eksploatacyjny	1
11	Wysuwana poręcz drabiny - stal k.o.	1

PE 100 SDR 17 PN 10 (125x110,2), L= 890 m

	Oznaczenie	m n.p.m.
1	H_{pok}	95,99
2	H_{ter}	96,35
3	$H_{tło}$	94,85
4	H_{dop1} Ø 300	91,04
5	H_{dop2} Ø	-
6	H_{dop3} Ø	-
7	H_{alarm}	91,24
8	H_{max}	90,94
9	H_{min}	90,54
10	H_{such}	90,44
11	H_{dna}	90,04

INWESTOR
Przedsiębiorstwo Wodociągów i Kanalizacji Sp. z o. o.
ul. Graniczna 1, 05-200 Wołomin

JEDNOSTKA PROJEKTOWA
BR PROJEKT Błażej Rogulski
02-784 Warszawa, ul. Sosnowskiego 1 m 56

TEMAT OPRACOWANIA
Projekt budowy sieci kanalizacji sanitarnej w ul. Nowa Wieś, Jesiennej, Zimowej wraz z odgałęzieniami sieci wraz z przewodem tłocznym i przepompownią

STADIUM: PB

TYTUŁ RYSUNKU
SZCZEGÓŁ PRZEPOMPOWNI

NR RYSUNKU
11

FUNKCJA	imię i nazwisko	specjalność, Numer uprawnień	PODPIS
PROJEKTANT	inż. Tomasz Gałazin	sieci sanitarne MAZ/0199/POOS/08	
OPRACOWAŁ	mgr inż. Błażej Rogulski		
SPRAWDZAJĄCY	mgr inż. Piotr Modrakowski	sieci sanitarne MAZ/0422/POOS/09	