Studnia ST1

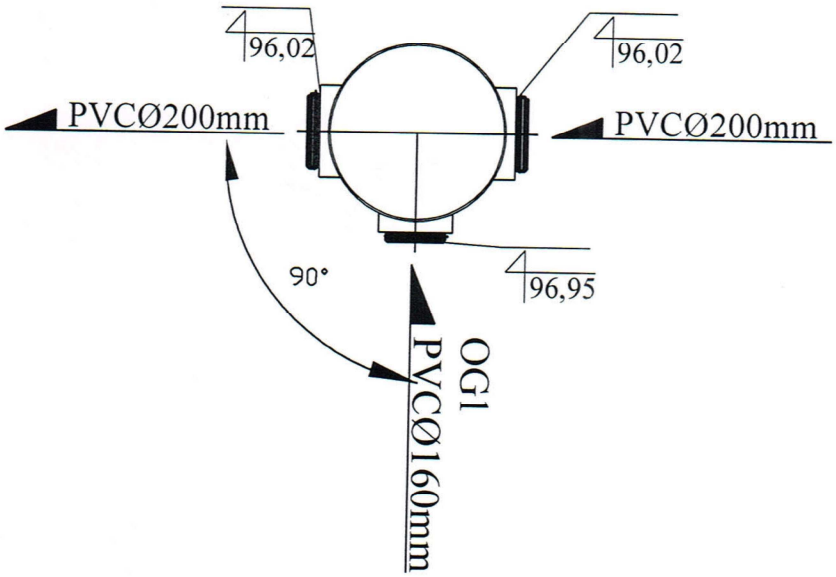

Studnia ST2

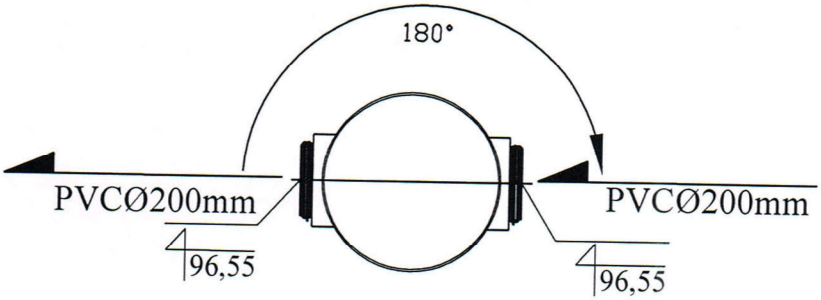

STAROSTWO POWIATOWE W WOŁOMINIE

NAZWA OPRACOWANIA	***BUDOWA SIECI KANALIZACJI SANITARNEJ : GRAWITACYJNEJ WRAZ Z ODGAŁĘZIENIAMI , TŁOCZNEJ , PRZEPOMPOWNI ŚCIEKÓW WRAZ Z ZASILANIEM ENERGETYCZNYM I SZAFĄ STEROWNICZĄ W DRODZE DOJAZDOWEJ DO ULICY PIASKOWEJ W MIEJSCOWOŚCI LIPINKI W GMINIE WOŁOMIN***		
ADRES BUDOWY	***Działki nr ew. 62, 64/5, 65/9, 99*** ***Obręb ewidencyjny Lipinki*** ***Jednostka ew. gmina Wołomin***		
INWESTOR	***PWiK Sp.zo.o. ul. Graniczna 1; 05-200 Wołomin***		
NAZWA RYSUNKU	**Schemat kinet studni z tworzyw sztucznych**		
PROJEKTANT	inż. Hanna Szustecka ,**upr. bud. nr 57/90/Sk-ce**	Data opr.: Sierpień 2014r.	
		Branża sanitarna	Skala: -
		Faza oprac. Proj.Budow.	Nr Rys : 13 A/E
PODPIS			

PROJEKTANT inż. Hanna Szustecka upr. bud. w zakr. sanit. Nr 57/90 Sk-ce

79

SCHEMAT ZABEZPIECZENIA KABLA ENERGETYCZNEGO I TELEKOMUNIKACYJNEGO

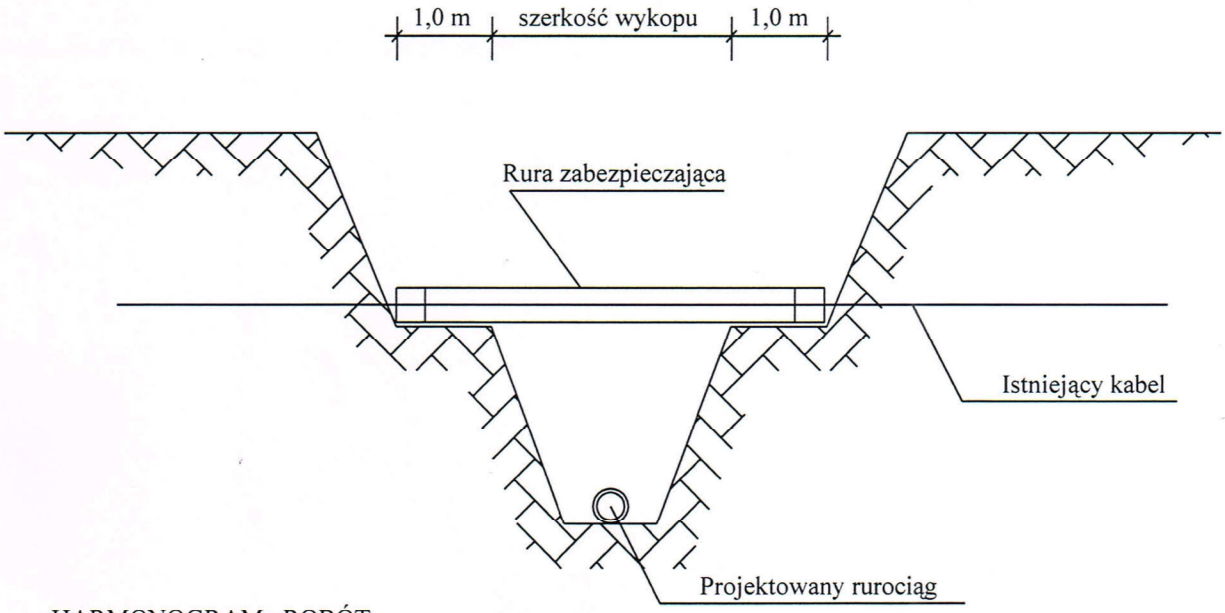

HARMONOGRAM ROBÓT

1. Ustalenie miejsca kolizji
2. Ręczne odkopanie kabla
3. Montaż rury osłonowej
4. Odbiór robót przez wł. kabla
5. Zasypka kabla

UWAGA
Roboty wykonać pod nadzorem właściciela kabla

STAROSTWO POWIATOWE W WOŁOMINIE
Wydział Budownictwa
05-200 Wołomin, ul. Prądzyńskiego 3
tel. 22 787-43-00, fax 22 787-43-14

NAZWA OPRACOWANIA	***BUDOWA SIECI KANALIZACJI SANITARNEJ : GRAWITACYJNEJ WRAZ Z ODGAŁĘZIENIAMI , TŁOCZNEJ , PRZEPOMPOWNI ŚCIEKÓW WRAZ Z ZASILANIEM ENERGETYCZNYM I SZAFĄ STEROWNICZĄ W DRODZE DOJAZDOWEJ DO ULICY PIASKOWEJ W MIEJSCOWOŚCI LIPINKI W GMINIE WOŁOMIN***		
ADRES BUDOWY	***Działki nr ew. 62, 64/5, 65/9, 99*** ***Obręb ewidencyjny Lipinki*** ***Jednostka ew. gmina Wołomin***		
INWESTOR	***PWiK Sp.zo.o. ul. Graniczna 1; 05-200 Wołomin***		
NAZWA RYSUNKU	***SCHEMAT ZABEZPIECZENIA KABLA ENERGETYCZNEGO***		
PROJEKTANT	inż. Hanna Szustecka ,**upr. bud. nr 57/90/Sk-ce**	Data opr.: Sierpień 2014r.	
	PROJEKTANT inż. Hanna Szustecka upr. bud. w zak. instal. sanit. Nr 57/90/Sk-ce	Branża sanitarna	Skala: -
		Faza oprac. Proj.Budow.	Nr Rys : 14 A/B
PODPIS			

80

SZCZEGÓŁ SKRZYŻOWANIA PROJEKTOWANEJ KANALIZACJI SANITARNEJ Z ISTN. GAZOCIĄGIEM

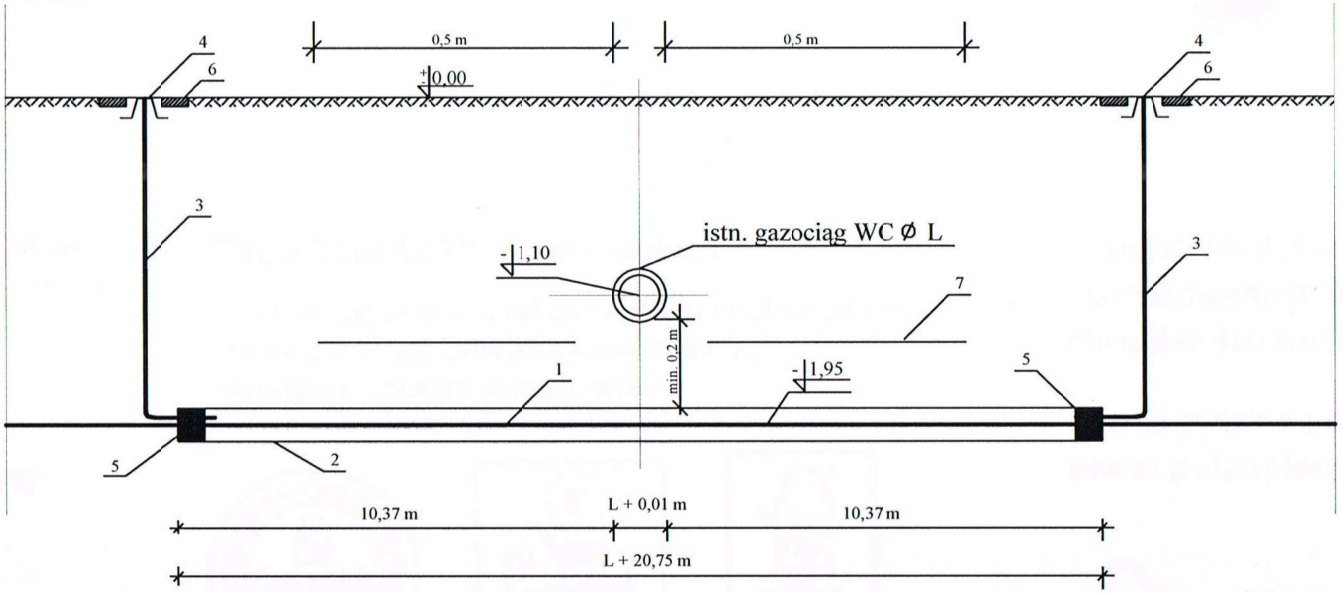

Nazwa Elementu	Materiał	Nr normy dla katalogu	Jednostka
Rura kanalizacji sanitarnej	PE	AT/99-02-0814-02	m
Rura ochronna Ø400	PP		m
Rura sygnal. PE Ø20	PE	BN-74/6366-03	m
Skrzynka uliczna do zasuw	żel.	APS/III Nr kat. 857	szt.
Uszczelnienie pianką poliuretanową	stal		szt.
Płytki chodnikowe			szt.
Taśma ostrzegawcza (folia kolor żółty)	folia		m

NAZWA OPRACOWANIA	***BUDOWA SIECI KANALIZACJI SANITARNEJ : GRAWITACYJNEJ WRAZ Z ODGAŁĘZIENIAMI , TŁOCZNEJ , PRZEPOMPOWNI ŚCIEKÓW WRAZ Z ZASILANIEM ENERGETYCZNYM I SZAFĄ STEROWNICZĄ W DRODZE DOJAZDOWEJ DO ULICY PIASKOWEJ W MIEJSCOWOŚCI LIPINKI W GMINIE WOŁOMIN***		
ADRES BUDOWY	***Działki nr ew. 62, 64/5, 65/9, 99*** ***Obręb ewidencyjny Lipinki*** ***Jednostka ew. gmina Wołomin***		
INWESTOR	***PWiK Sp.zo.o. ul. Graniczna 1; 05-200 Wołomin***		
NAZWA RYSUNKU	***SCHEMAT ZABEZPIECZENIA RUROCIĄGU GAZOWEGO***		
PROJEKTANT	inż. Hanna Szustecka **,upr. bud. nr 57/90/Sk-ce**	Data opr.: Sierpień 2014r.	
	PROJEKTANT inż. Hanna Szustecka upr. bud. w zakr. inst. sanit. Nr 57/90 Sk-ce	Branża sanitarna	Skala: -
		Faza oprac. Proj.Budow.	Nr Rys : 15A/E
PODPIS			

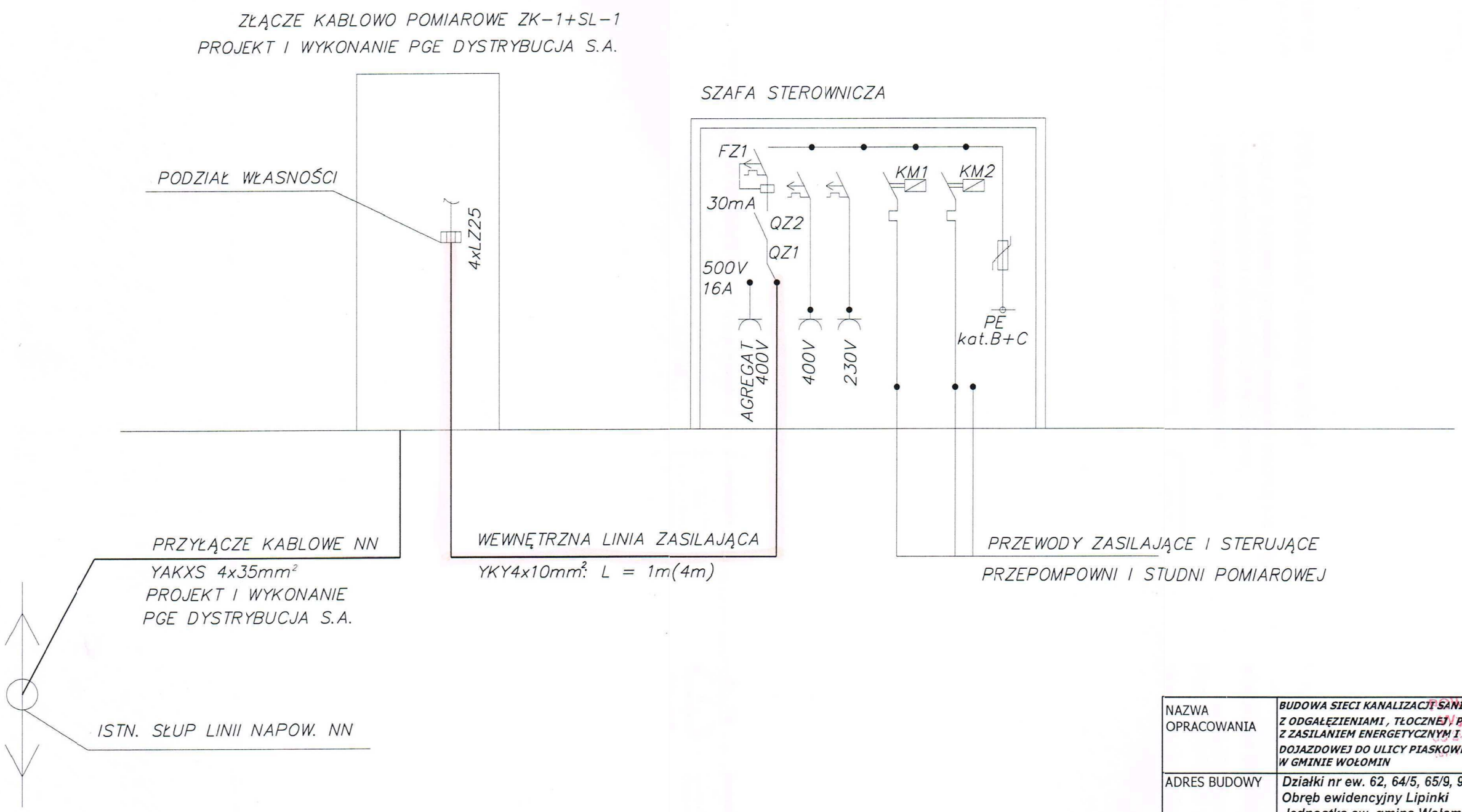

STAROSTWO POWIATOWE W WOŁOMINIE

NAZWA OPRACOWANIA	***BUDOWA SIECI KANALIZACJI SANITARNEJ : GRAWITACYJNEJ WRAZ Z ODGAŁĘZIENIAMI , TŁOCZNEJ , PRZEPOMPOWNI ŚCIEKÓW WRAZ Z ZASILANIEM ENERGETYCZNYM I SZAFĄ STEROWNICZĄ W DRODZE DOJAZDOWEJ DO ULICY PIASKOWEJ W MIEJSCOWOŚCI LIPINKI W GMINIE WOŁOMIN***	
ADRES BUDOWY	***Działki nr ew. 62, 64/5, 65/9, 99*** ***Obręb ewidencyjny Lipinki*** ***Jednostka ew. gmina Wołomin***	
INWESTOR	***PWiK Sp.zo.o. ul. Graniczna 1; 05-200 Wołomin***	
NAZWA RYSUNKU	**SCHEMAT WEW. LINII ZASILAJĄCEJ**	
PROJEKTANT	Aleksander Ozyp ,**upr. nr St-142/75** ALEKSANDER OZYP Upr. nr ew. St-142/75 do kierowania, nadzorowania i projektowania specjalność elektroenergetyka kom. 697 701 115	Data opr.: Sierpień 2014r. Branża sanitarna Skala: - Faza oprac. Proj.Budow. Nr Rys : 1E
PODPIS		

SANI-TRAVEL Wojciech Oleksa Drężewo, ul. Akacjowa 15 07-415 Olszewo Borki sani_travel@op.pl www.sani-travel.pl	AUTOMATYKA HYDRAULIKA STEROWANIE	
INWESTOR:	Przedsiebiorstwo Wodociągów i Kanalizacji Spółka z o.o. 05-200 Wołomin ul. Graniczna 1	Zlecenie nr.: UPHS 07/10/2014
NAZWA PROJEKTU:	SZAFKA STEROWNICZA POMPOWNI ST_SSP_2B_Q_M Adres obiektu: LIPINKI dz. nr. 64/5 dojazd do ul. Piaskowej	
NAZWA RYSUNKU:	INSTALACJE ELEKTRYCZNE I AUTOMATYKA Schemat zasilania pompowni	
STADIUM:	PROJEKT WYKONAWCZY	
PROJEKTOWAŁ:	mgr inż. Tadeusz Lis (specjalność instalacyjna) WA - 101/02	podpis:
SPRAWDZIŁ.:	inż. Jan Witold Lewandowski (specjalność instalacyjna) 13/77	podpis:
OPRACOWAŁ:	inż. Wojciech Oleksa (specjalność instalacyjna) WA - 520/01	podpis:
Miejscowość, data	Drężewo, październik 2014 r.	
skala:	NR. RYS.	1ES

SZAFA STEROWNICZA ST_SSP-2B-Q-M

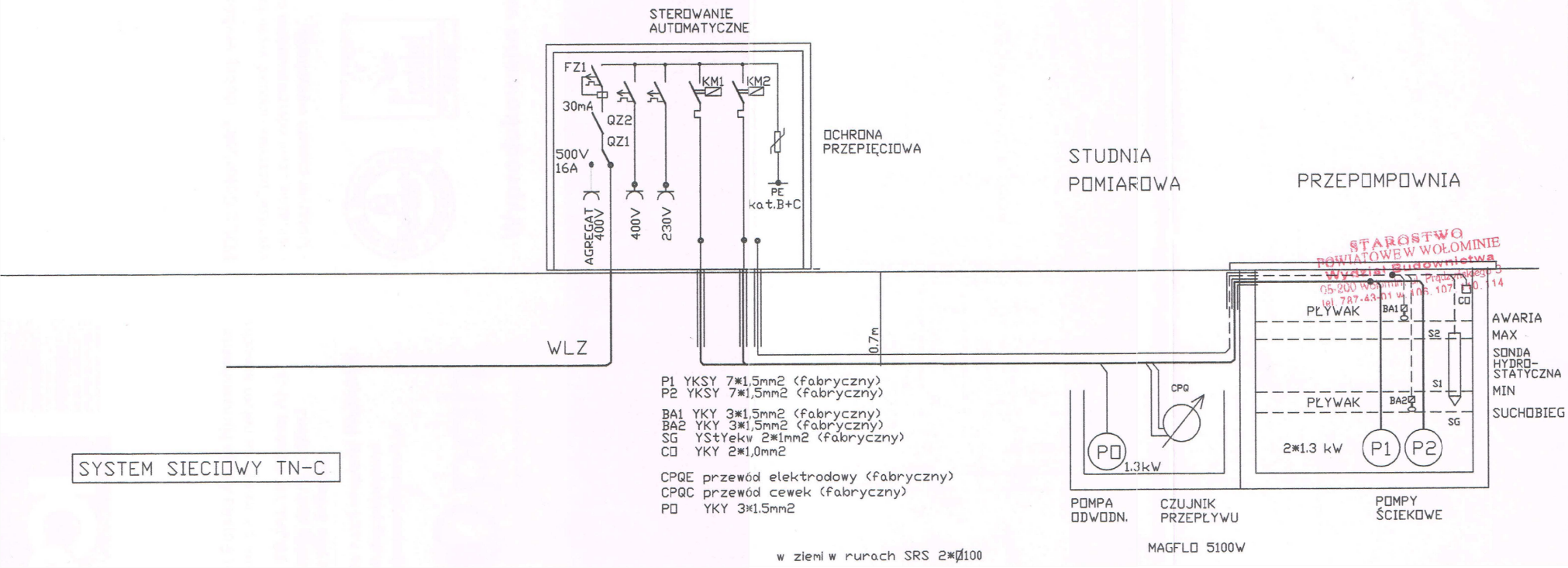

SYSTEM SIECIOWY TN-C

STAROSTWO POWIATOWE W WOŁOMINIE
Wydział Budownictwa
05-200 Wołomin ul. Prądzyńskiego 5
tel. 787-43-01 w. 106, 107, 110, 114

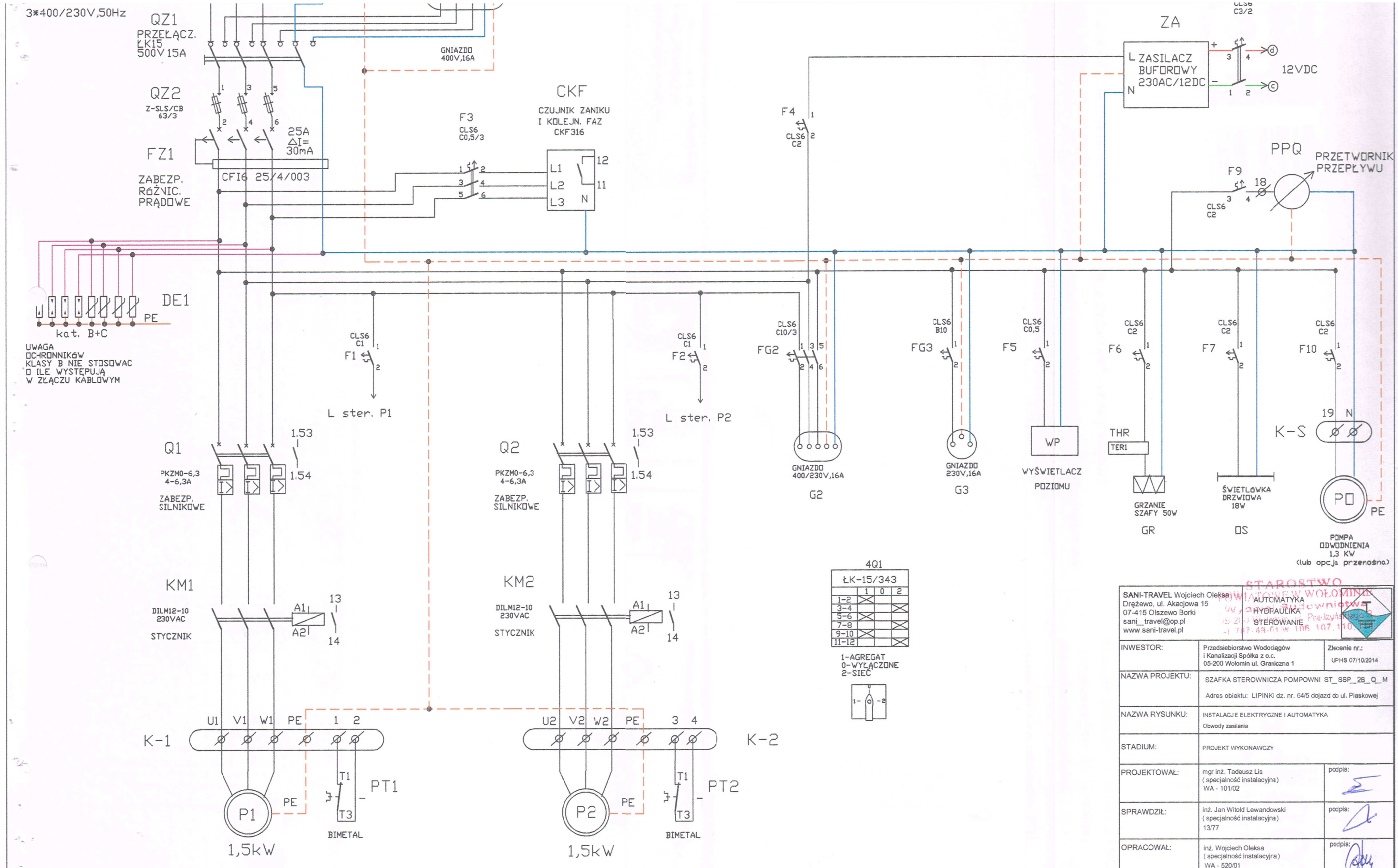

SANI-TRAVEL Wojciech Oleksa Drężewo, ul. Akacjowa 15 07-415 Olszewo Borki sani_travel@op.pl www.sani-travel.pl	AUTOMATYKA HYDRAULIKA STEROWANIE	
INWESTOR:	Przedsiebiorstwo Wodociągów i Kanalizacji Spółka z o.o. 05-200 Wołomin ul. Graniczna 1	Zlecenie nr.: UPHS 07/10/2014
NAZWA PROJEKTU:	SZAFKA STEROWNICZA POMPOWNI ST_SSP_2B_Q_M Adres obiektu: LIPINKI dz. nr. 64/5 dojazd do ul. Piaskowej	
NAZWA RYSUNKU:	INSTALACJE ELEKTRYCZNE I AUTOMATYKA Obwody zasilania	
STADIUM:	PROJEKT WYKONAWCZY	
PROJEKTOWAŁ:	mgr inż. Tadeusz Lis (specjalność instalacyjna) WA - 101/02	podpis:
SPRAWDZIŁ:	inż. Jan Witold Lewandowski (specjalność instalacyjna) 13/77	podpis:
OPRACOWAŁ:	inż. Wojciech Oleksa (specjalność instalacyjna) WA - 520/01	podpis:
Miejscowość, data	Drężewo, październik 2014 r.	
skala:	NR. RYS.	2ES

STAROSTWO POWIATOWE W WOŁOMINIE

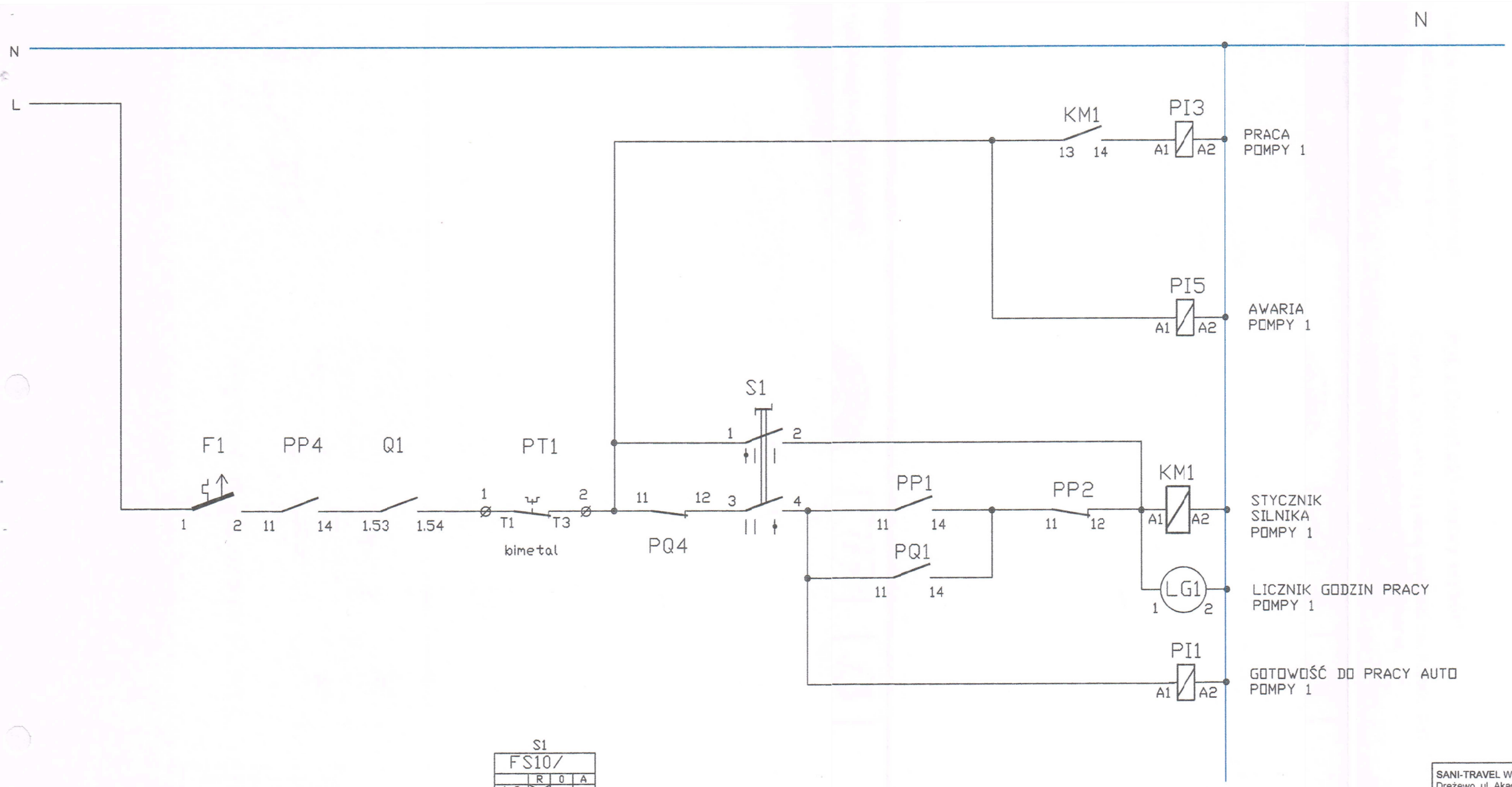

S1

FS10/	R	0	A
1-2	X		
3-4			X

A-POMPA PRACA AUTOMATYCZNA
0-ODSTAWIENIE
R-POMPA PRACA RĘCZNA

S1

STAROSTWO POWIATOWE W WOŁOMINIE Wydział Budownictwa w Wołominie, ul. Prądzyńskiego 3 tel. 787-43-01 w. 107, 110, 114

SANI-TRAVEL Wojciech Oleksa Drężewo, ul. Akacjowa 15 07-415 Olszewo Borki sani_travel@op.pl www.sani-travel.pl	AUTOMATYKA HYDRAULIKA STEROWANIE	
INWESTOR:	Przedsiebiorstwo Wodociągów i Kanalizacji Spółka z o.o. 05-200 Wołomin ul. Granczna 1	Zlecenie nr.: UPHS 07/10/2014
NAZWA PROJEKTU:	SZAFKA STEROWNICZA POMPOWNI ST_SSP_2B_Q_M Adres obiektu: LIPINKI dz. nr. 64/5 dojazd do ul. Piaskowej	
NAZWA RYSUNKU:	INSTALACJE ELEKTRYCZNE I AUTOMATYKA Schemat sterowania pompą P1	
STADIUM:	PROJEKT WYKONAWCZY	
PROJEKTOWAŁ:	mgr inż. Tadeusz Lis (specjalność instalacyjna) WA - 101/02	podpis:
SPRAWDZIŁ:	inż. Jan Witold Lewandowski (specjalność instalacyjna) 13/77	podpis:
OPRACOWAŁ:	inż. Wojciech Oleksa (specjalność instalacyjna) WA - 520/01	podpis:
Miejscowość, data	Drężewo, październik 2014 r.	
skala:	NR. RYS.	3ES

napięcie
z zasilacza
12V DC

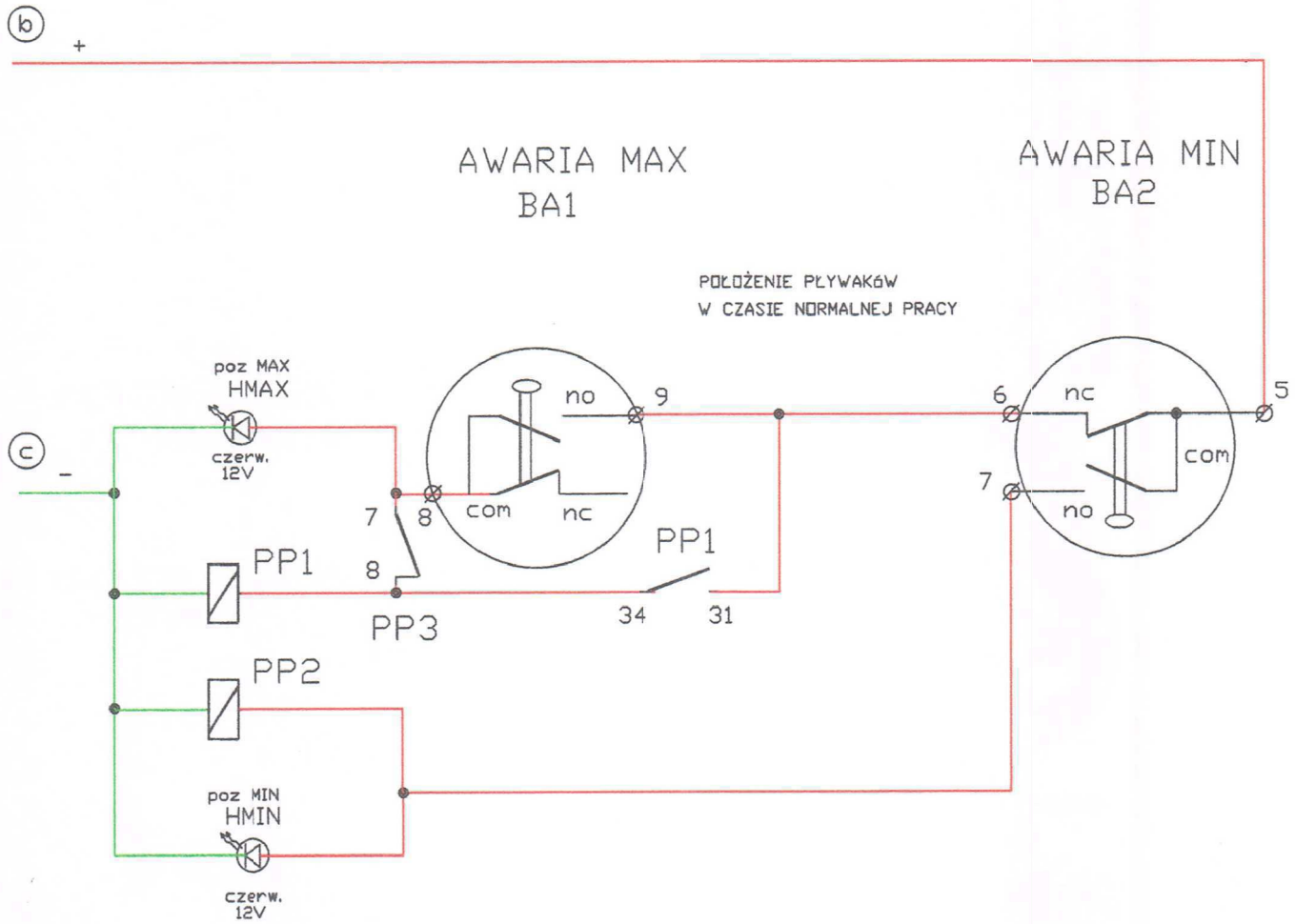

PP2 PRZEKAŹNIK POMOCNICZY POZIOMU MIN
HMIN SYGNALIZACJA POZIOMU MIN

PP1 PRZEKAŹNIK POMOCNICZY POZIOMU MAX
HMAX SYGNALIZACJA POZIOMU MAX

napięcie
z zasilacza
12V DC

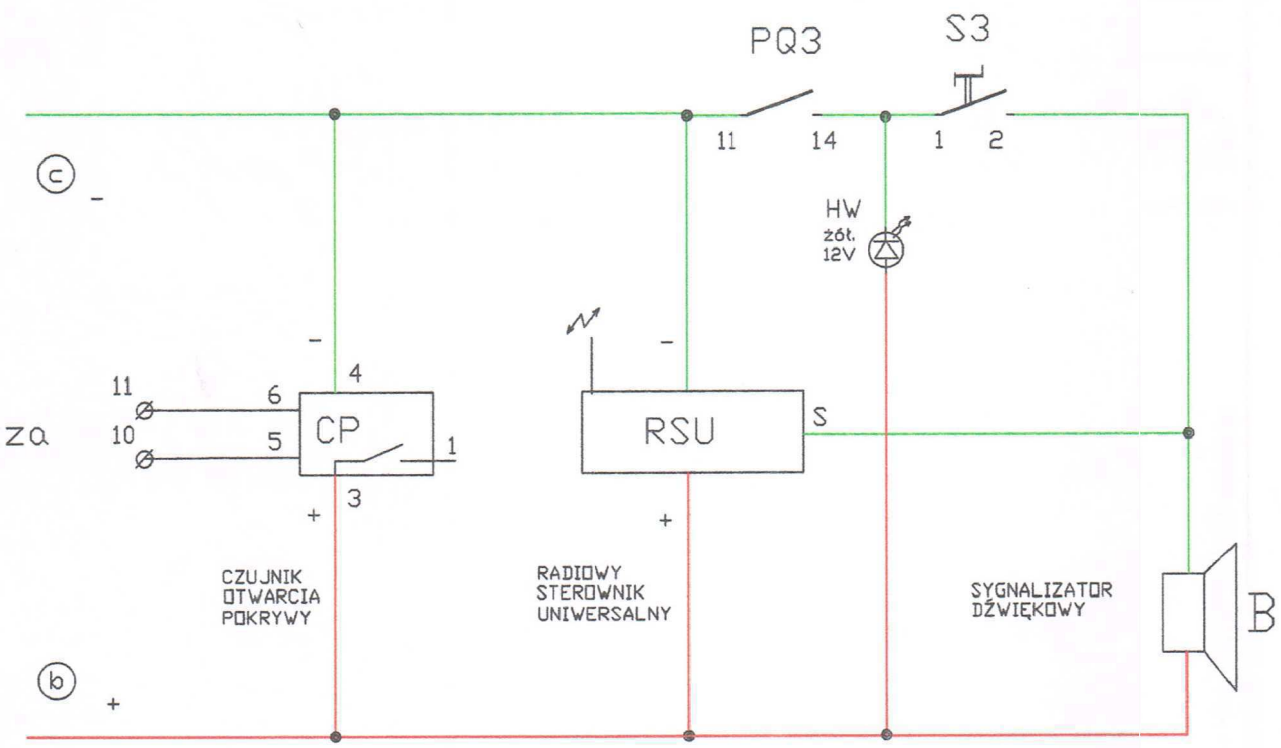

AZ-B RSU-K01 LD-95R

RSU RADIOWY STEROWNIK UZBR/ROZBR ALARMU
B SYGNALIZATOR ALARMU
CP CZUJNIK OPTYCZNY OTWARCIA WŁAZU
PQ3 PRZEKAŹNIK INTERFEJSOWY ALARMU WŁAMANIA
S3 WYŁĄCZNIK SYGNALIZACJI ALARMU

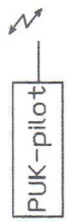

STAROSTWO
POWIATOWE W WOŁOMINIE
Wydział Budownictwa
05-200 Wołomin ul. Prądzyńskiego 3
tel. 787 43 00 w. 105, 107, 110, 114

SANI-TRAVEL Wojciech Oleksa Drężewo, ul. Akacjowa 15 07-415 Olszewo Borki sani_travel@op.pl www.sani-travel.pl	AUTOMATYKA HYDRAULIKA STEROWANIE		
INWESTOR:	Przedsiębiorstwo Wodociągów i Kanalizacji Spółka z o.o. 05-200 Wołomin ul. Graniczna 1	Zlecenie nr.: UPHS 07/10/2014	
NAZWA PROJEKTU:	SZAFKA STEROWNICZA POMPOWNI ST_SSP_28_Q_M Adres obiektu: LIPINKI dz. nr. 64/5 dojazd do ul. Piaskowej		
NAZWA RYSUNKU:	INSTALACJE ELEKTRYCZNE I AUTOMATYKA Schemat układu awaryjnego sterowania i kontroli dostępu		
STADIUM:	PROJEKT WYKONAWCZY		
PROJEKTOWAŁ:	mgr inż. Tadeusz Lis (specjalność instalacyjna) WA - 101/02	podpis:	
SPRAWDZIŁ:	inż. Jan Witold Lewandowski (specjalność instalacyjna) 13/77	podpis:	
OPRACOWAŁ:	inż. Wojciech Oleksa (specjalność instalacyjna) WA - 520/01	podpis:	
Miejscowość, data	Drężewo, październik 2014 r.		
skala:		NR. RYS.	6ES

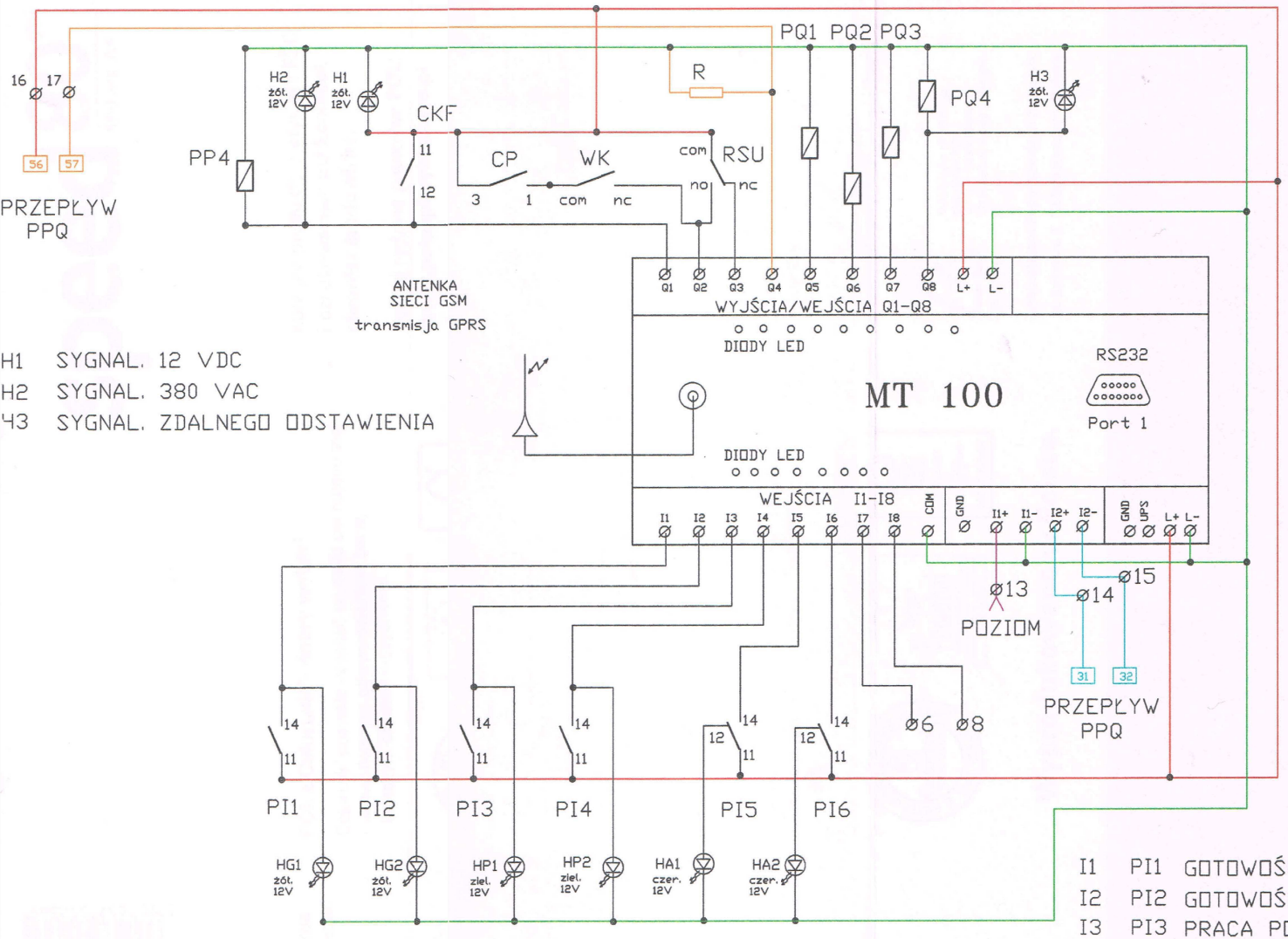

H1 SYGNAL. 12 VDC
H2 SYGNAL. 380 VAC
H3 SYGNAL. ZDALNEGO ODSTAWIENIA

WYJŚCIA

Q5 PQ1 ZAŁĄCZENIE POMPY P1
Q6 PQ2 ZAŁĄCZENIE POMPY P2
Q7 PQ3 ALARM WŁAMANIA
Q8 PQ4 ZDALNE ODSTAWIENIA POMPOWNI

WEJŚCIA ANALOGOWE

I1+
I1- POZIOM ŚCIEKÓW 4-20 mA

I2+
I2- PRZEPŁYW 4-20 mA

WEJŚCIA CYFROWE SYGNALIZ.

I1	PI1	GOTOWOŚĆ POMPY P1 DO PRACY AUTO	HG1
I2	PI2	GOTOWOŚĆ POMPY P2 DO PRACY AUTO	HG2
I3	PI3	PRACA POMPY P1	HP1
I4	PI4	PRACA POMPY P2	HP2
I5	PI5	AWARIA POMPY P1	HA1
I6	PI6	AWARIA POMPY P2	HA2
I7		ALARM POZIOMU MIN (SUCHOBIEG)	
I8		ALARM POZIOMU MAX (PODTOPIENIE)	
IQ1	CKF	KONTROLA ZASILANIA 380VAC	
IQ2	CP+WK	PĘTLA OTWARCIA OBIEKTU	

STAROSTWO POWIATOWE W OLSZTYNIE
Wydział Budownictwa
05-200 Wołomin, ul. Prądzyńskiego 3
tel. 787-43-01 w. 106, 107, 110, 114

SANI-TRAVEL Wojciech Oleksa
Drężewo, ul. Akacjowa 15
07-415 Olszewo Borki
sani_travel@op.pl
www.sani-travel.pl

AUTOMATYKA
HYDRAULIKA
STEROWANIE

INWESTOR:	Przedsiębiorstwo Wodociągów i Kanalizacji Spółka z o.o. 05-200 Wołomin ul. Graniczna 1	Zlecenie nr.: UPHS 07/10/2014
NAZWA PROJEKTU:	SZAFKA STEROWNICZA POMPOWNI ST_SSP_2B_Q_M Adres obiektu: LIPINKI dz. nr. 64/5 dojazd do ul. Piaskowej	
NAZWA RYSUNKU:	INSTALACJE ELEKTRYCZNE I AUTOMATYKA Konfiguracja WE / WY sterownika	
STADIUM:	PROJEKT WYKONAWCZY	
PROJEKTOWAŁ:	mgr inż. Tadeusz Lis (specjalność instalacyjna) WA - 101/02	podpis:
SPRAWDZIŁ:	inż. Jan Witold Lewandowski (specjalność instalacyjna) 13/77	podpis:
OPRACOWAŁ:	inż. Wojciech Oleksa (specjalność instalacyjna) WA - 520/01	podpis:
Miejscowość, data	Drężewo, październik 2014 r.	
skala:	NR. RYS.	5 ES

napięcie
z zasilacza
12V DC

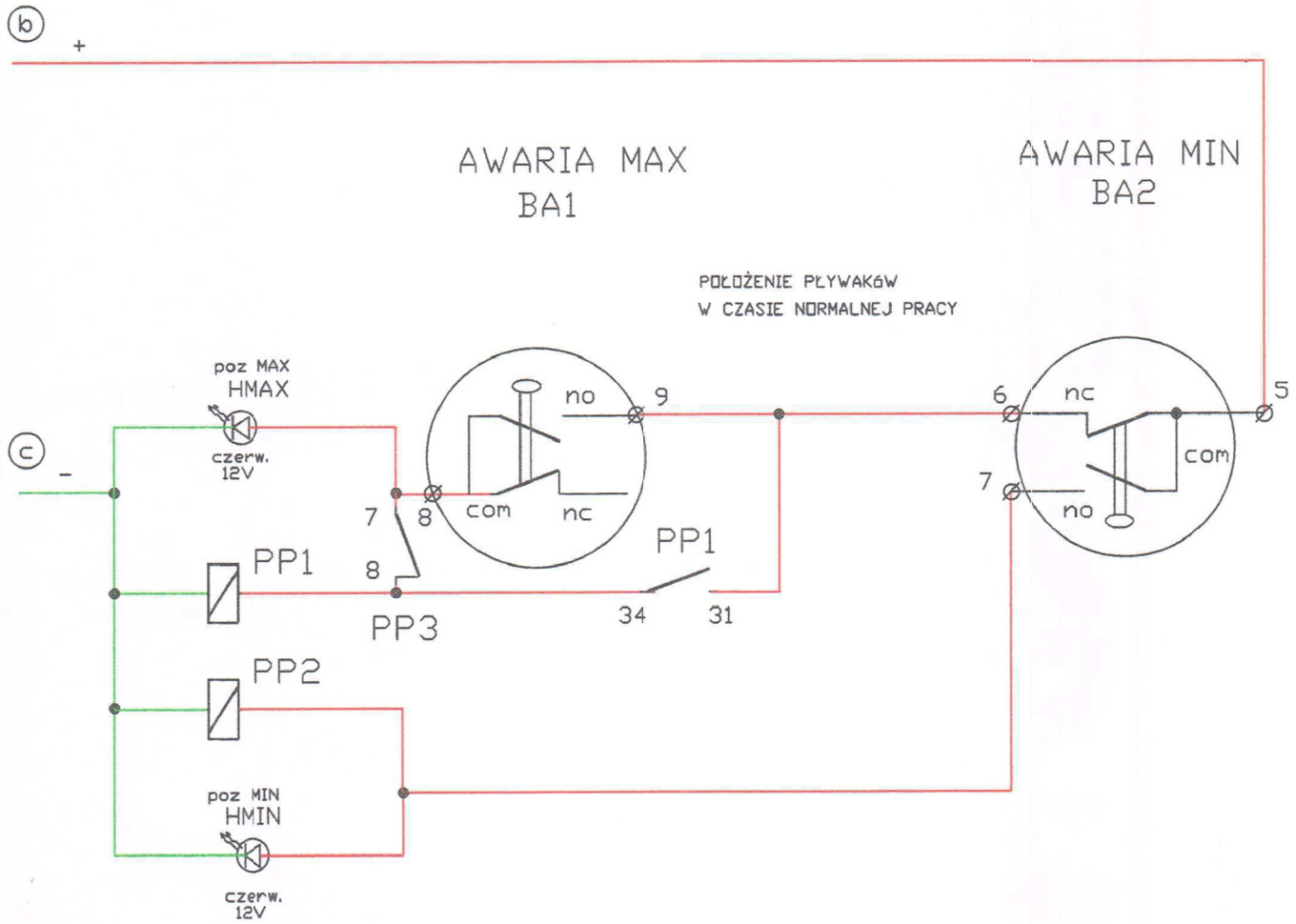

PP2 PRZEKAŹNIK POMOCNICZY POZIOMU MIN
HMIN SYGNALIZACJA POZIOMU MIN

PP1 PRZEKAŹNIK POMOCNICZY POZIOMU MAX
HMAX SYGNALIZACJA POZIOMU MAX

napięcie
z zasilacza
12V DC

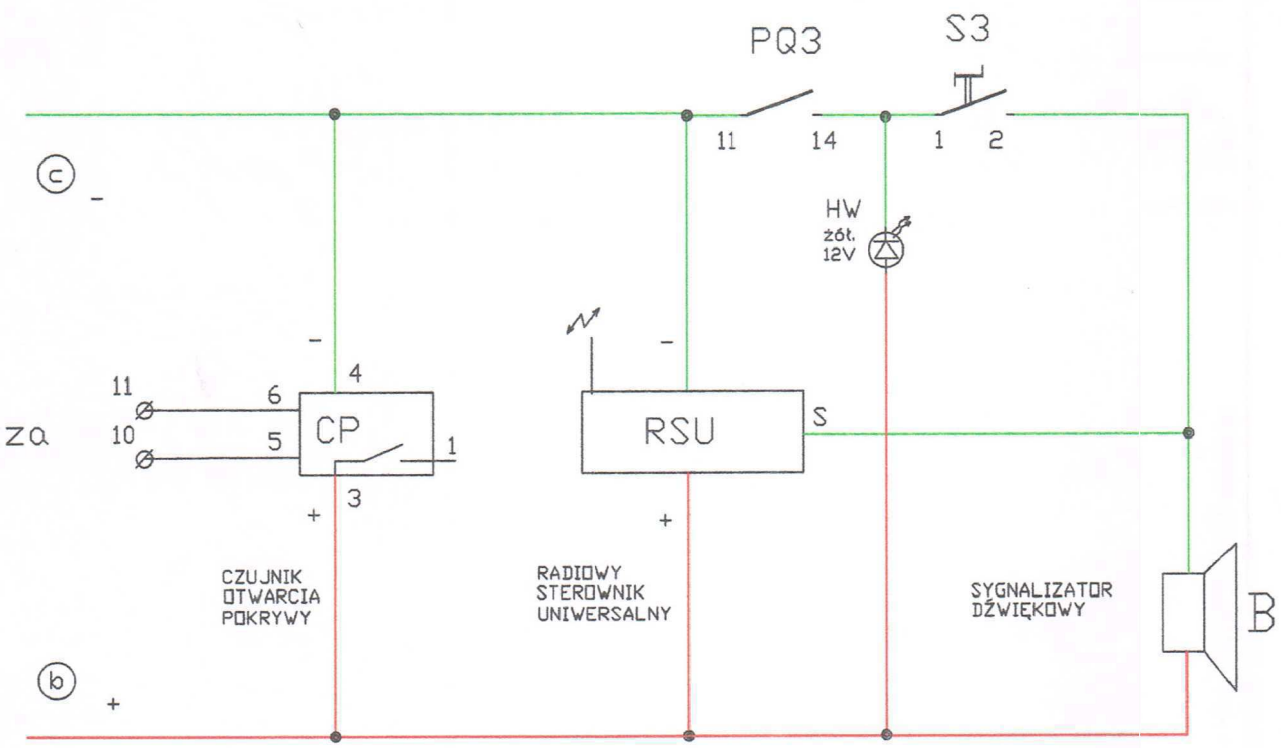

AZ-B RSU-K01 LD-95R

RSU RADIOWY STEROWNIK UZBR/ROZBR ALARMU
B SYGNALIZATOR ALARMU
CP CZUJNIK OPTYCZNY OTWARCIA WŁAZU
PQ3 PRZEKAŹNIK INTERFEJSOWY ALARMU WŁAMANIA
S3 WYŁĄCZNIK SYGNALIZACJI ALARMU

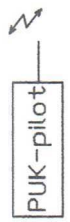

STAROSTWO
POWIATOWE W WOŁOMINIE
Wydział Budownictwa
05-200 Wołomin ul. Prądzyńskiego 3
tel. 787 43 00 w. 105, 107, 110, 114

SANI-TRAVEL Wojciech Oleksa Drężewo, ul. Akacjowa 15 07-415 Olszewo Borki sani_travel@op.pl www.sani-travel.pl	AUTOMATYKA HYDRAULIKA STEROWANIE		
INWESTOR:	Przedsiębiorstwo Wodociągów i Kanalizacji Spółka z o.o. 05-200 Wołomin ul. Graniczna 1	Zlecenie nr.: UPHS 07/10/2014	
NAZWA PROJEKTU:	SZAFKA STEROWNICZA POMPOWNI ST_SSP_28_Q_M Adres obiektu: LIPINKI dz. nr. 64/5 dojazd do ul. Piaskowej		
NAZWA RYSUNKU:	INSTALACJE ELEKTRYCZNE I AUTOMATYKA Schemat układu awaryjnego sterowania i kontroli dostępu		
STADIUM:	PROJEKT WYKONAWCZY		
PROJEKTOWAŁ:	mgr inż. Tadeusz Lis (specjalność instalacyjna) WA - 101/02	podpis:	
SPRAWDZIŁ:	inż. Jan Witold Lewandowski (specjalność instalacyjna) 13/77	podpis:	
OPRACOWAŁ:	inż. Wojciech Oleksa (specjalność instalacyjna) WA - 520/01	podpis:	
Miejscowość, data	Drężewo, październik 2014 r.		
skala:		NR. RYS.	6ES

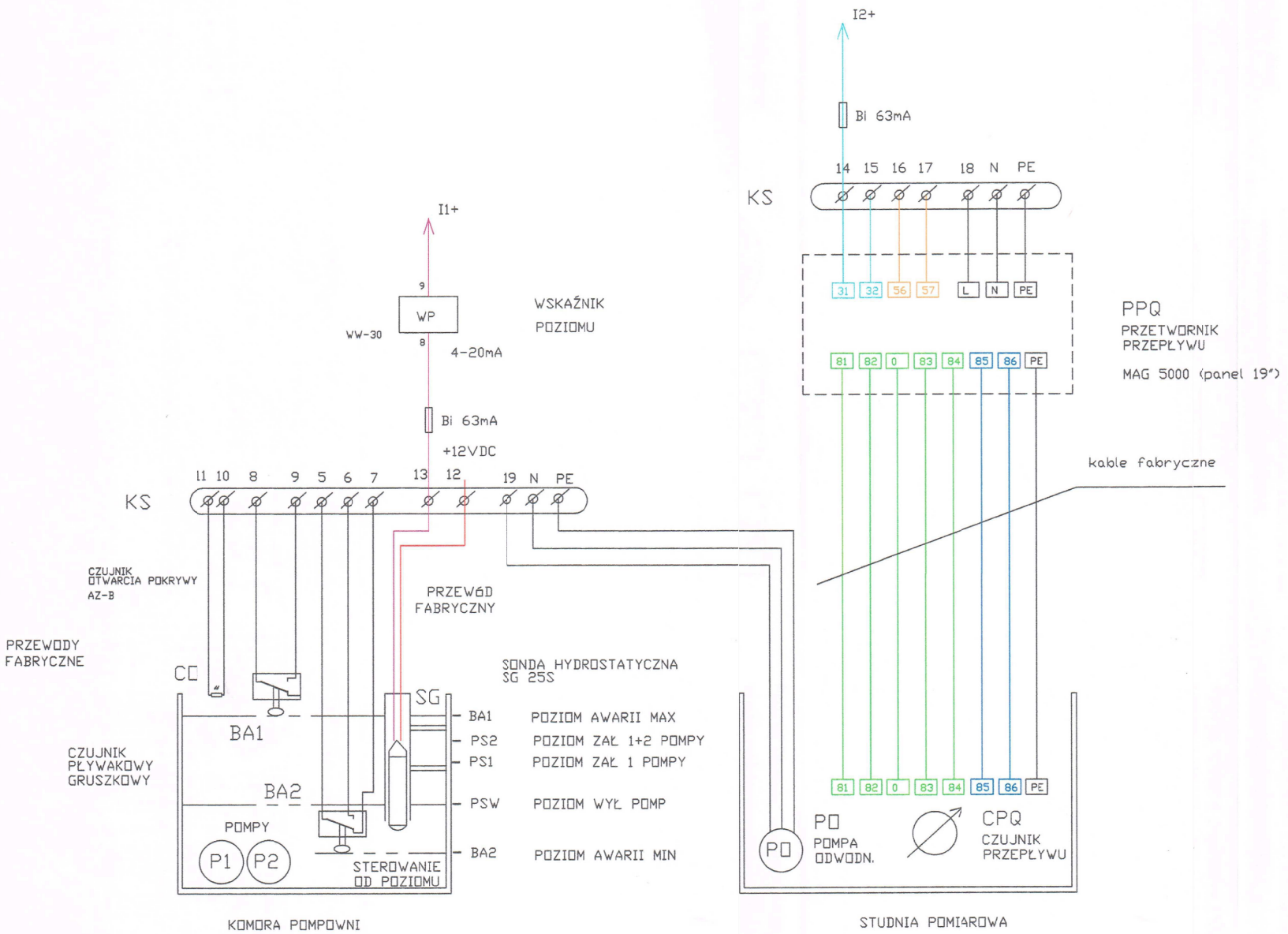

STAROSTWO POWIATOWE WOŁOMINIE
Wydział Budownictwa
05-200 Wołomin, ul. Prądzyńskiego 3
tel. 787-4[illegible] fax. 106 107 110 111

SANI-TRAVEL Wojciech Oleksa Drężewo, ul. Akacjowa 15 07-415 Olszewo Borki sani_travel@op.pl www.sani-travel.pl	AUTOMATYKA HYDRAULIKA STEROWANIE	
INWESTOR:	Przedsiebiorstwo Wodociągów i Kanalizacji Spółka z o.o. 05-200 Wołomin ul. Graniczna 1	Zlecenie nr.: UPHS 07/10/2014
NAZWA PROJEKTU:	SZAFKA STEROWNICZA POMPOWNI ST_SSP_2B_Q_M Adres obiektu: LIPINKI dz. nr. 64/5 dojazd do ul. Piaskowej	
NAZWA RYSUNKU:	INSTALACJE ELEKTRYCZNE I AUTOMATYKA Wyposażenie komory	
STADIUM:	PROJEKT WYKONAWCZY	
PROJEKTOWAŁ:	mgr inż. Tadeusz Lis (specjalność instalacyjna) WA - 101/02	podpis:
SPRAWDZIŁ:	inż. Jan Witold Lewandowski (specjalność instalacyjna) 13/77	podpis:
OPRACOWAŁ:	inż. Wojciech Oleksa (specjalność instalacyjna) WA - 520/01	podpis:
Miejscowość, data	Drężewo, październik 2014 r.	
skala:	NR. RYS.	7E S

K-Z

L1	L2	L3	N	PE
ZASILANIE				

K-1

U1	V1	W1	PE	1	2
SILNIK				BIMET.	

POMPA P1

K-2

U1	V1	W1	PE	3	4
SILNIK				BIMET.	

POMPA P2

K-S

5	6	7	8	9	10	11	12	13	14	15	16	17	18	N	PE	19	N	PE
COM cz.	NC br.	NO nb.	COM cz.	NC br.														
PŁYWAK MIN			PŁYWAK MAX		CZUJN. OTW. WŁAZU		AN1 POZIOM		AN2 PRZEPŁ		WE Imp. Q.		ZASILAN. PRZETW. PRZEPŁYW			ZASILAN. POMPY ODWODN.		

OSPRZĘT

STAROSTWO POWIATOWE W WOŁOMINIE Wydział Budownictwa 05-200 Wołomin ul. Prądzyńskiego 3 tel. 787 43 01 w. 106, 107, 110, 114

SANI-TRAVEL Wojciech Oleksa
Drężewo, ul. Akacjowa 15
07-415 Olszewo Borki
sani__travel@op.pl
www.sani-travel.pl

AUTOMATYKA
HYDRAULIKA
STEROWANIE

INWESTOR:	Przedsiebiorstwo Wodociągów i Kanalizacji Spółka z o.o. 05-200 Wołomin ul. Graniczna 1	Zlecenie nr.: UPHS 07/10/2014
NAZWA PROJEKTU:	SZAFKA STEROWNICZA POMPOWNI ST__SSP__2B__Q__M Adres obiektu: LIPINKI dz. nr. 64/5 dojazd do ul. Piaskowej	
NAZWA RYSUNKU:	INSTALACJE ELEKTRYCZNE I AUTOMATYKA Listwy zaciskowe	
STADIUM:	PROJEKT WYKONAWCZY	
PROJEKTOWAŁ:	mgr inż. Tadeusz Lis (specjalność instalacyjna) WA - 101/02	podpis:
SPRAWDZIŁ:	inż. Jan Witold Lewandowski (specjalność instalacyjna) 13/77	podpis:
OPRACOWAŁ:	inż. Wojciech Oleksa (specjalność instalacyjna) WA - 520/01	podpis:
Miejscowość, data	Drężawo, październik 2014 r.	
skala:	NR. RYS.	8.5

TEKSTY TABLICZEK:

4Q1 SIEC- WYŁĄCZONE-AGREGAT
S1 AUTO-0-RĘKA POMPA P1
S2 AUTO-0-RĘKA POMPA P2
S3 0-1 WYŁĄCZNIK SYGNAL. DŹWIĘK.
H1 ZASILANIE 12VDC
H2 ZASILANIE 380VAC
H3 ZDALNE ODSTAWIENIE POMPOWNI
HW ALARM WŁAMANIE
HMAX ALARM POZIOM MAX
HMIN ALARM POZIOM MIN
HG1 GOTOWOŚĆ POMPY P1
HG2 GOTOWOŚĆ POMPY P2
HA1 AWARIA POMPY P1
HA2 AWARIA POMPY P2
HP1 PRACA POMPY P1
HP2 PRACA POMPY P2
WP POZIOM ŚCIEKÓW

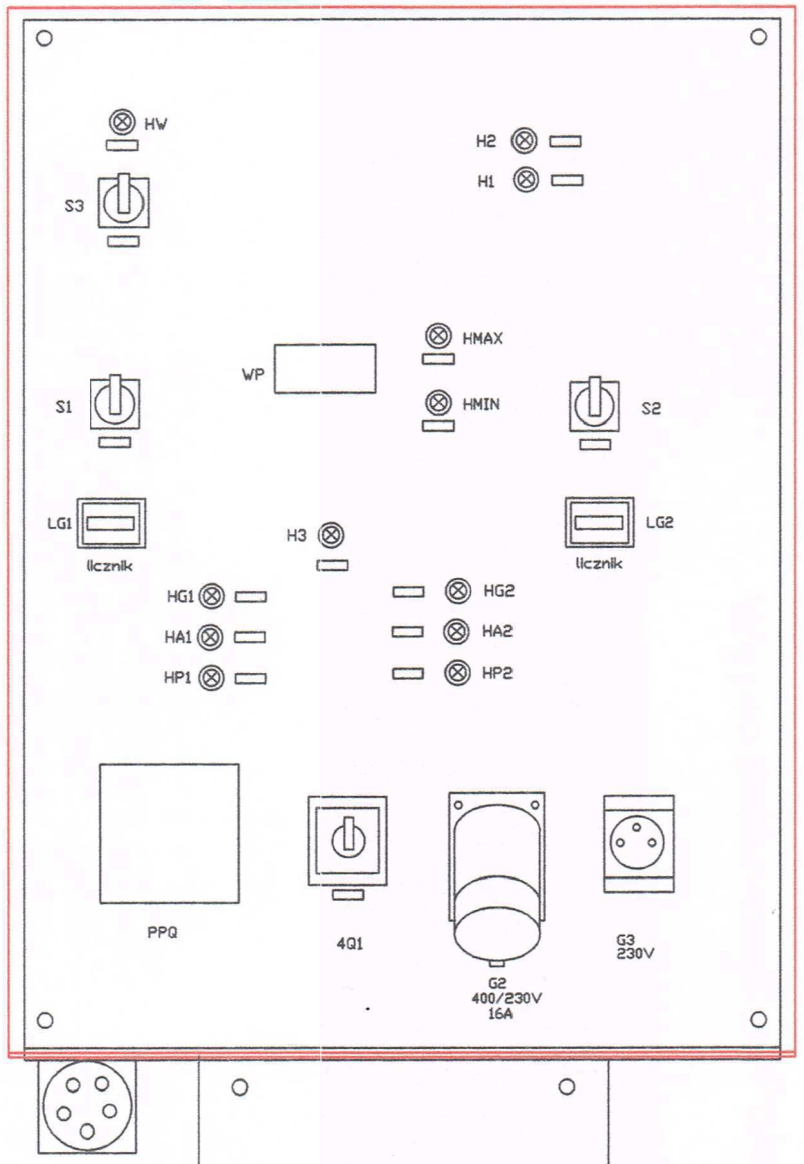

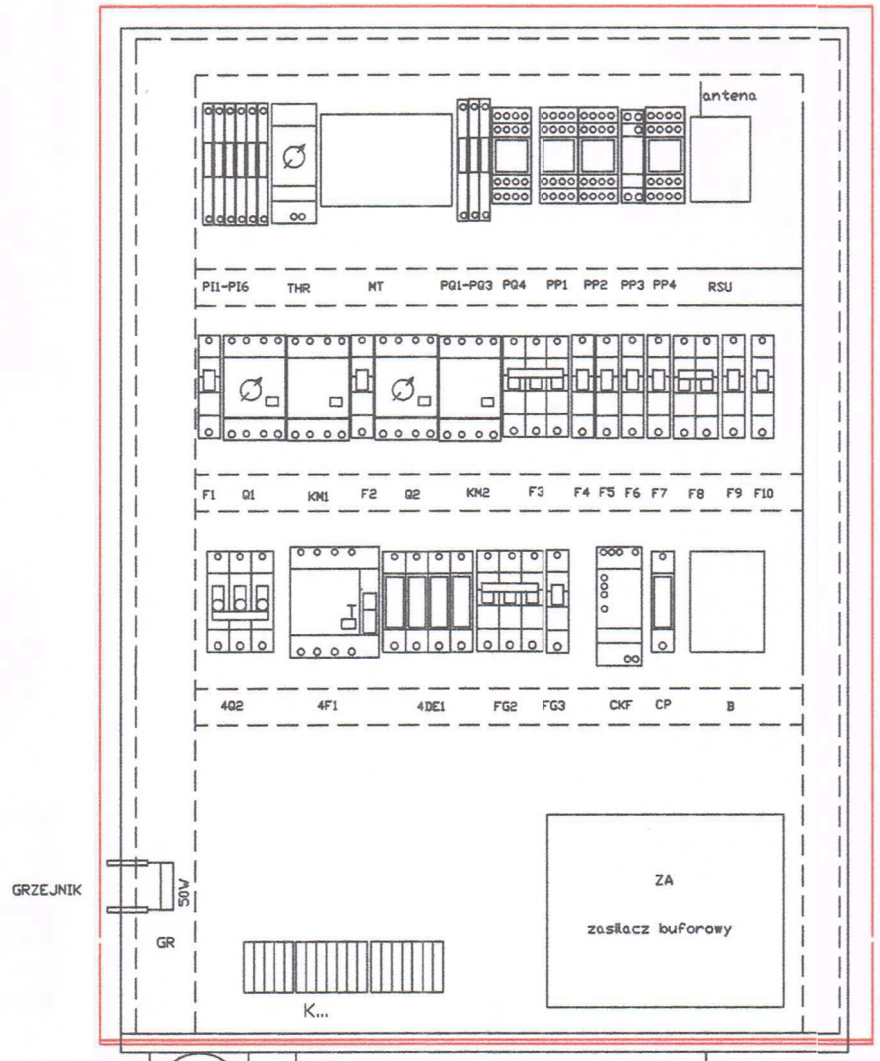

APARATY

MT STEROWNIK/MODEM
PI1 PRZEKAŹNIK INTERFEJSOWY WEJŚĆ CYFROWYCH
.....
PI6 PRZEKAŹNIK INTERFEJSOWY WEJŚĆ CYFROWYCH
PQ1 PRZEKAŹNIK INTERFEJSOWY WYJŚĆ CYFROWYCH
.....
PQ4 PRZEKAŹNIK INTERFEJSOWY WYJŚĆ CYFROWYCH
PP1 PRZEKAŹNIK POZIOMU MAX
PP2 PRZEKAŹNIK POZIOMU MIN
PP3 PRZEKAŹNIK OPÓŹNIONEGO STARTU POMPY P2
PP4 PRZEKAŹNIK KONTROLI ZASILANIA 380VAC
RSU PRZEKAŹNIK RADIOWEGO STEROWNIKA OCHRONY OBIEKTU
B SYGNALIZATOR DŹWIĘKOWY WŁAMANIA
F1 WYŁĄCZNIK NADPRĄDOWY FAZY STEROWNICZEJ OBWODU POMPY P1
Q1 WYŁĄCZNIK SILNIKOWY POMPY P1
KM1 STYCZNIK POMPY P1
F2 WYŁĄCZNIK NADPRĄDOWY FAZY STEROWNICZEJ OBWODU POMPY P2
Q2 WYŁĄCZNIK SILNIKOWY POMPY P2
KM2 STYCZNIK POMPY P2
CKF CZYJNIK KOLEJNOŚCI I ZANIKU FAZ CKF
CP PRZEKAŹNIK CZUJNIKA OTWARCIA POKRYWY WŁAZU
THR TERMOSTAT GRZANIA SZAFY
4Q2 ROZŁĄCZNIK BEZPIECZNIKOWY
4F1 WYŁĄCZNIK RÓŻNICOWO-PRĄDOWY
4DE1 OCHRONNIK typ B+C
FG2 WYŁĄCZNIK NADPRĄDOWY GNIAZDA SERWISOWEGO G2
FG3 WYŁĄCZNIK NADPRĄDOWY GNIAZDA SERWISOWEGO G3
F3 WYŁĄCZNIK NADPRADOWY OBWODU KONTROLI NAPIĘCIA
F4 WYŁĄCZNIK NADPRĄDOWY OBWODU PIERWOTNEGO ZASILACZA ZA
F5 WYŁĄCZNIK NADPRĄDOWY WYŚWIETLACZA POZIOMU WP
F6 WYŁĄCZNIK NADPRĄDOWY OGRZEWANIA SZAFY GR
F7 WYŁĄCZNIK NADPRĄDOWY OŚWIETLENIA SZAFY
F8 WYŁĄCZNIK NADPRĄDOWY OBWODÓW WTÓRNYCH ZASILACZA ZA
F9 WYŁĄCZNIK NADPRĄDOWY OBWODÓW PRZEPŁYWOMIERZA PPQ
F10 WYŁĄCZNIK NADPRĄDOWY OBWODÓW POMPY ODWADNIAJĄCEJ PO

GR GRZEJNIK OPOROWY 50W
K LISTWY ZACISKOWE
ZA ZASILACZ BUFOROWY 12VDC

GNIAZDO
WTYKOWE
AGREGATU
400V
16A
3L+N+PE

Rysunek bez skali

SYSYEM 5 PRZEWODOWY
L1,L2,L3 -fazy izolacja czarna
N- zero robocze izolacja niebieska
PE zero ochronne izolacja ziel.-zolta
Obwody wtorne drutowac przewodem
LY 1.5mm2

SKRZYNKA STEROWNICZA "LEGRAND"

z tworzywa typ MARINA
1000*800*300
IP 66 masa 20kg

P1 YKSY 7*1,5mm2
P2 YKSY 7*1,5mm2

BA1 YKY 3*1,5mm2
BA2 YKY 3*1,5mm2
SG YStYekw 2*1mm2
CO YKY 2*1,0 mm2

CPQE przewód elektrodowy
CPQC przewód cewek
PO YKY 3*1.5mm2

w ziemi w rurach SRS 2*Ø100

STAROSTWO POWIATOWE W WOŁOMINIE
Wydział Budownictwa
05-200 Wołomin, ul. Prądzyńskiego 3
tel. 787-43-00 fax. 106, 107, 110, 114

SANI-TRAVEL Wojciech Oleksa Dreżewo, ul. Akacjowa 15 07-415 Olszewo Borki sani_travel@op.pl www.sani-travel.pl	AUTOMATYKA HYDRAULIKA STEROWANIE		
INWESTOR:	Przedsiebiorstwo Wodociągów i Kanalizacji Spółka z o.o. 05-200 Wołomin ul. Graniczna 1	Zlecenie nr.: UPHS 07/10/2014	
NAZWA PROJEKTU:	SZAFKA STEROWNICZA POMPOWNI ST_SSP_2B_Q_M Adres obiektu: LIPINKI dz. nr. 64/5 dojazd do ul. Piaskowej		
NAZWA RYSUNKU:	INSTALACJE ELEKTRYCZNE I AUTOMATYKA Elewacja i rozmieszczenie aparatów		
STADIUM:	PROJEKT WYKONAWCZY		
PROJEKTOWAŁ:	mgr inż. Tadeusz Lis (specjalność instalacyjna) WA - 101/02	podpis:	
SPRAWDZIŁ:	inż. Jan Witold Lewandowski (specjalność instalacyjna) 13/77	podpis:	
OPRACOWAŁ:	inż. Wojciech Oleksa (specjalność instalacyjna) WA - 520/01	podpis:	
Miejscowość, data	Dreżewo, październik 2014 r.		
skala:		NR. RYS.	9ES

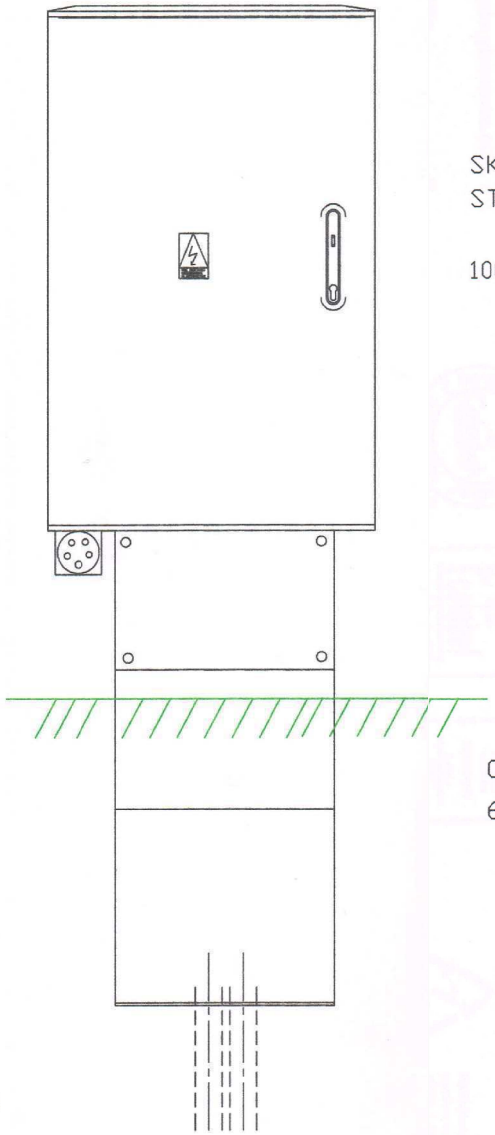

SKRZYNKA STEROWNICZA
ST_SSP-2B-Q-M

1000 X 800 X 300

COKÓŁ
600 X 250 X 800

P1 YKSY 7*1,5mm2
P2 YKSY 7*1,5mm2

BA1 YKY 3*1,5mm2
BA2 YKY 3*1,5mm2
SG YStYekw 2*1mm2
CO YKY 2*1,0 mm2

CPQE przewód elektrodowy
CPQC przewód cewek
PO YKY 3*1,5mm2

w ziemi w rurach SRS 2*Ø100

STAROSTWO POWIATOWE W WOŁOMINIE
Wydział Budownictwa
Wołomin, ul. Tadeusza Kościuszki 3
tel. 787-43-01 w godz. 10-11, 10, 114

SANI-TRAVEL Wojciech Oleksa Drężewo, ul. Akacjowa 15 07-415 Olszewo Borki sani_travel@op.pl www.sani-travel.pl	AUTOMATYKA HYDRAULIKA STEROWANIE	
INWESTOR:	Przedsiebiorstwo Wodociągów i Kanalizacji Spółka z o.o. 05-200 Wołomin ul. Graniczna 1	Zlecenie nr.: UPHS 07/10/2014
NAZWA PROJEKTU:	SZAFKA STEROWNICZA POMPOWNI ST_SSP_2B_Q_M Adres obiektu: LIPINKI dz. nr. 64/5 dojazd do ul. Piaskowej	
NAZWA RYSUNKU:	INSTALACJE ELEKTRYCZNE I AUTOMATYKA Usytuowanie w terenie	
STADIUM:	PROJEKT WYKONAWCZY	
PROJEKTOWAŁ:	mgr inż. Tadeusz Lis (specjalność instalacyjna) WA - 101/02	podpis:
SPRAWDZIŁ:	inż. Jan Witold Lewandowski (specjalność instalacyjna) 13/77	podpis:
OPRACOWAŁ:	inż. Wojciech Oleksa (specjalność instalacyjna) WA - 520/01	podpis:
Miejscowość, data	Drężewo, październik 2014 r.	
skala:	NR. RYS.	10ES

ZAŁĄCZNIKI

STAROSTWO
POWIATOWE W WOŁOMINIE
Wydział Budownictwa
05-200 Wołomin, Prądzyńskiego 3
tel. 787 43-01 w. 106, 107, 110, 114

ZAŁĄCZNIK NR 1

INFORMACJA DOTYCZĄCA BEZPIECZEŃSTWA I OCHRONY ZDROWIA

STAROSTWO
POWIATOWE W WOŁOMINIE
Wydział Budownictwa
05-200 Wołomin, ul. Prądzyńskiego 3
tel. 87 3[illegible]

INFORMACJA DOTYCZĄCA BEZPIECZEŃSTWA I OCHRONY ZDROWIA

Nazwa opracowania :

BUDOWA SIECI KANALIZACJI SANITARNEJ : GRAWITACYJNEJ WRAZ Z ODGAŁĘZIENIAMI , TŁOCZNEJ , PRZEPOMPOWNI ŚCIEKÓW WRAZ Z ZASILANIEM ENERGETYCZNYM I SZAFĄ STEROWNICZĄ W DRODZE DOJAZDOWEJ DO ULICY PIASKOWEJ W MIEJSCOWOŚCI LIPINKI W GMINIE WOŁOMIN

STAROSTWO POWIATOWE W WOŁOMINIE
Wydział Budownictwa
05-200 Wołomin, ul. Prądzyńskiego 3
tel. 787-43-01 w. 106, 107, 110, 114

Adres obiektu budowlanego:

Działki nr ew. 62, 64/5, 65/9, 99
Obręb ewidencyjny Lipinki
Jednostka ew. gmina Wołomin

Inwestor :

Przedsiębiorstwo Wodociągów i Kanalizacji Sp.zo.o.
ul. Graniczna 1 ; 05 – 200 Wołomin

Opracował : inż. Piotr Zalewski

Projektant : inż. Hanna Szustecka

Data opracowania : Sierpień 2014 rok

1. Zakres robót dla całego zamierzenia inwestycyjnego budowy sieci kanalizacji sanitarnej oraz kolejność realizacji poszczególnych obiektów

Zakres robót obejmuje budowę sieci kanalizacji sanitarnej :

- sieci kanalizacji sanitarnej grawitacyjnej z rur PVC lite (SN8) do kanalizacji zewnętrznej, kanał główny średnicy 200 oraz odgałęzienia do granic działek prywatnych średnicy 160 mm,
- sieci kanalizacji sanitarnej tłocznej z rur PE do kanalizacji sanitarnej średnicy 90 mm,

oraz przepompowni ścieków wraz z zasilaniem energetycznym i szafą sterowniczą w drodze dojazdowej do ulicy Piaskowej w miejscowości Lipinki w gminie Wołomin.

Projektowane długości sieci kanalizacji sanitarnej :

Kanalizacja grawitacyjna:

- śr. 200 mm – L = 169,0 m
- śr. 160 mm – L = 21,0 m/ 7 szt.

Łącznie : L = 190,0 m

Kanalizacja tłoczna:

- śr. 90 mm – L = 17,0 m

Podsumowanie długości : L = 207,0 m

STAROSTWO
POWIATOWE W WOŁOMINIE
Wydział Budownictwa
05-200 Wołomin, ul. Prądzyńskiego 3
tel. 787-43-01 w. 106, 107, 110, 114

Projektowana kanalizacja będzie odprowadzać ścieki sanitarno – bytowe z posesji położonych wzdłuż tras projektowanych kanałów. Projektuje się strefową przepompownie ścieków, która przepompowywała będzie ścieki do wyżej położonych kanałów.

Budowa kanalizacji pozwoli na likwidację bezodpływowych zbiorników na ścieki usytuowanych na posesjach, a tym samym na poprawę warunków środowiska w tym rejonie.

Zakres robót budowlanych obejmuje:

- wytyczenie trasy kanałów sieci kanalizacji sanitarnej ,
- wykonanie odkrywek istniejącego uzbrojenia ewentualne wykonanie rozbiórki istn. nawierzchni utwardzonych w niezbędnym zakresie (np. istn. wjazdy),
- wykonanie wykopów ,
- odwodnienie wykopów ,
- ułożenie kanałów sieci kanalizacji sanitarnej w wykopach (w przedmiotowym zakresie) w wykopach wraz z ułożeniem taśmy ostrzegawczej) i elementów towarzyszących ,
- wykonanie uzbrojenia sieci kanalizacji sanitarnej (przepompowni ścieków, studni pomiarowej, studni zasuw, studni rewizyjnych)
- zasypywanie wykopów wraz z zagęszczeniem gruntu ,
- przywrócenie terenu do należytego stanu (dokonanie wymiany gruntu w niezbędnym zakresie , zagęszczenie i odtworzenie nawierzchni).

- wykonanie zasilania energetycznego od złącza kablowego (projektowanego przez PGE Dystrybucja S.A.) do projektowanej szafy sterowniczej
- wykonanie szafy sterowniczej

Kolejność realizacji :

- wykonanie kanałów sanitarnych wraz z uzbrojeniem, zasilaniem energetycznym , szafą sterowniczą,
- wykonanie odgałęzień bocznych do granic działek (zaślepionych po wybudowaniu)

2. Wykaz istniejących obiektów budowlanych podlegających adaptacji lub rozbiórce.

W obrębie zadania inwestycyjnego występuje podziemna i nadziemna infrastruktura techniczna, budynki, ciągi komunikacyjne – ciągi piesze .

Podczas realizacji powyższego zadania nie ma obiektów podlegających adaptacji lub rozbiórce .

3. Elementy zagospodarowania działki lub terenu , które mogą stwarzać zagrożenie bezpieczeństwa i zdrowia ludzi .

STAROSTWO POWIATOWE W WOŁOMINIE Wydział Budownictwa 05-200 Wołomin, ul. Prądzyńskiego 3 tel. 787-43-41 w. 108, 107, 113, 114

Ponieważ prace prowadzone będą w pasie drogowym , wzdłuż którego usytuowane są zamieszkałe posesje jak również odbywa się ruch pojazdów mechanicznych roboty należy prowadzić w taki sposób, aby wyeliminować zagrożenie zarówno dla pracowników jak i osób postronnych.

Szczególnym elementem , który przy tej inwestycji może stwarzać zagrożenie bezpieczeństwa i zdrowia ludzi jest wykonywanie wykopów . Wykopy należy wykonywać zgodnie z normą PN-B-107,36, Wykopy otwarte dla przewodów wodociągowych i kanalizacyjnych -Warunki techniczne wykonania.

Ponieważ prace prowadzone będą w pasie drogowym , wzdłuż którego usytuowane są zamieszkałe posesje jak również odbywa się ruch pojazdów mechanicznych roboty należy prowadzić w taki sposób,aby wyeliminować zagrożenie zarówno dla pracowników jak i osób postronnych.

Na zajęcie pasa drogowego wykonawca winien uzyskać zezwolenie właściciela drogi oraz opracować projekt organizacji ruchu uzgodniony z właściwymi na danym terenie jednostkami (Zarządca drogi , Policja).

Roboty ziemne powinny być wykonywane na podstawie projektu , określającego położenie instalacji i urządzeń podziemnych.

Wykonywanie robót ziemnych w bezpośrednim sąsiedztwie istniejących sieci powinno być wykonywane pod nadzorem właściciela tych sieci . Wykopy w miejscach kolizji należy wykonywać ręcznie , zabezpieczenie istn. uzbrojenia zgodnie z dokumentacją .

4. Przewidywane zagrożenia podczas realizacji robót budowlanych .

W trakcie prowadzenia wykopów należy zwracać szczególną uwagę na istniejące uzbrojenie , które zaznaczone jest na planie sytuacyjnym oraz na przekrojach. W przypadku kolizji z uzbrojeniem nie wykazanym na podkładach geodezyjnych należy fakt taki zgłosić do właściciela tegoż uzbrojenia oraz wykonać wszystkie niezbędne zabezpieczenia .

Wykopy będą prowadzone na dużych głębokościach (ok. 3,0 m) . Szczególną uwagę należy zwrócić na prawidłowe zabezpieczenie i wykonanie wykopu . Wykop wykonać jako szalowany , szczelnymi ściankami – najlepiej Larsena . Wykop odwodnić . Zejście do wykopu z asekuracją po drabinach .

5. Wydzielenie i oznakowanie miejsca prowadzenia robót budowlanych stosowne do rodzaju zagrożenia .

W czasie wykonywania robót ziemnych miejsca niebezpieczne należy ogrodzić i umieścić napisy ostrzegawcze. Oznakowanie terenu budowy i sposobu poruszania się osób postronnych zgodnie z Projektem organizacji ruchu.

W czasie wykonywania wykopów w miejscach dostępnych dla osób niezatrudnionych przy tych robotach należy wokół wykopów pozostawionych na czas zmroku i w nocy ustawić balustrady zaopatrzone w światło ostrzegawcze koloru czerwonego. Poręcze tych balustrad powinny znajdować się na wysokości 1,1 m nad terenem i w odległości nie mniejszej niż 1 m od krawędzi wykopu.

Jeżeli teren , na którym są wykonywane roboty ziemne , nie może być ogrodzony , wykonawca robót powinien zapewnić stały jego dozór.

W trakcie prowadzenia wykopów należy zwracać szczególną uwagę na istniejące uzbrojenie , które zaznaczone jest na planie sytuacyjnym oraz na przekrojach. W przypadku kolizji z uzbrojeniem nie wykazanym na podkładach geodezyjnych należy fakt taki zgłosić do właściciela tegoż uzbrojenia oraz wykonać wszystkie niezbędne zabezpieczenia .

6. Instruktaż pracowników przed przystąpieniem do realizacji robót szczególnie niebezpiecznych .

STAROSTWO
POWIATOWE W WOŁOMINIE
Wydział Budownictwa
05-200 Wołomin, ul. Prądzyńskiego 3
114

Pracownicy wykonujący prace budowlane winni być przed przystąpieniem do wykonywania robót przeszkoleni przez osobę posiadającą kwalifikacje i uprawnienia w zakresie zagadnień BHP.

Instruktaż winien zawierać informację określające zasady postępowania w przypadku wystąpienia zagrożenia , konieczność stosowania przez pracowników środków ochrony indywidualnej , zabezpieczającej przed skutkami zagrożenia , zasady bezpośredniego nadzoru nad pracami szczególnie niebezpiecznymi przez wyznaczone w tym celu osoby.

7. Przechowywanie i przemieszczanie materiałów materiałów , wyrobów , substancji oraz preparatów niebezpiecznych na terenie budowy .

Składowanie materiałów jest zabronione w strefie klina naturalnego odłamu gruntu , jeżeli ściany są nie obudowane.

Rury w prostych odcinkach składować w stosach na równym podłożu na podkładach drewnianych o szerokości nie mniejszej niż 0,1 m i w odstępach 1 do 2 m. Nie przekraczać wysokości składowania ok. 1 m dla rur o mniejszych średnicach i 2 m dla rur o większych

średnicach .

Transport powinien być wykonywany pojazdami o odpowiedniej długości ,tak , aby wolne końce wystające poza skrzynię ładunkową nie były dłuższe niż 1,0 m

8. Środki techniczne i organizacyjne zapobiegające niebezpieczeństwom w strefach szczególnego zagrożenia zdrowia lub w ich sąsiedztwie w tym zapewniającym bezpieczną i sprawną komunikację umożliwiającą szybką ewakuację na wypadek pożaru , awarii i innych zagrożeń .

Na prowadzenie robót w pasie drogowym należy uzyskać pozwolenie od jednostki zarządzającej drogą oraz opracować Projekt organizacji ruchu.

Z uwagi na prowadzenie robót w terenie zabudowanym i konieczność umożliwienia mieszkańcom dostępu do posesji należy w miejscach gdzie wykop koliduje z wejściem na posesję ustawiać mostki z balustradami .

Wydobyty grunt powinien być składowany z jednej strony wykopu, z pozostawieniem między krawędzią wykopu a stopa odkładu wolnego pasa terenu o szerokości co najmniej 1 metr dla komunikacji.

Roboty ziemne w pobliżu istniejących instalacji podziemnych należy wykonywać ręcznie.

W obrębie klina odłamu ścian wykopu niedopuszczalna jest komunikacja jeśli nie jest zastosowana odpowiednia obudowa .

W pasie terenu przylegającego do górnej krawędzi skarpy , na szerokości równej trzykrotnej głębokości wykopu , wykonać spadki umożliwiające łatwy odpływ wód opadowych w kierunku od wykopu.

STAROSTWO
POWIATOWE W WOŁOMINIE
Wydział Budownictwa
05-200 Wołomin, ul. Prądzyńskiego 3
tel. 787-43-01 w. 106, 107, 113, 114

Należy likwidować naruszenie struktury gruntu skarpy , usuwając naruszony grunt , z zachowaniem bezpiecznego nachylenie w każdym punkcie skarpy.
Należy sprawdzić stan skarpy po deszczu , mrozie lub po dłuższej przerwie w pracy.
Jeżeli wykop osiągnie głębokość większą niż 1 m od poziomu terenu wykonać zejścia (wejścia) do wykopu.

Wchodzenie do wykopu i wychodzenie po rozporach oraz przemieszczanie osób urządzeniami służącymi do wydobywania urobku jest zabronione.

Każdorazowe rozpoczęcie robót w wykopie wymaga sprawdzenia stanu jego obudowy lub skarp.

Zabrania się składowania urobku w strefie klina naturalnego odłamu gruntu , jeżeli ściany wykopu nie są obudowane.

Ruch środków transportowych obok wykopów powinien się odbywać poza granicą klina naturalnego odłamu gruntu.

W czasie wykonywania robót ziemnych nie powinno się dopuszczać do tworzenia się nawisów gruntu.

Koparka w czasie pracy powinna być ustawiona w odległości od wykopu co najmniej 0,6 m

poza granicą klina naturalnego odłamu gruntu.

Przy wykonywaniu robót ziemnych sprzętem zmechanizowanym należy wyznaczyć w terenie strefę niebezpieczną i odpowiednio ją oznakować.

Przebywanie osób pomiędzy ścianą wykopu a koparką , nawet w czasie postoju jest zabronione.

Stanowiska pracy na otwartym powietrzu powinny być wydzielone , właściwie oznakowane i zabezpieczone przed wejściem osób postronnych.

Osoby powinny mieć zapewnioną szybką drogę ewakuacyjną na wypadek zalania , pożaru lub wystąpienia szkodliwych gazów, a także możliwość uzyskania niezwłocznie pierwszej pomocy medycznej.

Pracownik pracujący w wykopie powinien być zawsze asekurowany przez pracownika na górze.

9. Miejsce przechowywania dokumentacji budowy oraz dokumentów niezbędnych do prawidłowej eksploatacji maszyn i innych urządzeń technicznych .

Na terenie budowy w pomieszczeniu zaplecza budowy winna znajdować się Dokumentacja budowy zawierająca aktualną Dokumentację Projektową zadania zawierającą wszystkie niezbędne uzgodnienia oraz wytyczne jednostek opiniujących wraz z decyzją pozwolenia na budowę , dziennik budowy , zatwierdzony Projekt organizacji ruchu , dziennik pompowań , protokóły odbiorów częściowych ,operaty geodezyjne i książkę obmiaru.

10. Wytyczne do Planu Bezpieczeństwa i Ochrony Zdrowia .

- Zakres robót – zgodnie z przedmiarem robót
- Roboty objęte przedmiarem robót
- Wskazanie elementów zagospodarowania działki lub terenu oraz prowadzonych robót budowlanych, które mogą stwarzać zagrożenie bezpieczeństwa i zdrowia ludzi. Roboty rozbiórkowe i wyburzeniowe na dachu wykonywać po uprzednim zabezpieczeniu wejść do budynku.
- Wydzielenie pomieszczeń higieniczno sanitarnych i socjalnych.
- Wskazanie punktu pomocy medycznej.
- Zapewnienie łączności telefonicznej.
- Urządzenie magazynu materiałów.
- Określenie wysokości składowania.
- Zorganizować punkt ochrony pożarowej wyposażony w sprzęt gaśniczy.
- Należy przeciwdziałać czynnikom psychofizycznym pracowników – polegającym na lekceważeniu zagrożenia, nie stosowania się do poleceń kierownika budowy, nie przestrzeganiu obowiązujących przepisów i zasad BHP.
- Należy przeciwdziałać zagrożeniu pożarowemu, które może powstać podczas wykonywanych robót oraz zagrożeń spowodowanych przez osoby trzecie.
- W razie stwierdzenia bezpośredniego zagrożenia życia lub zdrowia pracowników, osoba

STAROSTWO POWIATOWE W WOŁOMINIE
Wydział Budownictwa
05-200 Wołomin, ul. Prądzyńskiego 3

kierująca robotami budowlanymi zobowiązana jest do natychmiastowego wstrzymania robót i podjęcia działania w celu likwidacji wszelkich zagrożeń.

- Wszystkie roboty budowlane powinny być prowadzone zgodnie z obowiązującymi przepisami, sztuką budowlaną z zachowaniem zasad bezpieczeństwa i higieny pracy –powinny być prowadzone pod nadzorem osób z uprawnieniami.
- Przestrzegać przepisy prawa dotyczące bhp:
  - Ustawa z dnia 26.06.1974r. – Kodeks pracy (Dz. U. z 1998 r nr 21 poz. 94 późniejszymi zmianami),
  - Ustawa z dnia 07.07.1994r. – Prawo budowlane - art. 21a (Dz. U. z 2006 r nr 156 poz. 1118 z późniejszymi zmianami),
  - Rozporządzenie Ministra Infrastruktury z dnia 06 lutego 2003r. w sprawie bezpieczeństwa i higieny pracy podczas wykonywania robót budowlanych (Dz. U. z 2003r.Nr 47, poz. 401)
  - Rozporządzenie Ministra Gospodarki z dnia 20 września 2001r. w sprawie bezpieczeństwa i higieny pracy podczas eksploatacji maszyn i innych urządzeń technicznych do robot ziemnych, budowlanych i drogowych (Dz. U. z 2001r nr 118, poz.1263)
  - Ustawa z dn. 21.12 2000r. o dozorze technicznym (Dz. U. z 2000r. nr 122 poz. 1321),
  - Rozporządzenie Ministra Pracy i Polityki Socjalnej z dn. 28.05.1996 w sprawie rodzajów prac, które powinny być wykonywane przez co najmniej dwie osoby (Dz. U. z 1996r. nr 62 poz. 288),
  - Rozporządzenie Ministra Pracy i Polityki Społecznej z dn. 14 marca 2000r. w sprawie bezpieczeństwa i higieny pracy przy ręcznych pracach transportowych (Dz. U. z 2000r., nr 26 poz. 313).

STAROSTWO POWIATOWE W WOŁOMINIE Wydział Budownictwa 05-200 Wołomin, ul. Bandurskiego 3 tel. 787-43-01 w. 106, 107, 110, 114

Niniejsze wytyczne sporządzono zgodnie z Rozporządzeniem Ministra Infrastruktury z dnia 23 czerwca 2003r. w sprawie informacji dotyczącej bezpieczeństwa i ochrony zdrowia oraz planu bezpieczeństwa i ochrony zdrowia (Dz. U. Nr 120 poz. 1126)

PROJEKTANT
inż. Hanna Szustecka
upr. bud. w zakr. instl. sanit.
tel. 57-90-5k-ce

ZAŁĄCZNIK NR 2

WYPIS I WYRYS Z MIEJSCOWEGO PLANU ZAGOSPODAROWANIA PRZESTRZENNEGO GMINY WOŁOMIN

STAROSTWO
POWIATOWE W WOŁOMINIE
Wydział Budownictwa
05-200 Wołomin, ul. Pradzyńskiego 3

URZĄD MIEJSKI w Wołominie
Wydział Urbanistyki
ul. Ogrodowa 4, 05-200 Wołomin
www.wolomin.org
tel. (22) 763-30-51, -11, -53, -55
fax (22) 763-30-66

Wołomin, 10 .04.2014 r.

l. dz. 7093
WU.6727.1. 42 .2014

Pani Hanna Szustecka
Usługi Projektowe
ul. Porzeczkowa 20
96-500 Sochaczew

WYPIS Z MIEJSCOWEGO PLANU ZAGOSPODAROWANIA PRZESTRZENNEGO

W odpowiedzi na wniosek złożony dnia 02.04.2014 roku dot. informacji o przeznaczeniu dz. ew. nr 62, 64/5, 65/9, 99 położonych w miejscowości Lipinki, Wydział Urbanistyki Urzędu Miejskiego w Wołominie informuje, że przedmiotowe działki znajdują się na terenie objętym miejscowym planem zagospodarowania przestrzennego pn.: ,,Wieś Lipinki" w gminie Wołomin, zatwierdzonym Uchwałą Rady Miejskiej w Wołominie Nr XIX-83/2012 z dnia 19 września 2012 roku, ogłoszonym w Dz. Urz. Woj. Mazowieckiego z 2012 roku, poz. 7982 z dnia 22 listopada 2012 roku.

Zgodnie z ustaleniami w/w planu położone w miejscowości Lipinki dz. ew. nr:

- **62 znajduje się na obszarze zabudowy mieszkaniowej jednorodzinnej oznaczonym symbolem 4MN oraz w terenach dróg lokalnych i wewnętrznych oznaczonym symbolem 02KDL i 04KDW,**
- **65/9 znajduje się na obszarze zabudowy mieszkaniowej jednorodzinnej oznaczonym symbolem 4MN,**
- **64/5 znajduje się w terenach dróg lokalnych i wewnętrznych oznaczonym symbolem 02KDL i 04KDW,**
- **99 znajduje się w terenach dróg lokalnych oznaczonym symbolem 02KDL (zgodnie z rysunkiem planu).**

Ustalenia szczegółowe dla obszaru 4MN:

§ 13. Dla terenu oznaczonego na rysunku planu symbolem [...] 4MN, [...] ustala sie:

1) przeznaczenie podstawowe – zabudowa mieszkaniowa jednorodzinna w formie wolnostojącej;

2) parametry i wskaźniki kształtowania zabudowy o przeznaczeniu podstawowym w zakresie jej budowy:

a) maksymalny wskaźnik powierzchni zabudowy – 30%,

b) udział powierzchni biologicznie czynnej – minimum 50% powierzchni działki budowlanej,

c) maksymalny wskaźnik intensywności zabudowy – 0,6,

d) wysokość zabudowy do 9,0 m, przy czym max. 2 kondygnacje nadziemne w tym poddasze użytkowe, a dla budynków gospodarczych i garażowych wyłącznie jako jednokondygnacyjnych – 5,0 m,

e) dachy dwuspadowe i wielospadowe o kącie pochylenia połaci dachowych od 20°do 40°,

f) jednakowy kąt nachylenia dla głównych połaci dachowych,

g) pokrycie dachowe w kolorach: brąz, czerwień i grafit,

h) elewacje w kolorach: bieli, żółci, szarości i beżu,

i) zakaz stosowania do wykończenia elewacji budynków okładzin z tworzyw sztucznych typu siding,

j) w odniesieniu do zabudowy istniejącej ustalenia lit. a, b, c, d, e, f, g, h, i należy stosować odpowiednio w ramach dokonywanej zmiany;

STAROSTWO POWIATOWE W WOŁOMINIE
Wydział Budownictwa
05-200 Wołomin, ul. Prądzyńskiego 3
tel. 787-43-01 w. 106, 107, 110, 114

3) w zakresie warunków scalania i podziału nieruchomości i parametrów działki budowlanej obowiązują:

a) powierzchnia działki nie mniejsza niż 1.000m2,

b) szerokość frontu działki nie mniejsza niż 25m;

4) w zakresie określenia linii zabudowy:

a) nieprzekraczalne linie zabudowy zgodnie z rysunkiem planu;

5) w zakresie ochrony i kształtowania ładu przestrzennego ustala się:

1) w zakresie lokalizacji urządzeń sieciowych infrastruktury technicznej:

a) plan dopuszcza budowę i modernizację sieci i urządzeń infrastruktury technicznej w liniach rozgraniczających dróg zgodnie z przepisami odrębnymi,

b) sieci infrastruktury technicznej oraz urządzenia z nimi związane należy lokalizować w planowanych i istniejących pasach drogowych, a w przypadku lokalizowania na innych terenach – w sposób podporządkowany określonej w planie funkcji terenu i nie kolidujący z planowaną zabudową,

c) dopuszcza się przeprowadzenie tranzytowych sieci infrastruktury technicznej niepokazanych na rysunku planu pod warunkiem, że wykonanie ich nie będzie sprzeczne z ustaleniami planu i nie będzie kolidować z istniejącą i planowaną zabudowa,

d) możliwość lokalizacji stacji transformatorowych w granicach planu pod warunkiem, że ich sytuowanie nie będzie kolidowało z istniejącą i nowoprojektowaną zabudową – uszczegółowienie w projekcie budowlanym;

2) W zakresie zaopatrzenia w wodę, ustala się:

a) zasilanie w wodę z istniejącej i projektowanej sieci wodociągowej,

b) dopuszcza się lokalizację sieci wodociągowej poza liniami rozgraniczającymi dróg zgodnie z przepisami odrębnymi,

c) dopuszcza się możliwość zastosowania rozwiązań indywidualnych do czasu objęcia poszczególnych terenów siecią wodociągowa,

d) przy realizacji nowych i przebudowie istniejących ujęć i sieci wodociągowych, na obszarze objętym planem, nakazuje się realizację hydrantów przeciwpożarowych i innych źródeł zaopatrzenia wodnego,

e) nakaz podłączania nowych odbiorców do sieci wodociągowej po jej wybudowaniu;

3) W zakresie odprowadzania ścieków sanitarnych oraz wód opadowych, ustala się:

a) odprowadzenie ścieków sanitarnych do projektowanej sieci kanalizacyjnej,

b) nakaz podłączania nowych odbiorców do sieci kanalizacyjnej po jej wybudowaniu,

c) dopuszcza się możliwość zastosowania rozwiązań indywidualnych do czasu objęcia poszczególnych terenów siecią kanalizacyjną, za wyjątkiem przydomowych oczyszczalni ścieków,

d) możliwość odprowadzania wód opadowych bezpośrednio do gruntu zgodnie z przepisami odrębnymi,

e) zakaz odprowadzania wód opadowych zanieczyszczonych produktami organicznymi, ropopochodnymi i mineralnymi do sieci kanalizacji deszczowej, do wód otwartych i do gruntu;

4) W zakresie zaopatrzenia w gaz, ustala się:

a) zasilanie w gaz ziemny przewodowy za pośrednictwem istniejącej i projektowanej sieci,

b) budowę nowych gazociągów w liniach rozgraniczających dróg, poza pasami jezdni zgodnie z przepisami odrębnymi,

c) linia ogrodzeń powinna przebiegać minimum 0,5m od gazociągu,

d) dla terenów zabudowy mieszkaniowej, szafki gazowe lokalizować w linii ogrodzeń;

5) W zakresie zaopatrzenia w energię elektryczną, ustala się:

a) możliwość przebudowy istniejącej sieci elektroenergetycznej,

b) zasilanie odbiorców w energię elektryczną za pośrednictwem istniejących i nowoprojektowanych stacji transformatorowych zgodnie z zapotrzebowaniem odbiorców na energię elektryczną,

c) budowę oświetlenia ulicznego w liniach rozgraniczających dróg,

d) docelowo nakaz przebudowy istniejącej sieci wysokiego i średniego napięcia 110kV i 15kV z linii napowietrznej na kablową,

e) możliwość budowy nowych stacji transformatorowych w liniach rozgraniczających dróg w lokalizacji i ilości z godnie z przepisami odrębnymi;

6) W zakresie zaopatrzenia w ciepło, ustala się:

a) możliwość zaopatrzenia z lokalnych źródeł ciepła zgodnie z przepisami odrębnymi,

b) możliwość zaopatrzenia w ciepło z miejskiej sieci ciepłowniczej;

7) W zakresie telekomunikacji, ustala się budowę sieci telekomunikacyjnej, w tym sieci szerokopasmowych, zgodnie z przepisami odrębnymi;

8) W zakresie melioracji;

1) parametry i wskaźniki kształtowania zabudowy i zagospodarowania terenu, zawarte w ustaleniach szczegółowych terenów;

2) przebieg nieprzekraczalnych linii zabudowy zgodnie z rysunkiem planu;

3) kolorystykę elewacji zewnętrznych o niskim nasyceniu barw (odnośnie tynków wyłącznie system NCS w przedziale od 0000 do 2020, czyli nie więcej niż 20% czerni w barwie oraz nie więcej niż 20% chromatyczności barwy), nie dotyczy detali architektonicznych;

4) zakaz umieszczania wolnostojących nośników reklamowych, jeżeli ustalenia szczegółowe nie stanowią inaczej;

5) zakaz lokalizacji nośników reklamowych na ogrodzeniach od strony dróg publicznych;

6) dopuszcza się lokalizowanie nośników reklamowych na budynkach usługowych pod warunkiem, że ich łączna powierzchnia nie zajmie więcej niż 10% powierzchni łącznej wszystkich elewacji danego budynku;

7) dopuszcza się lokalizowanie szyldów reklamowych na budynkach usługowych i innych pod warunkiem, że maksymalna powierzchnia jednego szyldu reklamowego wyniesie – 0,12m² oraz ich łączna powierzchnia na danym budynku nie zajmie więcej niż 1% powierzchni elewacji budynku, na którym są zlokalizowane;

8) na każdej działce budowlanej może być zlokalizowany tylko jeden budynek mieszkalny;

9) zakaz zmiany sposobu użytkowania budynków garażowych i gospodarczych na cele mieszkaniowe, jeżeli w granicach nieruchomości istnieje już budynek mieszkalny;

10) dla istniejących budynków i części budynków zlokalizowanych pomiędzy linią rozgraniczającą drogi, a nieprzekraczalną linią zabudowy możliwość odbudowy, nadbudowy i remontu.

§ 7. Ustala się zasady kształtowania zabudowy i sposobów zagospodarowania terenu:

1) odległość zabudowy od krawędzi jezdni dróg wewnętrznych, nieoznaczonych na rysunku planu min. 4,0m;

2) na terenach objętych niniejszym planem obowiązuje zakaz lokalizowania obiektów handlowych o powierzchni powyżej 1000m².

STAROSTWO POWIATOWE W WOŁOMINIE Wydział Budownictwa 05-200 Wołomin, ul. Pradzyńskiego 3 tel. 787-43-01 w. 106, 107, 108

§ 8. Ustala się zasady i warunki scalania i podziału nieruchomości:

1) na obszarze planu nie wyznacza się obszarów wymagających scalania i podziału nieruchomości;

2) parametry działek budowlanych zawarte w ustaleniach szczegółowych dla poszczególnych terenów, odnoszą się wyłącznie do nowowydzielanych działek budowlanych;

3) parametry działek budowlanych określone w niniejszej uchwale nie dotyczą urządzeń infrastruktury technicznej i komunikacyjnej;

4) kąt położenia wydzielonych działek budowlanych w stosunku do przyległego pasa drogowego od 70° do 90°.

§ 9. Ustala się zasady ochrony środowiska, przyrody i krajobrazu kulturowego:

1) Na obszarze objętym planem ustala się następujące zasady ochrony środowiska oraz ochrony przyrody:

a) plan określa minimalny udział powierzchni biologicznie czynnej zgodnie z ustaleniami dla poszczególnych terenów,

b) obowiązek zachowania poziomu hałasu zgodnie z przepisami odrębnymi dla terenów chronionych akustycznie oznaczonych w planie symbolami:

- MN, MN-e – jak dla terenów przeznaczonych pod zabudowę mieszkaniową,

[...]

c) zakaz składowania odpadów (w tym odpadów niebezpiecznych), czasowe gromadzenie odpadów wytwarzanych na obszarze planu zgodnie z przepisami odrębnymi,

d) zakaz lokalizacji przedsięwzięć mogących zawsze znacząco oddziaływać na środowisko dla których sporządzenie raportu oddziaływania na środowisko jest obligatoryjne lub może być wymagane w rozumieniu przepisów odrębnych, za wyjątkiem obiektów infrastruktury technicznej i komunikacyjnej,

e) do czasu skablowania, zakaz lokalizacji budynków mieszkalnych i innych o charakterze chronionym określonych w przepisach odrębnych w strefie oddziaływania pól elektromagnetycznych, o szerokości po 7,5 m od osi linii napowietrznej 15 kV, o szerokości po 19,0m od osi linii napowietrznej 110 kV i o szerokości po 35,0m od osi linii napowietrznej 400 kV.

§ 10. Ustala się zasady modernizacji, rozbudowy i budowy systemów infrastruktury technicznej na obszarze objętym planem:

1) w zakresie lokalizacji urządzeń sieciowych infrastruktury technicznej:

a) plan dopuszcza budowę i modernizację sieci i urządzeń infrastruktury technicznej w liniach rozgraniczających dróg zgodnie z przepisami odrębnymi,

b) sieci infrastruktury technicznej oraz urządzenia z nimi związane należy lokalizować w planowanych i istniejących pasach drogowych, a w przypadku lokalizowania na innych terenach – w sposób podporządkowany określonej w planie funkcji terenu i nie kolidujący z planowaną zabudową,

c) dopuszcza się przeprowadzenie tranzytowych sieci infrastruktury technicznej niepokazanych na rysunku planu pod warunkiem, że wykonanie ich nie będzie sprzeczne z ustaleniami planu i nie będzie kolidować z istniejącą i planowaną zabudowa,

d) możliwość lokalizacji stacji transformatorowych w granicach planu pod warunkiem, że ich sytuowanie nie będzie kolidowało z istniejącą i nowoprojektowaną zabudową – uszczegółowienie w projekcie budowlanym;

2) W zakresie zaopatrzenia w wodę, ustala się:

a) zasilanie w wodę z istniejącej i projektowanej sieci wodociągowej,

b) dopuszcza się lokalizację sieci wodociągowej poza liniami rozgraniczającymi dróg zgodnie z przepisami odrębnymi,

c) dopuszcza się możliwość zastosowania rozwiązań indywidualnych do czasu objęcia poszczególnych terenów siecią wodociągowa,

d) przy realizacji nowych i przebudowie istniejących ujęć i sieci wodociągowych, na obszarze objętym planem, nakazuje się realizację hydrantów przeciwpożarowych i innych źródeł zaopatrzenia wodnego,

e) nakaz podłączania nowych odbiorców do sieci wodociągowej po jej wybudowaniu;

3) W zakresie odprowadzania ścieków sanitarnych oraz wód opadowych, ustala się:

a) odprowadzenie ścieków sanitarnych do projektowanej sieci kanalizacyjnej,

b) nakaz podłączania nowych odbiorców do sieci kanalizacyjnej po jej wybudowaniu,

c) dopuszcza się możliwość zastosowania rozwiązań indywidualnych do czasu objęcia poszczególnych terenów siecią kanalizacyjną, za wyjątkiem przydomowych oczyszczalni ścieków,

d) możliwość odprowadzania wód opadowych bezpośrednio do gruntu zgodnie z przepisami odrębnymi,

e) zakaz odprowadzania wód opadowych zanieczyszczonych produktami organicznymi, ropopochodnymi i mineralnymi do sieci kanalizacji deszczowej, do wód otwartych i do gruntu;

4) W zakresie zaopatrzenia w gaz, ustala się:

a) zasilanie w gaz ziemny przewodowy za pośrednictwem istniejącej i projektowanej sieci,

b) budowę nowych gazociągów w liniach rozgraniczających dróg, poza pasami jezdni zgodnie z przepisami odrębnymi,

c) linia ogrodzeń powinna przebiegać minimum 0,5m od gazociągu,

d) dla terenów zabudowy mieszkaniowej, szafki gazowe lokalizować w linii ogrodzeń;

5) W zakresie zaopatrzenia w energię elektryczną, ustala się:

a) możliwość przebudowy istniejącej sieci elektroenergetycznej,

b) zasilanie odbiorców w energię elektryczną za pośrednictwem istniejących i nowoprojektowanych stacji transformatorowych zgodnie z zapotrzebowaniem odbiorców na energię elektryczną,

c) budowę oświetlenia ulicznego w liniach rozgraniczających dróg,

d) docelowo nakaz przebudowy istniejącej sieci wysokiego i średniego napięcia 110kV i 15kV z linii napowietrznej na kablową,

e) możliwość budowy nowych stacji transformatorowych w liniach rozgraniczających dróg w lokalizacji i ilości z godnie z przepisami odrębnymi;

6) W zakresie zaopatrzenia w ciepło, ustala się:

a) możliwość zaopatrzenia z lokalnych źródeł ciepła zgodnie z przepisami odrębnymi,

b) możliwość zaopatrzenia w ciepło z miejskiej sieci ciepłowniczej;

7) W zakresie telekomunikacji, ustala się budowę sieci telekomunikacyjnej, w tym sieci szerokopasmowych, zgodnie z przepisami odrębnymi;

8) W zakresie melioracji;

STAROSTWO POWIATOWE W OŁOBRZEGU
Wydział Budownictwa
05-200 Wołomin, ul. Przyjaźni 3
tel. 78 [illegible]

a) możliwość zmiany przebiegu rowów melioracyjnych (oznaczonych symbolem graficznym na rysunku planu) w przypadku prowadzenia jakichkolwiek prac, w sposób umożliwiający prawidłowe funkcjonowanie urządzeń melioracyjnych oraz zapewniających swobodny przepływ wód w dziale drenarskim, zgodnie z przepisami odrębnymi,

b) nakaz zachowania głównych ciągów odwodnienia drenażowego – zbieraczy (oznaczonych symbolem graficznym na rysunku planu) z możliwością ich przebudowy, zgodnie z przepisami odrębnymi,

c) możliwość wykorzystania rowów melioracyjnych jako odbiorników wód opadowych,

d) zakaz grodzenia nieruchomości przyległych do rowów melioracyjnych w odległości mniejszej ni 4,0m od górnej krawędzi skarpy rowu,

e) zakazuje się wykonywania nasadzeń drzew w odległości mniejszej ni 4,0m od górnej krawędzi skarpy rowu melioracyjnego;

9) W zakresie gospodarki odpadami, ustala sie obowiązek gromadzenia i usuwania odpadów na zasadach określonych w przepisach odrębnych oraz gminnych przepisach porządkowych.

§ 11. Ustala się zasady modernizacji, rozbudowy i budowy systemów komunikacji:

1) Układ komunikacyjny tworzą drogi lokalne, dojazdowe i dojazdowe o funkcji ciągów pieszo-jezdnych, wewnętrzne oznaczone na rysunku planu symbolami: KDL, KDD, KDDp, KDW;

2) Na terenach przeznaczonych na cele komunikacji, ustala się następujące zasady zagospodarowania:

a) możliwość lokalizowania obiektów małej architektury, jak: słupy ogłoszeniowe, ławki, elementy dekoracyjne, itp., w liniach rozgraniczających dróg zgodnie z przepisami odrębnymi;

3) Utrzymanie istniejących, wydzielonych dróg wewnętrznych służących obsłudze działek budowlanych oraz możliwość ich realizacji;

4) Przy wyznaczaniu dróg wewnętrznych, nieoznaczonych na rysunku planu, obowiązuje minimalna szerokość 8,0m.

§ 12. W zakresie sposobu i terminu tymczasowego zagospodarowania, urządzenia i użytkowania terenu ustala się, że do czasu zagospodarowania terenów zgodnie z niniejszym planem, obowiązuje ich wykorzystywanie w sposób dotychczasowy z możliwością dokonywania remontów, przebudowy, rozbudowy i nadbudowy.

STAROSTWO POWIATOWE W WOŁOMINIE Wydział Budownictwa 05-200 Wołomin, ul. Prądzyńskiego 3 tel. 787-43-01 w. 106, 107, 110, 114

Załączniki:
1. Słowniczek pojęć
2. Wyrys z planu.

Z up. Burmistrza

Paweł Seweryniak
NACZELNIK WYDZIAŁU
Urbanistyki

§2. Ilekroć w uchwale jest mowa o:

1) **froncie działki** – należy przez to rozumieć część działki budowlanej, która przylega do drogi, z której odbywa się główny wjazd lub wejście na działkę budowlaną;
2) **linii rozgraniczającej** – należy przez to rozumieć granice pomiędzy terenami o różnym przeznaczeniu podstawowym lub o różnych zasadach zagospodarowania, ustalone niniejszym planem;
3) **nieprzekraczalnej linii zabudowy** – należy przez to rozumieć wyznaczone na rysunku planu linie, przed które nie może być wysunięte lico zewnętrznej nadziemnej ściany wznoszonego budynku z dopuszczeniem zgodnego z obowiązującymi przepisami wysunięcia przed nie na głębokość do 1,5m okapów, gzymsów, balkonów, loggii, wykuszy, zadaszeń nad wejściami, galerii, tarasów, pochylni, ramp i schodów zewnętrznych, o ile ustalenia planu nie stanowią inaczej;
4) **nośnik reklamowy** – należy przez to rozumieć urządzenie reklamowe w jakiejkolwiek materialnej formie wraz z elementami konstrukcyjnymi i zamocowaniami, zawierające powierzchnie przeznaczona do eksponowania reklamy;
5) **obszarze** – należy przez to rozumieć obszar objęty ustaleniami planu, w granicach przedstawionych na rysunku planu;
6) **powierzchni biologicznie czynnej** – należy przez to rozumieć teren z nawierzchnią ziemną zapewniająca naturalną wegetację roślinną, 50% powierzchni tarasów stropodachów z nawierzchnią ziemną nie mniejszą niż 10 m² urządzoną w sposób zapewniający wegetację oraz wody powierzchniowe na tym terenie;
7) **powierzchnia zabudowy** – należy przez to rozumieć powierzchnię wyznaczoną przez rzut pionowy zewnętrznych krawędzi budynku na powierzchnie terenu. Powierzchnia zabudowy nie zawiera powierzchni schodów, pochylni i ramp zewnętrznych, studzienek doświetlających okienka piwniczne, elementów przeciwsłonecznych, daszków, gzymsów i okapów, a także nadwieszonych części budynku na parterem oraz części położonych poniżej poziomu terenu;
8) **przeznaczeniu podstawowym** – należy przez to rozumieć rodzaj przeznaczenia terenu, zgodnie z ustaleniami szczegółowymi, który zajmuje nie mniej niż 60% powierzchni działki budowlanej
9) **przeznaczeniu uzupełniającym** – należy przez to rozumieć przeznaczenie inne niż podstawowe, dopuszczone na warunkach określonych planem;
10) **przepisach odrębnych** – należy przez to rozumieć przepisy ustaw wraz z aktami wykonawczymi;
11) **szyldzie reklamowym** – należy przez to rozumieć nośnik reklamowy podający nazwę działalności znajdującej się w budynku, na którym szyld reklamowy jest zainstalowany;
12) **terenie** – należy przez to rozumieć teren wyznaczony na rysunku planu liniami rozgraniczającymi i oznaczony symbolem, w którym cyfry oznaczają numer terenu w obszarze, litery oznaczają przeznaczenie podstawowe;
13) **tymczasowym zagospodarowaniu terenu** – należy przez to rozumieć ograniczone w czasie zagospodarowanie terenu dopuszczone na warunkach określonych w planie;
14) **uchwale** – należy przez to rozumieć niniejszą uchwałę, o ile z treści przepisu nie wynika inaczej;
15) **usługach** – należy przez to rozumieć działalność prowadzoną w obiektach wolnostojących lub lokalach użytkowych wbudowanych, której celem jest zaspokojenie potrzeb ludności, a nie wytwarzanie dóbr materialnych bezpośrednio metodami przemysłowymi dóbr materialnych, z wykluczeniem usług uciążliwych;
16) **usługach publicznych** – należy przez to rozumieć usługi zaspokajające potrzeby mieszkańców oraz wpływające na poprawę jakości życia, o znaczeniu lokalnym, ponadlokalnym (usługi: oświaty, zdrowia, kultury, administracji, straży pożarnej itp.);
17) **usługach uciążliwych** – należy przez to rozumieć wszelką działalność lub obiekty zaliczane do przedsięwzięć mogących zawsze znacząco oddziaływać na środowisko, dla których obowiązek sporządzenia raportu o oddziaływaniu na środowisko jest obligatoryjny oraz mogących potencjalnie znacząco oddziaływać na środowisko, dla których stwierdzono konieczność wykonania raportu, w przypadku jeżeli raport ten wykaże negatywne oddziaływanie inwestycji na środowisko;
18) **wskaźniku powierzchni zabudowy** – należy przez to rozumieć wyrażony w procentach iloraz sumy powierzchni zabudowy wszystkich obiektów zlokalizowanych na danej działce budowlanej i powierzchni tej działki, jeżeli ustalenia szczegółowe nie stanowią inaczej;
19) **wskaźniku intensywności zabudowy** – należy przez to rozumieć maksymalna wartość stosunku powierzchni całkowitej wszystkich kondygnacji nadziemnych wszystkich budynków istniejących i lokalizowanych na danej działce budowlanej do powierzchni całkowitej tej działki.

2. Inne określenia użyte w uchwale a nie wymienione powyżej, należy rozumieć zgodnie z ich definicjami umieszczonymi w przepisach odrębnych;

3. Nazwy ulic, osiedli oraz jednostek organizacyjnych i instytucji, przywołane w uchwale należy rozumieć jako nazwy obowiązujące na dzień jej podjęcia, które mogą ulec zmianie.

STAROSTWO POWIATOWE W WOŁOMINIE
Wydział Budownictwa
05-200 Wołomin, ul. Prądzyńskiego 3
tel. 787-43-01 w. 106, 107, 110, 114

Z upr. Burmistrza

Paweł Seweryniak

Załącznik nr 2 (WU.6727.1.42.2014)

Wyrys z miejscowego planu zagospodarowania przestrzennego pn.: „Wieś Lipinki"
Skala 1:1000

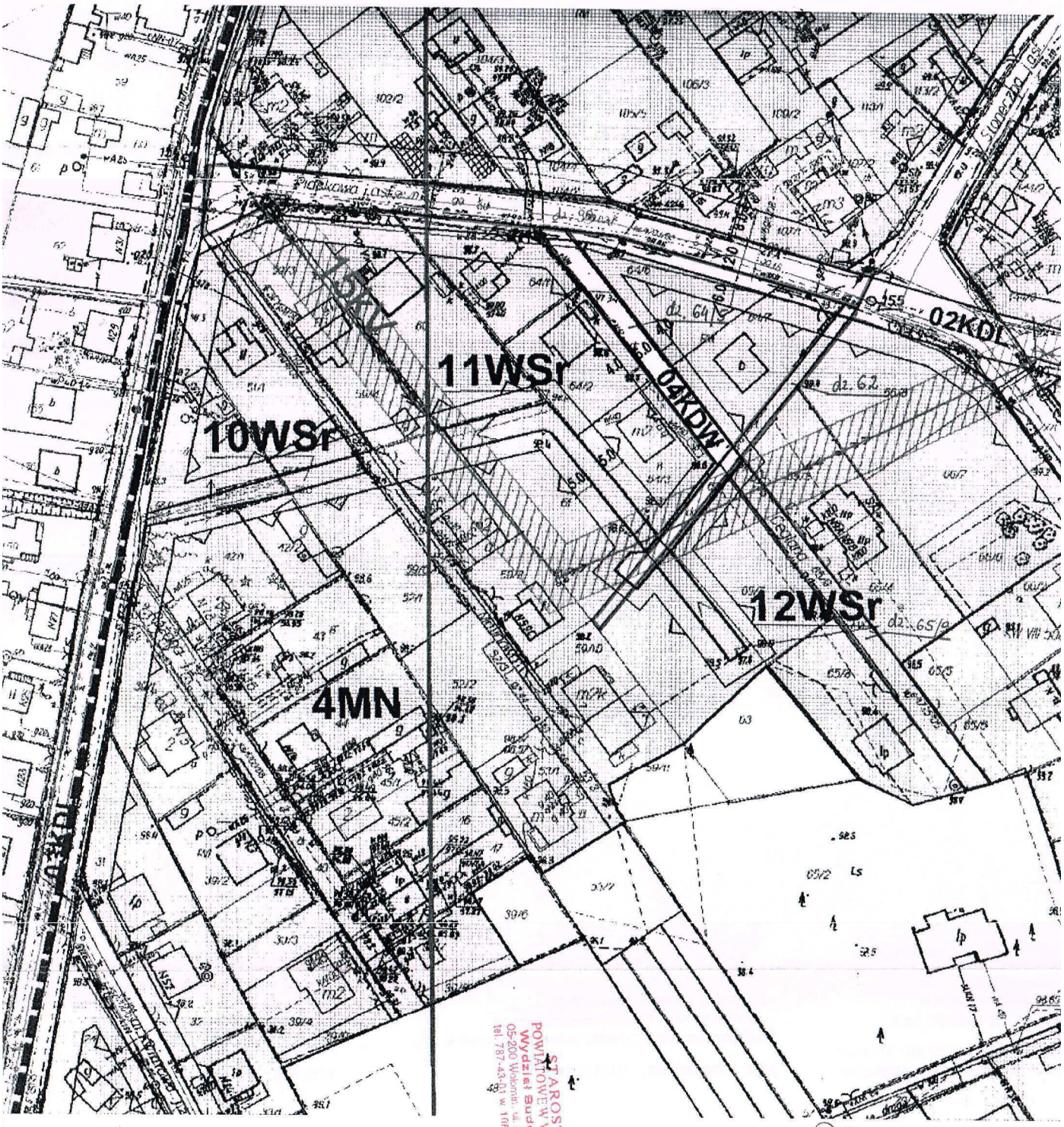

STAROSTWO POWIATOWE W WOŁOMINIE
Wydział Budownictwa
05-200 Wołomin, ul. Prażyńskiego 3
tel. 787-43-00 w. 1 fax. 107, 110, 114

Z upoważnienia Burmistrza
Paweł Seweryniak
NACZELNIK WYDZIAŁU
Urbanistyki

Legenda do miejscowego planu zagospodarowania przestrzennego pn. "Wieś Lipinki"

OBOWIĄZUJĄCE USTALENIA PLANU

OZNACZENIA LINIOWE

- Granica administracyjna gminy
- Granica administracyjna miasta
- Granica obszaru objętego planem
- Linie rozgraniczające tereny o różnym przeznaczeniu lub różnych zasadach zagospodarowania
- Nieprzekraczalne linie zabudowy

PRZEZNACZENIE TERENÓW

- MN — Tereny zabudowy mieszkaniowej jednorodzinnej
- MNU — Tereny zabudowy mieszkaniowej jednorodzinnej i zabudowy usługowej
- MN-e — Tereny zabudowy mieszkaniowej ekstensywnej
- U — Tereny zabudowy usługowej
- Up — Tereny zabudowy usług publicznych
- E — Tereny infrastruktury technicznej - obiekty i urządzenia systemu elektroenergetycznego i gazowego
- WSr — Tereny rowów melioracyjnych
- KDL — Tereny dróg lokalnych
- KDD — Tereny dróg dojazdowych
- KDDp — Tereny dróg dojazdowych o funkcji ciągów pieszo- jezdnych
- KDW — Tereny dróg wewnętrznych
- 21.2 — Odległość nieprzekraczalnych linii zabudowy od linii rozgraniczających mierzona w metrach
- 21.2 — Szerokość dróg w liniach rozgraniczających mierzona w metrach

STAROSTWO POWIATOWE W WOŁOMINIE Wydział Budownictwa 05-200 Wołomin, ul. Prądzyńskiego 3 tel. 787-43-01 w. 106, 107, 110, 114

ELEMENTY INFORMACYJNE PLANU

INFRASTRUKTURA TECHNICZNA

- Istniejący wodociąg
- Projektowany wodociąg
- Projektowana kanalizacja
- Istniejący gazociąg wysokiego ciśnienia wraz ze strefą
- Istniejące gazociągi niskiego i średniego ciśnienia
- Istniejące linie elektroenergetyczne wraz ze strefą
- 1WR — Rowy melioracyjne
- Sieć drenarska - zbieracze

Z up. Burmistrza
Paweł Seweryniak
NACZELNIK WYDZIAŁU
Urbanistyki

POZOSTAŁE OZNACZENIA

- Drogi poza granicą obszaru objętego planem

ZAŁĄCZNIK NR 3

DECYZJA NR 136/14 O ŚRODOWISKOWYCH UWARUNKOWANIACH ZGODY NA REALIZACJĘ PRZEDSIĘWZIĘCIA

BURMISTRZ
Wołomina

Wobec nie zaskarżenia w terminie właściwym decyzja niniejsza stała się ostateczna
data 10.07.2014
Naczelnik Wydziału Ochrony Środowiska i Rozwoju Obszarów Wiejskich
Sebastian Nowak

Wołomin, dnia 12 maja 2014r.

WOŚ.6220.52.2013

DECYZJA nr 136 /14

Na podstawie art. 71 ust. 2 pkt 2, art. 72 ust. 1 pkt 1, art. 75 ust. 1 pkt 4, art. 75 ust. 4 oraz art. 84 ust. 1 i 2, art. 85 ust. 2 pkt 2 *ustawy z dnia 3 października 2008r. o udostępnianiu informacji o środowisku i jego ochronie, udziale społeczeństwa w ochronie środowiska oraz o ocenach oddziaływania na środowisko, /t.j. z dnia 26 sierpnia 2013r. Dz. U. z 2013, poz. 1235/* w związku z § 3 ust. 1 pkt 79, § 3 ust. 2 pkt 2 *Rozporządzenia Rady Ministrów z dnia 09.11.2010r w sprawie przedsięwzięć mogących znacząco oddziaływać na środowisko /Dz. U. Nr 213, poz. 1397 ze zm./* po przeanalizowaniu wniosku o wydanie decyzji o środowiskowych uwarunkowaniach wraz z załącznikami, w tym kartą informacyjną przedsięwzięcia, złożonego przez Przedsiębiorstwo Wodociągów i Kanalizacji Sp. z o. o., ul. Graniczna 1, 05-200 Wołomin,

stwierdzam

brak potrzeby przeprowadzenia oceny oddziaływania na środowisko dla przedsięwzięcia polegającego na rozbudowie istniejącej sieci na terenie Miasta Wołomin, Gminy Wołomin (w miejscowościach Zagościniec, Lipinki, Duczki, Lipiny Nowe, Czarna, Majdan, Ossów) oraz Miasta Kobyłka: sieci kanalizacji sanitarnej grawitacyjnej wraz z odgałęzieniami do granic nieruchomości zlokalizowanych wzdłuż projektowanej trasy sieci, pięciu przepompowni ścieków, sieci kanalizacji sanitarnej- przewodu tłocznego.

UZASADNIENIE

STAROSTWO POWIATOWE W WOŁOMINIE
Wydział Ochrony Środowiska
05-200 Wołomin, ul. Sądowa 3
tel. 22 763 13-00, 106, 107, 109, 114

W dniu 04 grudnia 2013r. do Urzędu Miejskiego w Wołominie, wpłynął wniosek Przedsiębiorstwa Wodociągów i Kanalizacji Sp. z o.o., ul. Graniczna 1, 05-200 Wołomin, o wydanie decyzji o środowiskowych uwarunkowaniach dla rozbudowy istniejącej sieci na terenie Miasta Wołomin, Gminy Wołomin (w miejscowościach: Zagościniec, Lipinki, Duczki, Lipiny Nowe, Czarna, Majdan, Ossów) oraz Miasta Kobyłka:

1. sieci kanalizacji sanitarnej grawitacyjnej wraz z odgałęzieniami do granic nieruchomości zlokalizowanych wzdłuż projektowanej trasy sieci,
2. dwóch przepompowni ścieków,
3. sieci kanalizacji sanitarnej- przewodu tłocznego.

W dniach 11.12.2013r., 16.12.2013r., 20.12.2013r. dokumentacja została uzupełniona przez Przedsiębiorstwo Wodociągów i Kanalizacji Sp. z o.o w Wołominie, ul. Graniczna 1, 05-200 Wołomin.

W związku z faktem, że planowana inwestycja będzie realizowana na obszarze Gminy Wołomin oraz Miasta Kobyłka, Urząd Miejski w Wołominie, wystąpił do Urzędu Miasta Kobyłka z wnioskiem o udostępnienie 3 egzemplarzy wypisu i wyrysu z miejscowego planu zagospodarowania przestrzennego dla działek o nr ew. 230 obręb 35 Kobyłka oraz o nr 188, 190, 388 obręb 42 Kobyłka.

W odpowiedzi na w/w pismo Urząd Miasta Kobyłka przekazał do Urzędu Miejskiego w Wołominie

dwa wypisy i wyrysy z miejscowego planu zagospodarowania przestrzennego dotyczące działek nr ew: 188, 190, 338 obręb 42 oraz działki nr ew. 230 obręb 35 stanowiące teren ul. Władysława Broniewskiego i ul. Wacława Nałkowskiego w Kobyłce.

Urząd Miejski w Wołominie, zawiadomieniem z dnia 13 stycznia 2014r., znak: WOŚ.6220.52.2013, poinformował strony postępowania o wszczęciu postępowania administracyjnego w sprawie wydania decyzji o środowiskowych uwarunkowaniach dla przedsięwzięcia polegającego na rozbudowie istniejącej sieci na terenie Miasta Wołomin, Gminy Wołomin (w miejscowościach Zagościniec, Lipinki, Duczki, Lipiny Nowe, Czarna, Majdan, Ossów) oraz Miasta Kobyłka: sieci kanalizacji sanitarnej grawitacyjnej wraz z odgałęzieniami do granic nieruchomości zlokalizowanych wzdłuż projektowanej trasy sieci, dwóch przepompowni ścieków, sieci kanalizacji sanitarnej- przewodu tłocznego.

Zgodnie z art. 75 ust. 1 pkt 4 *ustawy z dnia 3 października 2008r. o udostępnianiu informacji o środowisku i jego ochronie, udziale społeczeństwa w ochronie środowiska oraz o ocenach oddziaływania na środowisko /t.j. z dnia 26 sierpnia 2013r. Dz. U. z 2013, poz. 1235/* organem właściwym do wydania decyzji o środowiskowych uwarunkowaniach zgody na realizację przedsięwzięcia w przedmiotowej sprawie jest Burmistrz Wołomina.

Zgodnie z art. 71 ust. 2 pkt 2 *ustawy z dnia 3 października 2008r. o udostępnianiu informacji o środowisku i jego ochronie, udziale społeczeństwa w ochronie środowiska oraz o ocenach oddziaływania na środowisko /t.j. z dnia 26 sierpnia 2013r. Dz. U. z 2013, poz. 1235/* uzyskanie decyzji o środowiskowych uwarunkowaniach jest wymagane dla planowanych przedsięwzięć mogących potencjalnie znacząco oddziaływać na środowisko.

W świetle art. 72 ust. 1 pkt 1 *ustawy z dnia 3 października 2008r. o udostępnianiu informacji o środowisku i jego ochronie, udziale społeczeństwa w ochronie środowiska oraz o ocenach oddziaływania na środowisko /t.j. z dnia 26 sierpnia 2013r. Dz. U. z 2013, poz. 1235/* wydanie decyzji o środowiskowych uwarunkowaniach następuje przed uzyskaniem m.in. decyzji o pozwoleniu na budowę. Planowana inwestycja będzie realizowana na podstawie decyzji o pozwoleniu na budowę.

Planowane przedsięwzięcie należy do przedsięwzięć mogących potencjalnie znacząco oddziaływać na środowisko, o których mowa w art. 59 ust. 1 pkt 2 w/w ustawy, oraz w § 3 ust. 1 pkt 79, § 3 ust. 2 pkt 2 *Rozporządzenia Rady Ministrów z dnia 09.11.2010r w sprawie przedsięwzięć mogących znacząco oddziaływać na środowisko /Dz. U. 2010, Nr 213, poz. 1397 ze zm./* tj. sieci kanalizacyjne o całkowitej długości przedsięwzięcia nie mniejszej niż 1 km, z wyłączeniem ich przebudowy metodą bezwykopową, sieci kanalizacji deszczowej zlokalizowanych w pasie drogowym i obszarze kolejowym oraz przyłączy do budynków; w związku z przedsięwzięciem polegającym na rozbudowie, przebudowie lub montażu realizowanego lub zrealizowanego przedsięwzięcia wymienionego w ust. 1, z wyłączeniem przypadków, w których ulegająca zmianie lub powstająca w wyniku rozbudowy, przebudowy lub montażu część realizowanego lub zrealizowanego przedsięwzięcia nie osiąga progów określonych w ust. 1, o ile progi te zostały określone.

STAROSTWO POWIATOWE W WOŁOMINIE Wydział Budownictwa

Stosownie do art. 64 ust. 1 pkt 1 i 2 ww ustawy Burmistrz Wołomina uzyskał opinie: Regionalnego Dyrektora Ochrony Środowiska w Warszawie, postanowienie znak: WOOŚ.II.4240.54.2014.PKO z dnia 24.02.2014r. nie uznające konieczności przeprowadzenia oceny oddziaływania na środowisko dla przedsięwzięcia polegającego na rozbudowie istniejącej sieci na terenie Miasta Wołomin, Gminy Wołomin (w miejscowościach Zagościniec, Lipinki, Duczki, Lipiny Nowe, Czarna, Majdan, Ossów) oraz Miasta Kobyłka: sieci kanalizacji sanitarnej grawitacyjnej wraz z odgałęzieniami do granic nieruchomości zlokalizowanych wzdłuż projektowanej trasy sieci, pięciu przepompowni ścieków, sieci kanalizacji sanitarnej- przewodu tłocznego.

Państwowego Powiatowego Inspektora Sanitarnego w Wołominie, opinia sanitarna z dnia 17.01.2014r., znak: ZNS-717/11-4/14, stwierdzająca możliwość odstąpienia od przeprowadzenia oceny oddziaływania na środowisko dla przedsięwzięcia polegającego na: rozbudowie istniejącej sieci na terenie Miasta Wołomin, Gminy Wołomin (w miejscowościach Zagościniec, Lipka, Duczki, Lipiny Nowe, Czarna, Majdan, Ossów) oraz Miasta Kobyłki: sieci kanalizacji sanitarnej grawitacyjnej wraz z odgałęzieniami do granic nieruchomości zlokalizowanych wzdłuż projektowanej trasy sieci, dwóch przepompowni ścieków, sieci

kanalizacji sanitarnej- przewodu tłocznego.

Po analizie akt sprawy stwierdzono omyłkę we wniosku o wydanie decyzji o środowiskowych uwarunkowaniach, czego następstwem było złożenie przez Przedsiębiorstwo Wodociągów i Kanalizacji Sp. z o.o. korekty wniosku dla inwestycji polegającej na rozbudowie istniejącej sieci na terenie Miasta Wołomin, Gminy Wołomin (w miejscowościach Zagościniec, Lipinki, Duczki, Lipiny Nowe, Czarna, Majdan, Ossów) oraz Miasta Kobyłka: sieci kanalizacji sanitarnej grawitacyjnej wraz z odgałęzieniami do granic nieruchomości zlokalizowanych wzdłuż projektowanej trasy sieci, pięciu przepompowni ścieków, sieci kanalizacji sanitarnej – przewodu tłocznego.

W związku z powyższym Urząd Miejski w Wołominie, pismem z dnia 11 marca 2014r., znak: WOŚ.6220.52.2013, zwrócił się z prośbą do Państwowego Powiatowego Inspektora Sanitarnego w Wołominie, o dokonanie korekty wydanej opinii sanitarnej w zakresie nazwy przedsięwzięcia zgodnie ze złożonym wnioskiem przez PWiK Sp. z o. o. w Wołominie.

Pismem z dnia 14.03.2014r., znak: ZNS-717/11-4/14, Państwowy Powiatowy Inspektor Sanitarny w Wołominie, wprowadził korektę opinii sanitarnej ZNS-717/11-4/14, w zakresie nazwy przedsięwzięcia- t.j. dla inwestycji polegającej na rozbudowie istniejącej sieci na terenie Miasta Wołomin, Gminy Wołomin (w miejscowościach: Zagościniec, Lipinki, Duczki, Lipiny Nowe, Czarna, Majdan, Ossów) oraz Miasta Kobyłka: sieci kanalizacji sanitarnej grawitacyjnej wraz z odgałęzieniami do granic nieruchomości zlokalizowanych wzdłuż projektowanej trasy sieci, pięciu przepompowni ścieków, sieci kanalizacji sanitarnej – przewodu tłocznego.

W dniu 18 marca 2014r. Burmistrz Wołomina wydał postanowienie nr 5/14, znak: WOŚ.6220.52.2013, w którym nie nałożył obowiązku przeprowadzenia oceny oddziaływania na środowisko dla przedsięwzięcia polegającego na rozbudowie istniejącej sieci na terenie Miasta Wołomin, Gminy Wołomin (w miejscowościach Zagościniec, Lipinki, Duczki, Lipiny Nowe, Czarna, Majdan, Ossów) oraz Miasta Kobyłka: sieci kanalizacji sanitarnej grawitacyjnej wraz z odgałęzieniami do granic nieruchomości zlokalizowanych wzdłuż projektowanej trasy sieci, pięciu przepompowni ścieków, sieci kanalizacji sanitarnej- przewodu tłocznego.

Zgodnie z art. 85 ust. 2 pkt 2 *ustawy z dnia 3 października 2008r. o udostępnianiu informacji o środowisku i jego ochronie, udziale społeczeństwa w ochronie środowiska oraz o ocenach oddziaływania na środowisko /t.j. z dnia 26 sierpnia 2013r. Dz. U. z 2013, poz. 1235/* w przypadku gdy nie została przeprowadzona ocena oddziaływania przedsięwzięcia na środowisko, uzasadnienie decyzji o środowiskowych uwarunkowaniach powinno zawierać informacje o uwarunkowaniach, o których mowa w art. 63 ust. 1 w/w ustawy, uwzględnionych przy stwierdzaniu braku potrzeby przeprowadzenia oceny oddziaływania przedsięwzięcia na środowisko a mianowicie:

1. rodzaj i charakterystyka przedsięwzięcia z uwzględnieniem:

STAROSTWO POWIATOWE W WOŁOMINIE
Wydział Budownictwa
05-200 Wołomin, ul. Prądzyńskiego 3
tel. 78 [illegible] w. 106, 107, 110, 114

a) skali przedsięwzięcia i wielkości zajmowanego terenu oraz ich wzajemnych proporcji:
Przedmiotowe przedsięwzięcie polega na rozbudowie istniejącej sieci na terenie miasta Wołomin, gminy Wołomin (w miejscowościach Zagościniec, Lipinki, Duczki, Lipiny Nowe, Czarna, Majdan, Ossów) oraz miasta Kobyłka: sieci kanalizacji sanitarnej grawitacyjnej wraz z odgałęzieniami do granic nieruchomości zlokalizowanych wzdłuż projektowanej trasy sieci, pięciu przepompowni ścieków oraz sieci kanalizacji sanitarnej- przewodu tłocznego.
Ścieki sanitarne z projektowanej sieci kanalizacyjnej zostaną odprowadzone istniejącą siecią kanalizacji sanitarnej do oczyszczalni ścieków „KRYM" zlokalizowanej w miejscowości Leśniakowizna na terenie gminy Wołomin.
Przepompownie zostaną wykonane w wykopach szalowanych w drodze dojazdowej do ul. Piaskowej w Lipinkach, ul. Gwiaździstej w Zagościńcu, ul. Kochanowskiego w Czarnej, ul. Rozwadowskiego

w Ossowie oraz ul. Nadłąkowej w Wołominie. Przepompownie zlokalizowane zostaną w odległości ok. 10-20m od zabudowań mieszkalnych na głębokości ok. 5,5-6,0 m p.p.t. Zbiorniki przepompowni zostaną wykonane z elementów betonowych łączonych na uszczelki gumowe, a elementy denne zostaną dostarczone monolityczne.
Przewody tłoczne z rur PE o średnicy 90 mm i długości ok. 800 m wykonane zostaną w ul. Nadłąkowej, ul. Słonecznej w Wołominie, ul. Kochanowskiego w Czarnej, ul. Gwiaździstej i ul. Letniskowej w Zagościńcu, w drodze dojazdowej do ul. Piaskowej w Lipinkach, w ul. Rozwadowskiego w Ossowie oraz w ul. Broniewskiego w Kobyłce. Uzbrojenie przewodów tłocznych oprócz przepompowni stanowić będą studnie pomiarowe, studnie odpowietrzające, studnie z zasuwami i studnie rozprężne.
Sieć kanalizacji sanitarnej grawitacyjnej z rur PVC o średnicy 200 mm i długości ok. 4000 m, wraz z odgałęzieniami kanalizacyjnymi do granic nieruchomości zostanie wykonana na terenie miasta Wołomin w ul. Poznańskiej, ul. Błońskiej, ul. Polskiej, ul. Nadłąkowej i ul. Nałkowskiego, na terenie gminy Wołomin w ul. Wesołej, ul. Rumiankowej, ul. Gwiaździstej, ul. Księżycowej, ul. Gajowej, w drodze dojazdowej do ul. Podmiejskiej w Zagościńcu, w drodze dojazdowej do ul. Piaskowej w Lipinkach, w drodze dojazdowej do ul. Nowej w Duczkach, w drodze dojazdowej do ul. Duczkowskiej w Lipinach Nowych, w ul. Kochanowskiego w Czarnej, w ul. Wyszyńskiego w Majdanie, w ul. Rozwadowskiego w Ossowie oraz na terenie miasta Kobyłka w ul. Broniewskiego.

Uzbrojenie planowanej sieci kanalizacyjnej grawitacyjnej stanowić będą studnie kanalizacyjne betonowe oraz z tworzyw sztucznych.
Planowane kanały sanitarne znajdować się będą na głębokości ok. 1,5-4,5 m p.p.t. Prace wykonywane będą mechanicznie, a w pobliżu drzew ręcznie. Szerokość pasa frontu robót dla potrzeb budowy wyniesie ok. 5m.
Zgodnie z miejscowymi planami zagospodarowania przestrzennego dla terenu planowanej inwestycji działki, na których realizowane będzie planowane przedsięwzięcie, przeznaczone są pod drogi lokalne, zbiorcze, dojazdowe i wewnętrzne, zabudowę mieszkaniową jednorodzinną oraz tereny o funkcji mieszkaniowo-usługowej.

b) powiązań z innymi przedsięwzięciami, w szczególności kumulowania się oddziaływań przedsięwzięć znajdujących się na obszarze, na który będzie oddziaływać przedsięwzięcie:

Planowana inwestycja ze względu na lokalizację w pasach drogowych będzie powiązana z infrastrukturą drogową. Jednakże z uwagi na skalę i charakter przedsięwzięcia jego realizacja nie będzie powodowała wystąpienia znaczących oddziaływań skumulowanych.

c) wykorzystania zasobów naturalnych, surowców, paliw i energii:

W fazie realizacji inwestycji wykorzystywany będzie grunt do podsypki, obsypki i ewentualnej wymiany w ilości ok. 3000 m^3, olej napędowy w ilości ok. 35 l/d oraz rury PVC i PE.
W etapie eksploatacji przedsięwzięcia wykorzystywana będzie energia elektryczna do zasilania przepompowni ścieków w ilości ok. 7500 kW/rok.

d) emisji i występowania innych uciążliwości:
Etap realizacji inwestycji będzie związany z emisją hałasu i substancji do powietrza oraz powstawaniem odpadów i ścieków bytowych. Emisja hałasu i substancji do powietrza będzie związana z ruchem środków transportu oraz pracą maszyn budowlanych i ustąpi całkowicie wraz z końcem budowy. W celu ograniczenia negatywnego oddziaływania na środowisko do prac budowlanych wykorzystywane będą sprawne technicznie maszyny, urządzenia i środki transportu. Prace budowlane prowadzone będą w porze dziennej.

STAROSTWO POWIATOWE W WOŁOMINIE Wydział Budownictwa

Masy ziemne powstałe podczas realizacji inwestycji zostaną wykorzystane do zasypania wykopów po zakończeniu realizacji inwestycji, a ich ewentualny nadmiar przekazany uprawnionym podmiotom do zagospodarowania. Odpady powstałe podczas realizacji inwestycji będą gromadzone selektywnie i systematycznie przekazywane uprawnionym podmiotom do odzysku lub unieszkodliwienia.

Ścieki bytowe gromadzone będą w szczelnych zbiornikach bezodpływowych przenośnych toalet i systematycznie przekazywane za pośrednictwem uprawnionych podmiotów do oczyszczalni ścieków.

Z karty informacyjnej przedsięwzięcia wynika, że prace będą realizowane głównie metodą wykopową. W związku .z powyższym w trakcie ich .realizacji może zachodzić konieczność wykonania prac odwodnieniowych. Powyższe prace wykonywane będą za pomocą igłofiltrów. Wody z ewentualnego odwodnienia wykopów zostaną odprowadzone do istniejących rowów. Zakres ewentualnych prac odwodnieniowych będzie niewielki i nie spowoduje zmiany stosunków wodnych poza terenem inwestycji. Eksploatacja planowanej inwestycji będzie źródłem emisji substancji do powietrza oraz emisji hałasu związanych z funkcjonowaniem przepompowni ścieków. W celu zminimalizowania oddziaływania planowanych przepompowni na środowisko w obiektach zaprojektowana zostanie wentylacja wyposażona w filtry powietrza. Ze względu na zagłębienie przepompowni emisja hałasu będzie minimalna lub nie będzie występować.

e) ryzyka wystąpienia poważnej awarii, przy uwzględnieniu używanych substancji i stosowanych technologii:

Inwestycja nie zalicza się do przedsięwzięć mogących powodować ryzyko wystąpienia poważnej awarii.

2. usytuowanie przedsięwzięcia, z uwzględnieniem możliwego zagrożenia dla środowiska, w szczególności przy istniejącym użytkowaniu terenu, zdolności samooczyszczania się środowiska i odnawiania się zasobów naturalnych, walorów przyrodniczych i krajobrazowych oraz uwarunkowań miejscowych planów zagospodarowania przestrzennego- uwzględniające:

a) obszary wodno-błotne oraz inne obszary o płytkim zaleganiu wód podziemnych:

Z przedłożonej dokumentacji wynika, że w miejscu realizacji inwestycji nie występują obszary wodno -błotne. W ramach prac budowlanych może zajść konieczność wykonania prac odwodnieniowych wykopów, które przeprowadzone zostaną z wykorzystaniem igłofiltrów. Oddziaływania spowodowane ewentualnymi odwodnieniami będą krótkotrwałe i ustąpią po zakończeniu prac budowlanych.

b) obszary wybrzeży:
Przedmiotowe przedsięwzięcie leży poza obszarami wybrzeży.

c) obszary górskie lub leśne:
Przedmiotowe przedsięwzięcie leży poza obszarami górskimi leśnymi.

d) obszary objęte ochroną, w tym strefy ochronne ujęć wód i obszary ochronne zbiorników wód śródlądowych

Z przedstawionej dokumentacji nie wynika, aby inwestycja była realizowana na obszarach objętych ochroną, w tym w strefie ochronnej ujęć wód i obszarach ochronnych zbiorników wód śródlądowych.

e) obszary wymagające specjalnej ochrony ze względu na występowanie gatunków roślin i zwierząt lub ich siedlisk lub siedlisk przyrodniczych objętych ochroną, w tym obszary Natura 2000 oraz pozostałe formy ochrony przyrody:

STAROSTWO POWIATOWE W WOŁOMINIE
Wydział Budownictwa
05-200 Wołomin, ul. Pradzyńskiego 3
tel. 22 789 12 00, 106, 107, 108, 114

Inwestycja zlokalizowana będzie w Warszawskim Obszarze Chronionego Krajobrazu, dla którego obowiązują zapisy Rozporządzenia Nr 3 Wojewody Mazowieckiego z dnia 13 lutego 2007 r. w sprawie Warszawskiego Obszaru Chronionego Krajobrazu (Dz. Urz. Woj. Nr 42, poz. 870, ze zm.), w zakresie określonym w art. 24 ustawy z dnia 16 kwietnia 2004r. o ochronie przyrody (Dz. U. z 2013r., poz. 627, ze zm.).
Warszawski Obszar Chronionego Krajobrazu obejmuje tereny chronione ze względu na wyróżniający się krajobraz o zróżnicowanych ekosystemach, wartościowe ze względu na możliwość zaspokajania potrzeb związanych z turystyką i wypoczynkiem, a także pełnioną funkcją korytarzy ekologicznych.

Przedsięwzięcie zalicza się do inwestycji celu publicznego. Zgodnie z art. 24 ust. 2 pkt 3 ustawy z dnia 16 kwietnia 2004 r. o ochronie przyrody (Dz. U. z 2013 poz. 627, ze zm.) zakazy obowiązujące w obszarze chronionego krajobrazu nie dotyczą realizacji inwestycji celu publicznego. Ponadto na terenie obszaru nie wprowadzono zakazu lokalizacji przedsięwzięć mogących potencjalnie znacząco oddziaływać na środowisko.
Planowana inwestycja w części zlokalizowana jest na działkach ewidencyjnych, które znajdują się w granicach obszaru Natura 2000, mającego znaczenie dla Wspólnoty- Białe Błota PLH 140038.
Zgodnie z Standardowym Formularzem Danych dla ww. obszaru Natura 2000, obecnie głównym perspektywicznym zagrożeniem dla egzystencji lokalnej populacji strzebli błotnej jest pogarszanie stanu siedliska, polegające na dającym się dostrzec stopniowym wypłycaniu jeszcze istniejących, nielicznych zbiorników wodnych i zarastaniu ich roślinnością szuwarową, głównie trzciną pospolitą. Inne czynniki wydają się mieć mniejsze znaczenie.
Planowane przedsięwzięcie polega na budowie sieci kanalizacji sanitarnej grawitacyjnej i tłocznej. Trasę kanałów zaprojektowano w taki sposób, aby nie zachodziła kolizja z istniejącym drzewostanem zlokalizowanym wzdłuż dróg oraz na terenach posesji sąsiadujących z drogą. Jednocześnie w zasięgu koron drzew wykopy wykonywane będą ręcznie tak, aby nie uszkodzić ich bryły korzeniowej.
Po zapoznaniu się z treścią przedłożonej dokumentacji, biorąc pod uwagę charakter oraz lokalizację inwestycji w pasach istniejących ciągów komunikacyjnych, w terenie przekształconym antropogenicznie stwierdza się, iż nie jest ona przedsięwzięciem mogącym w sposób znacząco negatywny oddziaływać na cele i przedmioty ochrony ww obszaru Natura 2000, jak również na integralność, a także spójność sieci Natura 2000.

f) obszary, na których standardy jakości środowiska zostały przekroczone:
Z przedłożonej dokumentacji wynika, iż w rejonie inwestycji brak jest obszarów, dla których standardy jakości środowiska zostały przekroczone.

g) obszary o krajobrazie mającym znaczenie historyczne, kulturowe lub archeologiczne:

Z przedłożonej dokumentacji nie wynika, aby w rejonie inwestycji znajdowały się obszary o krajobrazie mającym znaczenie historyczne, kulturowe lub archeologiczne.

h) gęstość zaludnienia:

Gęstość zaludnienia na terenie gminy Wołomin wynosi ok. 835 os./km^2, na terenie miasta Wołomin- ok. 2173 os./km^2, a na terenie miasta Kobyłka – ok. 1042 os/km^2.

i) obszary przylegające do jezior:

W zasięgu oddziaływania planowanej inwestycji i w jej najbliższej okolicy nie występują jeziora.

j) uzdrowiska i obszary ochrony uzdrowiskowej:
W rejonie realizacji przedsięwzięcia brak jest uzdrowisk i obszarów ochrony uzdrowiskowej.

STAROSTWO POWIATOWE W WOŁOMINIE
Wydział Budownictwa
05-200 Wołomin, ul. Radzyńskiego 3
tel. 787-43-01 w. 106, 107, 110, 114

3) rodzaj i skalę możliwego oddziaływania rozważanego w odniesieniu do uwarunkowań wymienionych w pkt 1 i 2, wynikające z:

a) zasięgu oddziaływania - obszaru geograficznego i liczby ludności, na którą przedsięwzięcie może oddziaływać:

Zasięg przestrzenny oddziaływania przedsięwzięcia ograniczy się do najbliższego otoczenia miejsca jego realizacji.

b) transgranicznego charakteru oddziaływania przedsięwzięcia na poszczególne elementy przyrodnicze:

Ze względu na rodzaj planowanej inwestycji oraz jej lokalizację nie wystąpi transgraniczne oddziaływanie na środowisko.

c) wielkości i złożoności oddziaływania, z uwzględnieniem obciążenia istniejącej infrastruktury technicznej:
Informacje zawarte w karcie informacyjnej przedsięwzięcia wskazują, że funkcjonowanie inwestycji nie spowoduje wystąpienia oddziaływań o znacznej wielkości i złożoności. Z przedłożonej dokumentacji wynika, że zarówno realizacja, jak i eksploatacja planowanego przedsięwzięcia nie będzie znacząco negatywnie wpływać na środowisko.

d) prawdopodobieństwa oddziaływania,
Informacje zawarte w przedłożonej dokumentacji potwierdzają wystąpienie oddziaływań na etapie realizacji i eksploatacji przedsięwzięcia. Z uwagi na skalę i charakter przedsięwzięcia bezpośrednie oddziaływania będą miały jedynie zasięg lokalny i ograniczą się do najbliższego terenu jego lokalizacji.

e) czasu trwania, częstotliwości i odwracalności oddziaływania.

Na podstawie przedstawionej dokumentacji można stwierdzić, że oddziaływania powstające na etapie realizacji planowanego przedsięwzięcia będą krótkotrwałe i ustąpią po zakończeniu prac budowlanych.

Zgodnie z art. 84 ust. 2 *ustawy z dnia 3 października 2008r. o udostępnianiu informacji o środowisku i jego ochronie, udziale społeczeństwa w ochronie środowiska oraz o ocenach oddziaływania na środowisko /t.j. z dnia 26 sierpnia 2013r. Dz. U. z 2013, poz. 1235/* charakterystyka przedsięwzięcia stanowi załącznik do decyzji o środowiskowych uwarunkowaniach.

Zgodnie z art. 80 ust. 2 *ustawy z dnia 3 października 2008r. o udostępnianiu informacji o środowisku i jego ochronie, udziale społeczeństwa w ochronie środowiska oraz o ocenach oddziaływania na środowisko /t.j. z dnia 26 sierpnia 2013r. Dz. U. z 2013, poz. 1235/* właściwy organ wydaje decyzję o środowiskowych uwarunkowaniach po stwierdzeniu zgodności lokalizacji przedsięwzięcia z ustaleniami miejscowego planu zagospodarowania przestrzennego, jeżeli plan ten został uchwalony. Dla części obszaru realizacji inwestycji uchwalono miejscowy plan zagospodarowania przestrzennego, planowane przedsięwzięcie jest zgodne z ustaleniami miejscowego planu zagospodarowania przestrzennego.

Na podstawie art. 75 ust. 4 *ustawy z dnia 3 października 2008r. o udostępnianiu informacji o środowisku i jego ochronie, udziale społeczeństwa w ochronie środowiska oraz o ocenach oddziaływania na środowisko /t.j. z dnia 26 sierpnia 2013r. Dz. U. z 2013, poz. 1235/* w przypadku przedsięwzięcia, wykraczającego poza obszar jednej gminy decyzję o środowiskowych uwarunkowaniach wydaje wójt, burmistrz, prezydent miasta, na którego obszarze właściwości przedsięwzięcie jest realizowane, w porozumieniu z zainteresowanymi wójtami, burmistrzami, prezydentami miast. Na podstawie akt sprawy ustalono, że przedsięwzięcie będzie realizowane na obszarze o powierzchni 3,40 ha Gminy Wołomin oraz o powierzchni 0,16 ha Miasta Kobyłka, w związku z tym, organem właściwym do wydania decyzji o środowiskowych uwarunkowaniach w przedmiotowej sprawie jest Burmistrz Wołomina.

W związku z powyższym Burmistrz Wołomina przesłał Burmistrzowi Kobyłki projekt decyzji o środowiskowych uwarunkowaniach do akceptacji. Przekazany projekt decyzji został zaakceptowany przez Burmistrza Kobyłki.

Zawiadomieniem z dnia 18 kwietnia 2014r. znak: WOŚ.6220.52.2013, Burmistrz Wołomina poinformował strony postępowania o zakończeniu postępowania dowodowego w sprawie wydania decyzji o środowiskowych uwarunkowaniach dla przedmiotowej inwestycji. Do 9 maja 2014r. nie wpłynęły żadne uwagi od stron postępowania.

STAROSTWO POWIATOWE W WOŁOMINIE Wydział Budownictwa

Za wydanie niniejszej decyzji uiszczono opłatę skarbową w wysokości 205zł. Dowód wpłaty z dnia 04.12.2013r. KP NR 6042/2013 (115478).

Biorąc powyższe pod uwagę orzeczono jak w sentencji.

Od niniejszej decyzji przysługuje stronom prawo wniesienia odwołania do Samorządowego Kolegium Odwoławczego w Warszawie, ul. Kielecka 44, za moim pośrednictwem w terminie 14 dni od daty jej doręczenia.

Otrzymują:

1. Przedsiębiorstwo Wodociągów i Kanalizacji Sp. z o. o., ul. Graniczna 1, 05-200 Wołomin,
2. Miejski Zakład Dróg i Zieleni w Wołominie, ul. Sienkiewicza 1, 05-200 Wołomin,
3. Powiat Wołomiński, ul. Prądzyńskiego 3, 05-200 Wołomin,
4. Urząd Miasta Kobyłka, ul. Wołomińska 1, 05-230 Kobyłka,
5. Katarzyna Skurska,
6. Zuzanna Skurska,
7. Janina Kozieradzka,
8. a.a.

STAROSTWO POWIATOWE W WOŁOMINIE Wydział Budownictwa 05-200 Wołomin, ul. Prądzyńskiego 3 tel. 787-43-01 w. 106, 107, 110, 114

BURMISTRZ WOŁOMINA

Z up. BURMISTRZA

Sylwester Jagodziński

Zastępca Burmistrza

Załącznik numer 1 do decyzji Nr 136 /14, z dnia 12 maja 2014r., znak: WOŚ.6220.52.2013, o środowiskowych uwarunkowaniach dla rozbudowy istniejącej sieci na terenie Miasta Wołomin, Gminy Wołomin (w miejscowościach Zagościniec, Lipinki, Duczki, Lipiny Nowe, Czarna, Majdan, Ossów) oraz Miasta Kobyłka: sieci kanalizacji sanitarnej grawitacyjnej wraz z odgałęzieniami do granic nieruchomości zlokalizowanych wzdłuż projektowanej trasy sieci, pięciu przepompowni ścieków, sieci kanalizacji sanitarnej- przewodu tłocznego.

Przedmiotowe przedsięwzięcie polega na rozbudowie istniejącej sieci na terenie miasta Wołomin, gminy Wołomin (w miejscowościach Zagościniec, Lipinki, Duczki, Lipiny Nowe, Czarna, Majdan, Ossów) oraz miasta Kobyłka: sieci kanalizacji sanitarnej grawitacyjnej wraz z odgałęzieniami do granic nieruchomości zlokalizowanych wzdłuż projektowanej trasy sieci, pięciu przepompowni ścieków oraz sieci kanalizacji sanitarnej- przewodu tłocznego.
Ścieki sanitarne z projektowanej sieci kanalizacyjnej zostaną odprowadzone istniejącą siecią kanalizacji sanitarnej do oczyszczalni ścieków „KRYM" zlokalizowanej w miejscowości Leśniakowizna na terenie gminy Wołomin.
Przepompownie zostaną wykonane w wykopach szalowanych w drodze dojazdowej do ul. Piaskowej w Lipinkach, ul. Gwiaździstej w Zagościńcu, ul. Kochanowskiego w Czarnej, ul. Rozwadowskiego w Ossowie oraz ul. Nadłąkowej w Wołominie. Przepompownie zlokalizowane zostaną w odległości ok. 10-20m od zabudowań mieszkalnych na głębokości ok. 5,5-6,0 m p.p.t. Zbiorniki przepompowni zostaną wykonane z elementów betonowych łączonych na uszczelki gumowe, a elementy denne zostaną dostarczone monolityczne.
Przewody tłoczne z rur PE o średnicy 90 mm i długości ok. 800 m wykonane zostaną w ul. Nadłąkowej, ul. Słonecznej w Wołominie, ul. Kochanowskiego w Czarnej, ul. Gwiaździstej i ul. Letniskowej w Zagościńcu, w drodze dojazdowej do ul. Piaskowej w Lipinkach, w ul. Rozwadowskiego w Ossowie oraz w ul. Broniewskiego w Kobyłce. Uzbrojenie przewodów tłocznych oprócz przepompowni stanowić będą studnie pomiarowe, studnie odpowietrzające, studnie z zasuwami i studnie rozprężne.
Sieć kanalizacji sanitarnej grawitacyjnej z rur PVC o średnicy 200 mm i długości ok. 4000 m, wraz z odgałęzieniami kanalizacyjnymi do granic nieruchomości zostanie wykonana na terenie miasta Wołomin w ul. Poznańskiej, ul. Błońskiej, ul. Polskiej, ul. Nadłąkowej i ul. Nałkowskiego, na terenie gminy Wołomin w ul. Wesołej, ul. Rumiankowej, ul. Gwiaździstej, ul. Księżycowej, ul. Gajowej, w drodze dojazdowej do ul. Podmiejskiej w Zagościńcu, w drodze dojazdowej do ul. Piaskowej w Lipinkach, w drodze dojazdowej do ul. Nowej w Duczkach, w drodze dojazdowej do ul. Duczkowskiej w Lipinach Nowych, w ul. Kochanowskiego w Czarnej, w ul. Wyszyńskiego w Majdanie, w ul. Rozwadowskiego w Ossowie oraz na terenie miasta Kobyłka w ul. Broniewskiego.
Uzbrojenie planowanej sieci kanalizacyjnej grawitacyjnej stanowić będą studnie kanalizacyjne betonowe oraz z tworzyw sztucznych.
Planowane kanały sanitarne znajdować się będą na głębokości ok. 1,5-4,5 m p.p.t. Prace wykonywane będą mechanicznie, a w pobliżu drzew ręcznie. Szerokość pasa frontu robót dla potrzeb budowy wyniesie ok. 5m.
Zgodnie z miejscowymi planami zagospodarowania przestrzennego dla terenu planowanej inwestycji działki, na których realizowane będzie planowane przedsięwzięcie, przeznaczone są pod drogi lokalne, zbiorcze, dojazdowe i wewnętrzne, zabudowę mieszkaniową jednorodzinną oraz tereny o funkcji mieszkaniowo-usługowej.
Inwestycja zlokalizowana będzie w Warszawskim Obszarze Chronionego Krajobrazu, dla którego obowiązują zapisy Rozporządzenia Nr 3 Wojewody Mazowieckiego z dnia 13 lutego 2007 r. w sprawie Warszawskiego Obszaru Chronionego Krajobrazu (Dz. Urz. Woj. Nr 42, poz. 870, ze zm.), w zakresie określonym w art. 24 ustawy z dnia 16 kwietnia 2004r. o ochronie przyrody (Dz. U. z 2013r., poz. 627, ze zm.).
Warszawski Obszar Chronionego Krajobrazu obejmuje tereny chronione ze względu na wyróżniający się krajobraz o zróżnicowanych ekosystemach, wartościowe ze względu na możliwość zaspokajania potrzeb związanych z turystyką i wypoczynkiem, a także pełnioną funkcją korytarzy ekologicznych.
Przedsięwzięcie zalicza się do inwestycji celu publicznego. Zgodnie z art. 24 ust. 2 pkt 3 ustawy z dnia 16 kwietnia 2004 r. o ochronie przyrody (Dz. U. z 2013 poz. 627, ze zm.) zakazy obowiązujące w obszarze chronionego krajobrazu nie dotyczą realizacji inwestycji celu publicznego. Ponadto na terenie obszaru nie wprowadzono zakazu lokalizacji przedsięwzięć mogących potencjalnie znacząco oddziaływać na środowisko.

STAROSTWO POWIATOWE W WOŁOMINIE
Wydział Budownictwa
Wołomin, ul. Pradzyńskiego 3
tel. 787 43 01 w. 106, 107, 110, 114

Planowana inwestycja w części zlokalizowana jest na działkach ewidencyjnych, które znajdują się w granicach obszaru Natura 2000, mającego znaczenie dla Wspólnoty- Białe Błota PLH 140038.
Zgodnie z Standardowym Formularzem Danych dla ww. obszaru Natura 2000, obecnie głównym perspektywicznym zagrożeniem dla egzystencji lokalnej populacji strzebli błotnej jest pogarszanie stanu siedliska, polegające na dającym się dostrzec stopniowym wypłycaniu jeszcze istniejących, nielicznych zbiorników wodnych i zarastaniu ich roślinnością szuwarową, głównie trzciną pospolitą. Inne czynniki wydają się mieć mniejsze znaczenie.
Planowane przedsięwzięcie polega na budowie sieci kanalizacji sanitarnej grawitacyjnej i tłocznej. Trasę kanałów zaprojektowano w taki sposób, aby nie zachodziła kolizja z istniejącym drzewostanem zlokalizowanym wzdłuż dróg oraz na terenach posesji sąsiadujących z drogą. Jednocześnie w zasięgu koron drzew wykopy wykonywane będą ręcznie tak, aby nie uszkodzić ich bryły korzeniowej.
Po zapoznaniu się z treścią przedłożonej dokumentacji, biorąc pod uwagę charakter oraz lokalizację inwestycji w pasach istniejących ciągów komunikacyjnych, w terenie przekształconym antropogenicznie stwierdza się, iż nie jest ona przedsięwzięciem mogącym w sposób znacząco negatywny oddziaływać na cele i przedmioty ochrony ww obszaru Natura 2000, jak również na integralność, a także spójność sieci Natura 2000.

STAROSTWO POWIATOWE W WOŁOMINIE
Wydział Budownictwa
05-200 Wołomin, ul. Prądzyńskiego 3
tel. 787-43-01 w. 106, 107, 110, 114

BURMISTRZ WOŁOMINA

Z up. BURMISTRZA

Sylwester Jagodziński
Zastępca Burmistrza

PRZEDSIĘBIORSTWO
Wodociągów i Kanalizacji Sp. z o.o.
WOŁOMIN
dn. 2014 -05- 16
2252

ZAŁĄCZNIK NR 4

STAROSTWO
POWIATOWE W WOŁOMINIE
Wydział Budownictwa
05-200 Wołomin, ul. Prądzyńskiego 3
TEL. 781 [illegible] 107, 110, 114

WYPISY Z REJESTRU GRUNTÓW

STAROSTA WOŁOMIŃSKI

Nr Kancelaryjny: WGG.6621.1.2866.2014

Województwo	**mazowieckie**
Powiat	**wołomiński**
Gmina	**WOŁOMIN - OBSZAR WIEJSKI**
Jednostka ewidencyjna	**143412_5, WOŁOMIN - OBSZAR WIEJSKI**
Obręb	**Nr 0017, LIPINKI**

WYPIS Z REJESTRU GRUNTÓW

JEDNOSTKA REJESTROWA : **G445**

W Ł A Ś C I C I E L E

posiadacz samoistny :

udział: 1/1 URZĄD GMINY MIASTA WOŁOMIN

siedziba: WOŁOMIN ul.OGRODOWA 4

G R U N T Y

Oznaczenie działki		Bliższe określenie położenia	Określenie konturów - użytków gruntowych i klas bonitacyjnych		POWIERZCHNIA w ha		Numer księgi wieczystej lub oznaczenie innych dokumentów
Arkusz	Nr Działki		opis	oznacz.	użytków i klas	działki	
1	62		drogi	dr	0.0322	0.0322	BRAK
Identyfikator działki: 143412_5.0017.62							
Dane uzupełniające: Rejon statystyczny: 017820;							
1	99	CZ.PIASKOWEJ	drogi	dr	0.1476	0.1476	BRAK
Identyfikator działki: 143412_5.0017.99							
Dane uzupełniające: Rejon statystyczny: 017820;							

STAROSTWO POWIATOWE W WOŁOMINIE Wydział Budownictwa 05-200 Wołomin, ul. Prądzyńskiego tel. 787-43-01 w. 106, 107, 110, 1

Razem powierzchnia: **0.1798 ha,** słownie: jeden tysiąc siedemset dziewięćdziesiąt osiem m\2

cała jednostka: **3.9833 ha,** słownie: trzydzieści dziewięć tysięcy osiemset trzydzieści trzy m\2

Sporządzono według stanu rejestru z dnia: **2014-03-14**, sporządził(a): KUCHARSKI GRZEGORZ

Dokument niniejszy jest wypisem z opisowych danych ewidencji gruntów i budynków, wydanym jednostce wykonawstwa geodezyjnego w związku ze zgłoszeniem roboty geodezyjnej KERG 125-272/14

Z up. Starosty
INSPEKTOR
Grzegorz Kucharski

STAROSTA WOŁOMIŃSKI

Nr Kancelaryjny: WGG.6621.1.2866.2014

Województwo	mazowieckie
Powiat	wołomiński
Gmina	WOŁOMIN - OBSZAR WIEJSKI
Jednostka ewidencyjna	143412_5, WOŁOMIN - OBSZAR WIEJSKI
Obręb	Nr 0017, LIPINKI

WYPIS Z REJESTRU GRUNTÓW

JEDNOSTKA REJESTROWA : **G352** KW: **WA1W/00034806/9**

WŁAŚCICIELE

właściciel :

udział: 1/1 GMINA WOŁOMIN
siedziba: 05-200 WOŁOMIN ul.OGRODOWA 4

WŁADAJĄCY

użytkownik :

udział: 1/1 URZĄD GMINY MIASTA WOŁOMIN
siedziba: WOŁOMIN ul.OGRODOWA 4

GRUNTY

Oznaczenie działki		Bliższe określenie położenia	Określenie konturów - użytków gruntowych i klas bonitacyjnych		POWIERZCHNIA w ha		Numer księgi wieczystej lub oznaczenie innych dokumentów
Arkusz	Nr Działki		opis	oznacz.	użytków i klas	działki	
1	64/5	MALINOWA	drogi	dr	0.0443	0.0443	KW WA1W/00034806/9
Identyfikator działki: 143412_5.0017.64/5 Dane uzupełniające: Rejon statystyczny: 017820;							
1	65/9	MALINOWA	drogi	dr	0.0623	0.0623	KW WA1W/00034806/9
Identyfikator działki: 143412_5.0017.65/9 Dane uzupełniające: Rejon statystyczny: 017820;							

Razem powierzchnia: **0.1066 ha,** słownie: jeden tysiąc sześćdziesiąt sześć m\2
cała jednostka: **1.5757 ha,** słownie: piętnaście tysięcy siedemset pięćdziesiąt siedem m\2

Sporządzono według stanu rejestru z dnia: **2014-03-14**, sporządził(a): KUCHARSKI GRZEGORZ

STAROSTWO POWIATOWE W WOŁOMINIE Wydział Budownictwa 05-200 Wołomin, ul. Prądzyńskiego 3 tel. 787-43-01 w. 106, 107, 110, 114

Dokument niniejszy jest wypisem z opisowych danych ewidencji gruntów i budynków, wydanym jednostce wykonawstwa geodezyjnego w związku ze zgłoszeniem roboty geodezyjnej KERG 125-272/14

Z up. Starosty
INSPEKTOR
Grzegorz Kucharski

ZAŁĄCZNIK NR 5

OŚWIADCZENIE O PRAWIDŁOWYM WYKONANIU PROJEKTU

DECYZJA O STWIERDZENIU PRZYGOTOWANIA ZAWODOWEGO

AKTUALNE ZAŚWIADCZENIE ZAŚWIADCZENIE O PRZYNALEŻNOŚCI DO MOIIB

STAROSTWO POWIATOWE
Wydział Budownictwa
Wołomin, ul. Prądzyńskiego 3
(tel. 787-43-01 w. 106, 107, 110, 114

1. BRANŻA SANITARNA

- *OŚWIADCZENIE PROJEKTANTA*
- *DECYZJA O STWIERDZENIU PRZYGOTOWANIA ZAWODOWEGO PROJEKTANTA*
- *AKTUALNE ZAŚWIADCZENIE ZAŚWIADCZENIE O PRZYNALEŻNOŚCI DO MOIIB PROJEKTANTA*
-
- *OŚWIADCZENIE SPRAWDZAJĄCEGO*
- *DECYZJA O STWIERDZENIU PRZYGOTOWANIA ZAWODOWEGO SPRAWDZAJĄCEGO*
- *AKTUALNE ZAŚWIADCZENIE ZAŚWIADCZENIE O PRZYNALEŻNOŚCI DO MOIIB SPRAWDZAJĄCEGO*

STAROSTWO
POWIATOWE W WOŁOMINIE
Wydział Budownictwa
tel. 787-43-01 w. 106, 107, 110, 114

Sochaczew sierpień 2014 r.

inż. Hanna Szustecka
96-500 Sochaczew
ul. Porzeczkowa 20

Oświadczenie

Oświadczam, iż opracowany przeze mnie projekt p.n. :

Nazwa opracowania :

BUDOWA SIECI KANALIZACJI SANITARNEJ : GRAWITACYJNEJ WRAZ Z ODGAŁĘZIENIAMI , TŁOCZNEJ , PRZEPOMPOWNI ŚCIEKÓW WRAZ Z ZASILANIEM ENERGETYCZNYM I SZAFĄ STEROWNICZĄ W DRODZE DOJAZDOWEJ DO ULICY PIASKOWEJ W MIEJSCOWOŚCI LIPINKI W GMINIE WOŁOMIN

Branża :

SANITARNA : SIEĆ KANALIZACJI SANITARNEJ : GRAWITACYJNEJ WRAZ Z ODGAŁĘZIENIAMI , TŁOCZNEJ , PRZEPOMPOWNIA ŚCIEKÓW

STAROSTWO POWIATOWE W WOŁOMINIE
Wydział Budownictwa
05-200 Wołomin ul. Kościuszyńskiego 3
tel. 787-43-01 w. 106, 107, 110, 114

Inwestor :

Przedsiębiorstwo Wodociągów i Kanalizacji Sp.zo.o.
ul. Graniczna 1 ; 05 – 200 Wołomin

Adres Budowy:

Działki nr ew. 62, 64/5, 65/9, 99
Obręb ewidencyjny Lipinki
Jednostka ew. gmina Wołomin

Sporządzony został zgodnie z obowiązującymi przepisami oraz zasadami wiedzy technicznej i jest kompletny z punktu widzenia celu jakiemu ma służyć.

PROJEKTANT
inż. Hanna Szustecka
upr. bud. w zak. inst. sanit.
nr 37/[illegible]/Nce

ZARZĄD WOJEWÓDZKI
w Skierniewicach
(pieczęć)

Skierniewice, dnia 21 stycznia 1991 r.

Nr 57/90/Sk-ce

DECYZJA O STWIERDZENIU PRZYGOTOWANIA ZAWODOWEGO

do pełnienia samodzielnych funkcji technicznych w budownictwie

STAROSTWO POWIATOWE W WOŁOMINIE
Wydział Budownictwa
05-200 Wołomin, ul. Prądzyńskiego 3
tel. 7[illegible] 106, 107, 110, 114

Na podstawie § 2 ust.1 pkt1,§5 ust.1p.1 i §13 ~~1 § 7~~ ~~1%~~ ust. 1 pkt. 4 lit. a/ i b/ rozporządzenie Ministra Gospodarki Terenowej i Ochrony Środowiska z dnia 20 lutego 1975 r. w sprawie samodzielnych funkcji technicznych w budownictwie (Dz. U. Nr 8, poz. 46) stwierdza się, że:

Obywatel(ka) HANNA BOGUMIŁA SZUSTECKA
(imię i nazwisko)

inżynier inżynierii środowiska
(tytuł naukowy — zawodowy)

urodzony(a) dnia 15 czerwca 19 55 r. w Sochaczewie

posiada przygotowanie zawodowe upoważniające do wykonywania samodzielnych funkcji ,-,-
projektanta oraz kierownika budowy i robót ,-
(rodzaj funkcji)

w specjalności instalacyjno-inżynieryjnej ,-
(rodzaj specjalności techniczno-budowlanej)

w zakresie sieci sanitarnych: wodociągowych, kanalizacyjnych i cieplnych uzbrojenia terenu, ,-
instalacji sanitarnych: wodociągowych, kanalizacyjnych i cieplnych. ,-
(specjalizacja zawodowa)

Obywatel(ka) HANNA BOGUMIŁA SZUSTECKA jest upoważniony(a) do:
(imię i nazwisko)

1/ – sporządzania projektów sieci wodociągowych, kanalizacyjnych i cieplnych uzbrojenia terenu ; ,–

2/ – sporządzania projektów instalacji wodociągowych, kanalizacyjnych i cieplnych, ,–

3/ – kierowania, nadzorowania i kontrolowania budowy i robót, kierowania i kontrolowania wytwarzania konstrukcyjnych elementów sieci oraz oceniania i badania stanu technicznego w zakresie sieci wodociągowych, kanalizacyjnych i cieplnych uzbrojenia terenu;

4/ – kierowania, nadzorowania i kontrolowania budowy i robót, kierowania i kontrolowania wytwarzania konstrukcyjnych elementów instalacji oraz oceniania i badania stanu technicznego w zakresie instalacji wodociągowych, kanalizacyjnych i cieplnych. ,–

z up. WOJEWODY
mgr inż. [illegible]
DYREKTOR
Wydziału Architektury Urbanistyki i Budownictwa Budowlanego

Otrzymują:
1. Inż. Hanna Szustecka
zam. Sochaczew, ul. Żeromskiego 20 m. 12.
2. a/a.

IM.

(pieczęć i stopień)

129

POLSKA
IZBA
INŻYNIERÓW
BUDOWNICTWA

Zaświadczenie

o numerze weryfikacyjnym:

MAZ-5ZT-H2S-EZ6 *

Pani HANNA BOGUMIŁA SZUSTECKA o numerze ewidencyjnym MAZ/IS/3379/02

adres zamieszkania ul. PORZECZKOWA 20, 96-500 SOCHACZEW

jest członkiem Mazowieckiej Okręgowej Izby Inżynierów Budownictwa i posiada wymagane ubezpieczenie od odpowiedzialności cywilnej.

Niniejsze zaświadczenie jest ważne od 2014-01-01 do 2014-12-31.

STAROSTWO POWIATOWE W WOŁOMINIE Wydział Budownictwa 05-200 Wołomin, ul. [illegible] 3 tel. 787-[illegible] pokoje nr [illegible] 110, 114

Zaświadczenie zostało wygenerowane elektronicznie i opatrzone bezpiecznym podpisem elektronicznym weryfikowanym przy pomocy ważnego kwalifikowanego certyfikatu w dniu 2013-12-30 roku przez:

Jerzy Kotowski, Zastępca Przewodniczącego Rady Mazowieckiej Okręgowej Izby Inżynierów Budownictwa.

(Zgodnie art. 5 ust 2 ustawy z dnia 18 września 2001 r. o podpisie elektronicznym (Dz. U. 2001 Nr 130 poz. 1450) dane w postaci elektronicznej opatrzone bezpiecznym podpisem elektronicznym weryfikowanym przy pomocy ważnego kwalifikowanego certyfikatu są równoważne pod względem skutków prawnych dokumentom opatrzonym podpisami własnoręcznymi.)

* Weryfikację poprawności danych w niniejszym zaświadczeniu można sprawdzić za pomocą numeru weryfikacyjnego zaświadczenia na stronie Polskiej Izby Inżynierów Budownictwa www.piib.org.pl lub kontaktując się z biurem właściwej Okręgowej Izby Inżynierów Budownictwa.

Sochaczew sierpień 2014 r.

mgr inż. Magdalena Najmrocka
96-500 Sochaczew
ul. 15 Sierpnia 12 a

Oświadczenie

Oświadczam, iż sprawdzony przeze mnie projekt p.n. :

Nazwa opracowania :

BUDOWA SIECI KANALIZACJI SANITARNEJ : GRAWITACYJNEJ WRAZ Z ODGAŁĘZIENIAMI , TŁOCZNEJ , PRZEPOMPOWNI ŚCIEKÓW WRAZ Z ZASILANIEM ENERGETYCZNYM I SZAFĄ STEROWNICZĄ W DRODZE DOJAZDOWEJ DO ULICY PIASKOWEJ W MIEJSCOWOŚCI LIPINKI W GMINIE WOŁOMIN

Branża :

SANITARNA : SIEĆ KANALIZACJI SANITARNEJ : GRAWITACYJNEJ WRAZ Z ODGAŁĘZIENIAMI , TŁOCZNEJ , PRZEPOMPOWNIA ŚCIEKÓW

STAROSTWO POWIATOWE W WOŁOMINIE
05-200 Wołomin, ul. Prądzyńskiego 3
787-43-01 w. 106, 107, 110, 114

Inwestor :

Przedsiębiorstwo Wodociągów i Kanalizacji Sp.zo.o.
ul. Graniczna 1 ; 05 – 200 Wołomin

Adres Budowy:

Działki nr ew. 62, 64/5, 65/9, 99
Obręb ewidencyjny Lipinki
Jednostka ew. gmina Wołomin

Sporządzony został zgodnie z obowiązującymi przepisami oraz zasadami wiedzy technicznej i jest kompletny z punktu widzenia celu jakiemu ma służyć.

mgr inż. Magdalena Najmrocka
upr. bud. 12/96 do projektowania i kierowania robotami budowlanymi bez ograniczeń w spec. instalacyjnej w zakresie sieci, instalacji i urządzeń wodoc., kanaliz., cieplnych, wentyl. i gazowych

WOJEWODA SKIERNIEWICKI

Skierniewice, dnia 18 stycznia 1996r.

Znak sprawy: GP.II.7342/133/94.

D E C Y Z J A Nr 12/96.

Na podstawie art.13 ust.1 pkt 1 i 2, art.13 ust.3 i 4, art.14 ust.1 pkt 4 i art.14 ust.3 pkt 1 i 3 ustawy z dnia 7 lipca 1994r.-Prawo budowlane /Dz.U.Nr 89, poz.414/ oraz §4 ust.2 i §9 ust.1 rozporządzenia Ministra Gospodarki Przestrzennej i Budownictwa z dnia 30 grudnia 1994r. w sprawie samodzielnych funkcji technicznych w budownictwie /Dz.U.z 1995r.Nr 8, poz.38/

n a d a j ę

Pani Magdalenie Najmrockiej

magistrowi inżynierowi inżynierii środowiska

urodzonej dnia 1 czerwca 1964r. w Warszawie

STAROSTWO POWIATOWE W WOŁOMINIE Wydział Budownictwa 05-200 Wołomin, ul. Tadeusza Kościuszki 107, 110, 114

UPRAWNIENIA BUDOWLANE DO PROJEKTOWANIA ORAZ DO KIEROWANIA ROBOTAMI BUDOWLANYMI BEZ OGRANICZEŃ W SPECJALNOŚCI INSTALACYJNEJ W ZAKRESIE SIECI, INSTALACJI I URZĄDZEŃ WODOCIĄGOWYCH, KANALIZACYJNYCH, CIEPLNYCH, WENTYLACYJNYCH I GAZOWYCH,

które stanowią podstawę do wykonywania samodzielnych funkcji technicznych w budownictwie, obejmujących :

1. projektowanie sieci, instalacji i urządzeń wodociągowych, kanalizacyjnych, cieplnych, wentylacyjnych i gazowych,
2. sprawowanie nadzoru autorskiego,
3. sprawdzanie projektów sieci, instalacji i urządzeń wodociągowych, kanalizacyjnych, cieplnych, wentylacyjnych i gazowych,
4. kierowanie budową lub robotami budowlanymi przy wykonywaniu sieci, instalacji i urządzeń wodociągowych, kanalizacyjnych, cieplnych, wentylacyjnych i gazowych,
5. kierowanie wytwarzaniem konstrukcyjnych elementów budowlanych oraz nadzorowanie i kontrola techniczna wytwarzania tych elementów, w zakresie związanym ze specjalnością niniejszych uprawnień budowlanych,
6. wykonywanie nadzoru inwestorskiego w zakresie j.w.,
7. sprawowanie kontroli technicznej utrzymania obiektów budowlanych

8. wykonywanie państwowego nadzoru budowlanego.

Niniejsze uprawnienia budowlane nie obejmują wcześniej wymienionej działalności zawodowej w zakresie określonym w §2 rozporządzenia Ministra Gospodarki Przestrzennej i Budownictwa z dnia 30 grudnia 1994r. w sprawie samodzielnych funkcji technicznych w budownictwie /Dz.U.z 1995r.Nr 8, poz.38/, tj.:

- instalacji i urządzeń technicznych służących do utrzymania ruchu i transportu kolejowego,
- stałych i tymczasowych budynków służących do celów technicznych w komunikacji kolejowej, z wyłączeniem budynków przeznaczonych w całości lub w części do użytku publicznego,
- urządzeń transportowych linowych i linowo-terenowych, służących do publicznego przewozu osób w celach turystyczno-sportowych.

STAROSTWO POWIATOWE W WOŁOMINIE Wydział Budownictwa 05-200 Wołomin ul. Pracy Kolejowego 3 tel. 787-4[illegible] w. 10[illegible] 7 11[illegible]14

U z a s a d n i e n i e :

Na podstawie przeprowadzonego postępowania kwalifikacyjnego, które wykazało, że mgr inż. inżynierii środowiska Magdalena Najmroc spełniła wymogi do uzyskania zawnioskowanych uprawnień budowlanych,

1. posiada wyższe wykształcenie odpowiednie do specjalności instalacyjnej w zakresie sieci, instalacji i urządzeń wodociągowych, kanalizacynych, cieplnych, wentylacyjnych i gazow
2. odbyła wymaganą dwuletnią praktykę przy sporządzaniu projektów,
3. odbyła wymaganą dwuletnią praktykę na budowie,
4. w dniu 18 stycznia 1996r. złożyła egzamin na przedmiotowe uprawnienia budowlane, zgodnie z zasadami "Szczegółowego program egzaminu na uprawnienia budowlane",

decyzją Wojewody Skierniewickiego orzeczono jak na wstępie.

Od niniejszej decyzji przysługuje odwołanie do Głównego Inspektora Nadzoru Budowlanego za pośrednictwem Wojewody Skierniewickiego w terminie 14 dni od daty jej otrzymania.

z up. WOJEWODY
mgr inż. Andrzej Słodki
DYREKTOR
WYDZIAŁU GOSPODARKI PRZESTRZENNEJ

Otrzymują:

1. Pani mgr inż. Magdalena Najmrocka zam. 96-500 Sochaczew, ul. 15-go Sierpnia 12.
2. Główny Inspektor Nadzoru Budowlanego.

POLSKA
IZBA
INŻYNIERÓW
BUDOWNICTWA

Zaświadczenie

o numerze weryfikacyjnym:

MAZ-9IC-M2C-MBI *

Pani MAGDALENA NAJMROCKA o numerze ewidencyjnym MAZ/IS/3375/02

adres zamieszkania ul. 15 SIERPNIA 12a, 96-500 SOCHACZEW

jest członkiem Mazowieckiej Okręgowej Izby Inżynierów Budownictwa i posiada wymagane ubezpieczenie od odpowiedzialności cywilnej.

Niniejsze zaświadczenie jest ważne od 2014-01-01 do 2014-12-31.

STAROSTWO
POWIATOWE W WOŁOMINIE
Wydział Budownictwa
05-200 Wołomin, ul. Prądzyńskiego 3
tel. 787-43-01 w 106, 107, 110, 114

Zaświadczenie zostało wygenerowane elektronicznie i opatrzone bezpiecznym podpisem elektronicznym weryfikowanym przy pomocy ważnego kwalifikowanego certyfikatu w dniu 2014-01-02 roku przez:

Jerzy Kotowski, Zastępca Przewodniczącego Rady Mazowieckiej Okręgowej Izby Inżynierów Budownictwa.

(Zgodnie art. 5 ust 2 ustawy z dnia 18 września 2001 r. o podpisie elektronicznym (Dz. U. 2001 Nr 130 poz. 1450) dane w postaci elektronicznej opatrzone bezpiecznym podpisem elektronicznym weryfikowanym przy pomocy ważnego kwalifikowanego certyfikatu są równoważne pod względem skutków prawnych dokumentom opatrzonym podpisami własnoręcznymi.)

* Weryfikację poprawności danych w niniejszym zaświadczeniu można sprawdzić za pomocą numeru weryfikacyjnego zaświadczenia na stronie Polskiej Izby Inżynierów Budownictwa www.piib.org.pl lub kontaktując się z biurem właściwej Okręgowej Izby Inżynierów Budownictwa.

2. BRANŻA ELEKTRYCZNA

STAROSTWO
POWIATOWE W WOŁOMINIE
Wydział Budownictwa
05-200 Wołomin, ul. Sądzyńskiego 3
tel. 787-43-01 w. 106, 107, 110, 114

ZASILANIE ENERGETYCZNE POMPOWNI I STUDNI POMIAROWEJ

- *OŚWIADCZENIE PROJEKTANTA*
- *DECYZJA O STWIERDZENIU PRZYGOTOWANIA ZAWODOWEGO PROJEKTANTA*
- *AKTUALNE ZAŚWIADCZENIE ZAŚWIADCZENIE O PRZYNALEŻNOŚCI DO MOIIB PROJEKTANTA*

Sochaczew sierpień 2014 r.

Aleksander Ozyp
96-500 Sochaczew
ul. Staszica 54/12

Oświadczenie

Oświadczam, iż opracowany przeze mnie projekt p.n. :

Nazwa opracowania :

BUDOWA SIECI KANALIZACJI SANITARNEJ : GRAWITACYJNEJ WRAZ Z ODGAŁĘZIENIAMI , TŁOCZNEJ , PRZEPOMPOWNI ŚCIEKÓW WRAZ Z ZASILANIEM ENERGETYCZNYM I SZAFĄ STEROWNICZĄ W DRODZE DOJAZDOWEJ DO ULICY PIASKOWEJ W MIEJSCOWOŚCI LIPINKI W GMINIE WOŁOMIN

STAROSTWO POWIATOWE W WOŁOMINIE Wydział Budownictwa 05-200 Wołomin ul. Prądzyńskiego 3 tel. 787-43-01 w. 106, 107, 110, 114

Branża :

ELEKTRYCZNA : ZASILANIE ENERGETYCZNE

Inwestor :

Przedsiębiorstwo Wodociągów i Kanalizacji Sp.zo.o.
ul. Graniczna 1 ; 05 – 200 Wołomin

Adres Budowy:

Działki nr ew. 62, 64/5, 65/9, 99
Obręb ewidencyjny Lipinki
Jednostka ew. gmina Wołomin

Sporządzony został zgodnie z obowiązującymi przepisami oraz zasadami wiedzy technicznej i jest kompletny z punktu widzenia celu jakiemu ma służyć.

ALEKSANDER OZYP
Upr. nr ew. St-142/75
do kierowania, nadzorowania i projektowania
specjalność elektroenergetyka
kom. 697 701 115

URZĄD
MIASTA STOŁECZNEGO WARSZAWY
WYDZIAŁ URBANISTYKI i ARCHITEKTURY

Nr ewidencyjny St-142/75

Warszawa, dnia 16 grudnia 1975 r.

STWIERDZENIE POSIADANIA PRZYGOTOWANIA ZAWODOWEGO
do pełnienia samodzielnej funkcji technicznej w budownictwie

Na podstawie art. 18 ust. 5 i art. 57 ust. 3 ustawy z dnia 24 października 1974 r. – Prawo budowlane (Dz. U. Nr 38, pozycja 229) oraz § 2 ust. 1 p. 2 i ust. 2 p. 2, § 5 ust. 1 p. 2 i ust. 2, § 7 i § 13 ust. 1 p. 4 lit. d rozporządzenia Ministra Gospodarki Terenowej i Ochrony Środowiska z dnia 20 lutego 1975 r. w sprawie samodzielnych funkcji technicznych w budownictwie (Dz. U. Nr 8, poz. 46).

STWIERDZAM

że Ob. ALEKSANDER PAWEŁ OZYP s. Wojciecha

technik elektryk w zakresie specjalności elektroenergetyka

urodzony(a) dnia 20.01.1941 r. Brwinów

posiada przygotowanie zawodowe do pełnienia samodzielnej funkcji

projektanta oraz kierownika budowy i robót

w specjalności instalacyjno-inżynieryjnej w zakresie instalacji elektrycznych:

1/ do sporządzania projektów instalacji elektrycznych o powszechnie znanych rozwiązaniach konstrukcyjnych i schematach technicznych,

2/ do kierowania, nadzorowania i kontrolowania budowy i robót, kierowania i kontrolowania wytwarzania elementów konstrukcyjnych instalacji oraz oceniania i badania stanu technicznego w zakresie instalacji elektrycznych o powszechnie znanych rozwiązaniach konstrukcyjnych.

STAROSTWO POWIATOWE W GRODZISKU MAZOWIECKIM
Wydział Budownictwa
05-200 Wołomin, ul. Prądzyńskiego 3
tel. 787-43-01 w. nr. 107, 110, 114

URZĄD MIASTA STOŁECZNEGO WARSZAWY

z up. PREZYDENTA MIASTA

mgr inż. arch. Eugeniusz Nawrocki
Z-ca Naczelnego Architekta Warszawy

Błonie, zam. 3573-2-972 nakład 10.000 ti

® POLSKA IZBA INŻYNIERÓW BUDOWNICTWA

Zaświadczenie

o numerze weryfikacyjnym:

MAZ-AFT-THP-R5X *

Pan ALEKSANDER PAWEŁ OZYP o numerze ewidencyjnym MAZ/IE/3394/02
adres zamieszkania ul. STASZICA 54/12, 96-500 SOCHACZEW
jest członkiem Mazowieckiej Okręgowej Izby Inżynierów Budownictwa i posiada wymagane
ubezpieczenie od odpowiedzialności cywilnej.
Niniejsze zaświadczenie jest ważne od 2014-01-01 do 2014-12-31.

STAROSTWO POWIATOWE W WOŁOMINIE
Wydział Budownictwa
05-200 Wołomin, ul. Prądzyńskiego 3
tel. 787-43-01 w. 106, 107, 110, 114

Zaświadczenie zostało wygenerowane elektronicznie i opatrzone bezpiecznym podpisem elektronicznym weryfikowanym przy pomocy ważnego kwalifikowanego certyfikatu w dniu 2013-11-25 roku przez:

Mieczysław Grodzki, Przewodniczący Rady Mazowieckiej Okręgowej Izby Inżynierów Budownictwa.

(Zgodnie art. 5 ust 2 ustawy z dnia 18 września 2001 r. o podpisie elektronicznym (Dz. U. 2001 Nr 130 poz. 1450) dane w postaci elektronicznej opatrzone bezpiecznym podpisem elektronicznym weryfikowanym przy pomocy ważnego kwalifikowanego certyfikatu są równoważne pod względem skutków prawnych dokumentom opatrzonym podpisami własnoręcznymi.)

* Weryfikację poprawności danych w niniejszym zaświadczeniu można sprawdzić za pomocą numeru weryfikacyjnego zaświadczenia na stronie Polskiej Izby Inżynierów Budownictwa www.piib.org.pl lub kontaktując się z biurem właściwej Okręgowej Izby Inżynierów Budownictwa.

3. BRANŻA ELEKTRYCZNA

SZAFA STEROWNICZA POMPOWNI I STUDNI POMIAROWEJ

- *OŚWIADCZENIE PROJEKTANTA I SPRAWDZAJĄCEGO*
- *DECYZJA O STWIERDZENIU PRZYGOTOWANIA ZAWODOWEGO PROJEKTANTA*
- *AKTUALNE ZAŚWIADCZENIE ZAŚWIADCZENIE O PRZYNALEŻNOŚCI DO MOIIB PROJEKTANTA*

- *DECYZJA O STWIERDZENIU PRZYGOTOWANIA ZAWODOWEGO SPRAWDZAJĄCEGO*
- *AKTUALNE ZAŚWIADCZENIE ZAŚWIADCZENIE O PRZYNALEŻNOŚCI DO MOIIB SPRAWDZAJĄCEGO*

STAROSTWO
POWIATOWE W WOŁOMINIE
Wydział Budownictwa
tel. 787-43-01 w. 106, 107, 110, 114

OŚWIADCZENIE

Na postawie art.20 i art. 35 ustawy z dnia 7 lipca 1994r. – Prawo Budowlane (tekst jednolity Dz. U. z 2003r. nr 207, poz. 2016 – z poz. zmianami) oświadczam, ze:

Projekt budowlany szafy sterowniczej ST_SSP-2B-Q-M
dla pompowni – LIPINKI droga dojazdowa do ul. Piaskowej dz. nr ew. 64/5
gm. Wołomin

STAROSTWO POWIATOWE W WOŁOMINIE
Wydział Budownictwa
05-200 Wołomin, ul. Prądzyńskiego 3
tel. 787-43-01 fax 110. 114

został opracowany w sposób zgodny z Rozporządzeniem Ministra Infrastruktury z dnia 3 lipca 2003 r. w sprawie szczegółowego zakresu i formy projektu budowlanego (Dz. U. Nr 120, poz. 1133 z dnia 10 lipca 2003 r.) oraz zgodnie z zasadami wiedzy technicznej i sztuką budowlaną.

mgr inż. Tadeusz Lis
Uprawnienia budowlane do projektowania i kierowania robotami bez ograniczeń w specjalności instalacyjnej w zakresie sieci, instalacji i urządzeń elektrycznych i elektroenergetycznych
Nr ewid.: Wa - 101/02

.....
(podpis projektanta)

inż. Jan Witold Lewandowski
Uprawnienia budowlane do projektowania w specjalności instalacyjno-inżynieryjnej.
Nr ewidencyjny 13/77

.....
(podpis sprawdzającego)

WOJEWODA MAZOWIECKI

Warszawa, dnia 21.06.2002 r.

Nr ewid.uprawnień: Wa-101/02

DECYZJA NR 105 /U/02

Na podstawie art. 13 i 14 ustawy z dnia 07 lipca 1994 r. Prawo budowlane (Dz.U.Nr 89 z 1994 r. poz.414)z późn.zm. oraz § 9 rozporządzenia Ministra Gospodarki Przestrzennej i Budownictwa z dnia 30 grudnia 1994 r. w sprawie samodzielnych funkcji technicznych w budownictwie (Dz.U.Nr 8 z 1995 r. poz.38), w związku z art.104 § 1 i 2 Kpa, po rozpatrzeniu wniosku Pana inż. Tadeusza Lisa, na podstawie dokumentów stwierdzających wymagane wykształcenie (Politechnika Białostocka, Wydział Elektryczny na kierunku Elektrotechnika w zakresie elektroenergetyki) i praktykę zawodową oraz na podstawie pozytywnej oceny z egzaminu na uprawnienia budowlane złożonego przed Komisją egzaminacyjną,-

NADAJĘ

Panu inż. Tadeuszowi Lisowi
ur.dnia 16 marca 1964 r. w Szczytnie

UPRAWNIENIA BUDOWLANE DO PROJEKTOWANIA I KIEROWANIA ROBOTAMI BEZ OGRANICZEŃ W SPECJALNOŚCI INSTALACYJNEJ W ZAKRESIE SIECI, INSTALACJI I URZĄDZEŃ ELEKTRYCZNYCH I ELEKTROENERGETYCZNYCH

Zgodnie z § 4 ust. 2 rozporządzenia Ministra Gospodarki Przestrzennej i Budownictwa z dnia 30 grudnia 1994 r. uprawnienia budowlane do projektowania bez ograniczeń stanowią również podstawę do sprawdzania projektów budowlanych w specjalności objętej tymi uprawnieniami.

UZASADNIENIE

W związku z potwierdzeniem przez Komisję egzaminacyjną, powołaną przez Wojewodę Mazowieckiego, Zarządzeniem Nr 111 z dnia 06 czerwca 2002 r., posiadania przez Pana inż. Tadeusza Lisa, wymaganego prawem wykształcenia oraz praktyki zawodowej koniecznej do uzyskania uprawnień budowlanych w powyższej specjalności i po uzyskaniu pozytywnego wyniku z egzaminu na uprawnienia budowlane - orzeczono jak w sentencji.

Od niniejszej decyzji służy odwołanie do Głównego Inspektora Nadzoru Budowlanego w terminie 14 dni od daty otrzymania decyzji za pośrednictwem Wojewody Mazowieckiego.

STAROSTWO POWIATOWE W WOŁOMINIE Wydział Budownictwa 05-200 Wołomin ul. Bema 1 Brzozowskiego 3 tel. 787 ... fax 06 107 ... 44

MAZOWIECKI URZĄD WOJEWÓDZKI w Warszawie

Z up. WOJEWODY MAZOWIECKIEGO
mgr inż. arch. Witold Kuczyński
p.o. Zastępcy Dyrektora Wydziału
Rozwoju Regionalnego i Architektury
i Zagospodarowania Przestrzennego

POLSKA
IZBA
INŻYNIERÓW
BUDOWNICTWA

Zaświadczenie

o numerze weryfikacyjnym:

MAZ-X3R-8DD-1EM *

Pan TADEUSZ LIS o numerze ewidencyjnym MAZ/IE/4914/02
adres zamieszkania ul. WESOŁA 6, 07-400 OSTROŁĘKA
jest członkiem Mazowieckiej Okręgowej Izby Inżynierów Budownictwa i posiada wymagane ubezpieczenie od odpowiedzialności cywilnej.
Niniejsze zaświadczenie jest ważne od 2014-01-01 do 2014-12-31.

STAROSTWO
POWIATOWE W WOŁOMINIE
Wydział Budownictwa
05-200 Wołomin, ul. Prądzyńskiego 3
tel. 787-43-01 w 106, 107, 110, 114

Zaświadczenie zostało wygenerowane elektronicznie i opatrzone bezpiecznym podpisem elektronicznym weryfikowanym przy pomocy ważnego kwalifikowanego certyfikatu w dniu 2013-12-03 roku przez:

Jerzy Kotowski, Zastępca Przewodniczącego Rady Mazowieckiej Okręgowej Izby Inżynierów Budownictwa.

(Zgodnie art. 5 ust 2 ustawy z dnia 18 września 2001 r. o podpisie elektronicznym (Dz. U. 2001 Nr 130 poz. 1450) dane w postaci elektronicznej opatrzone bezpiecznym podpisem elektronicznym weryfikowanym przy pomocy ważnego kwalifikowanego certyfikatu są równoważne pod względem skutków prawnych dokumentom opatrzonym podpisami własnoręcznymi.)

* Weryfikację poprawności danych w niniejszym zaświadczeniu można sprawdzić za pomocą numeru weryfikacyjnego zaświadczenia na stronie Polskiej Izby Inżynierów Budownictwa www.piib.org.pl lub kontaktując się z biurem właściwej Okręgowej Izby Inżynierów Budownictwa.

URZĄD WOJEWÓDZKI
w Płocku
Wydział Gospodarki Terenowej
i Ochrony Środowiska

Płock, dnia 9 kwietnia 1977 r.

Nr ewid. 13/77

Stwierdzenie przygotowania zawodowego

Na podstawie § 4 ust. 2, § 7 i § 13 ust. 1 pkt. lit. d rozporządzenia Ministra Gospodarki Terenowej i Ochrony Środowiska z dnia 20 lutego 1975 r. w sprawie samodzielnych funkcji technicznych w budownictwie. (Dz. U. Nr 8, poz. 46)

Obywatel JAN WITOLD LEWANDOWSKI
inżynier elektryk
urodzony dnia 22 kwietnia 1933 r. w Kruszczewie.

otrzymuje

STAROSTWO POWIATOWE W WOŁOMINIE
Wydział Budownictwa
05-200 Wołomin, ul. Pradzyńskiego 3
tel. 7[illegible] 107, 110, 114

stwierdzenie przygotowania zawodowego do wykonywania samodzielnej funkcji projektanta w specjalności instalacyjno - inżynieryjnej w zakresie instalacji elektrycznych upoważniające:

1/ do sporządzania projektów instalacji elektrycznych,
2/ w budownictwie osób fizycznych - do kierowania, nadzorowania i kontrolowania budowy, kierowania i kontrolowania wytwarzania konstrukcyjnych elementów instalacji oraz oceniania i badania stanu technicznego instalacji elektrycznych.-

Z up. WOJEWODY
Z-ca Dyrektora Wydziału
inż. Stanisław Szałkowski

Za zgodność z oryginałem
Tadeusz Prusaczyk

URZĄD WOJEWÓDZKI W PŁOCKU
pieczęć okrągła

POLSKA
IZBA
INŻYNIERÓW
BUDOWNICTWA

Zaświadczenie

o numerze weryfikacyjnym:

MAZ-S9T-Q6W-52R *

Pan JAN WITOLD LEWANDOWSKI o numerze ewidencyjnym MAZ/IE/3781/02
adres zamieszkania ul. WESOŁA 6, 07-410 OSTROŁĘKA
jest członkiem Mazowieckiej Okręgowej Izby Inżynierów Budownictwa i posiada wymagane ubezpieczenie od odpowiedzialności cywilnej.
Niniejsze zaświadczenie jest ważne od 2014-01-01 do 2014-12-31.

STAROSTWO POWIATOWE W WOŁOMINIE
Wydział Budownictwa
05-200 Wołomin, ul. Prądzyńskiego 3
tel. 787-43-01 w. 106, 107, 110, 114

Zaświadczenie zostało wygenerowane elektronicznie i opatrzone bezpiecznym podpisem elektronicznym weryfikowanym przy pomocy ważnego kwalifikowanego certyfikatu w dniu 2013-12-03 roku przez:

Jerzy Kotowski, Zastępca Przewodniczącego Rady Mazowieckiej Okręgowej Izby Inżynierów Budownictwa.

(Zgodnie art. 5 ust 2 ustawy z dnia 18 września 2001 r. o podpisie elektronicznym (Dz. U. 2001 Nr 130 poz. 1450) dane w postaci elektronicznej opatrzone bezpiecznym podpisem elektronicznym weryfikowanym przy pomocy ważnego kwalifikowanego certyfikatu są równoważne pod względem skutków prawnych dokumentom opatrzonym podpisami własnoręcznymi.)

* Weryfikację poprawności danych w niniejszym zaświadczeniu można sprawdzić za pomocą numeru weryfikacyjnego zaświadczenia na stronie Polskiej Izby Inżynierów Budownictwa www.piib.org.pl lub kontaktując się z biurem właściwej Okręgowej Izby Inżynierów Budownictwa.

ZAŁĄCZNIK NR 6

GEOTECHNICZNE WARUNKI POSADOWIENIA

STAROSTWO
POWIATOWE W WOŁOMINIE
Wydział Budownictwa
05-200 Wołomin ul. Piłsudzyńskiego 3
tel. 787-43-01 w. 106, 107, 110, 114

Firma Geotechniczna „GEObud" S.C.
05-825 Grodzisk Maz., ul. Nadarzyńska 4
02-798 Warszawa, ul. Ekologiczna 17/36
Tel/fax +48 22 648 8 52, tel. kom.+48 603 89-47-76
e-mail: geobud@o2.pl

GEOTECHNICZNE WARUNKI POSADOWIENIA

DLA POTRZEB PROJEKTU BUDOWY SIECI KANALIZACJI SANITARNEJ ZLOKALIZOWANEJ W DRODZE DOJAZDOWEJ DO UL. PIASKOWEJ W MIEJSCOWOŚCI LIPINKI W GMINIE WOŁOMIN

STWO
POWIATOWE W WOŁOMINIE
nictwa
05-200 Wołomin, ul. Prażyńskiego 3
tel. 7 87 110 114

Grodzisk Mazowiecki, maj 2014 r.

Firma Geotechniczna „GEObud" S.C.
05-825 Grodzisk Maz., ul. Nadarzyńska 4
02-798 Warszawa, ul. Ekologiczna 17/36
Tel/fax +48 22 648 8 52, tel. kom.+48 603 89-47-76
e-mail: geobud@o2.pl

Tytuł opracowania: **Geotechniczne Warunki Posadowienia projektowanej sieci kanalizacji sanitarnej zlokalizowanej w drodze dojazdowej do ulicy Piaskowej w miejscowości Lipinki w gminie Wołomin**

Zawartość opracowania:

1. **Opinia geotechniczna**
2. **Dokumentacja badań podłoża gruntowego**
3. **Projekt geotechniczny**

Wykonawcy :

mgr Marcin Grabiec
upr. geol. VII-1250

Szymon Bąkowski

Pracę rozpoczęto: **kwiecień 2014 r.**
zakończono **maj 2014 r.**

STAROSTWO POWIATOWE W WOŁOMINIE Wydział Budownictwa 05-200 Wołomin, ul. Piaskowa 3 tel. 787-43-01 w. 106 107, 110, 111

Geotechniczne warunki posadowienia projektowanej infrastruktury technicznej projektowanej sieci kanalizacji sanitarnej zlokalizowanej w drodze dojazdowej do ulicy Piaskowej w miejscowości Lipinki w gminie Wołomin opracowana została na zlecenie firmy Usługi Projektowe Hanna Szustecka, ul. Porzeczkowa 20, 96-500 Sochaczew.

Opracowanie obejmuje: opinię geotechniczną, dokumentację badań podłoża gruntowego oraz projekt geotechniczny projektowanej inwestycji.

Zawartość opracowania:

1. OPINIA GEOTECHNICZNA

1.1. Podstawa opracowania.
1.2. Cel i zakres opracowania.
1.3. Opis projektowanej inwestycji .
1.4. Charakterystyka badanego terenu
1.5. Budowa geologiczna i warunki wodne
1.6. Charakterystyka warunków geotechnicznych podłoża
1.7. Wnioski i zalecenia odnośnie posadowienia obiektu

2. Dokumentacja badań podłoża gruntowego

2.1. Wstęp
2.2. Materiały do opracowania
2.3. Charakterystyka terenu
2.4. Charakterystyka konstrukcyjna inwestycji
2.5. Opis wykonywanych badań
2.6. Wyniki badań podłoża gruntowego
2.7. Charakterystyka warstw geotechnicznych
2.8. Wnioski.

3. Projekt geotechniczny

3.1. Prognoza zmian właściwości gruntów w czasie
3.2. Określenie obliczeniowych parametrów geotechnicznych
3.3. Określenie częściowych współczynników bezpieczeństwa
3.4. Określenie oddziaływań gruntów
3.5. Przyjęcie modelu obliczeniowego projektowanego przekroju geotechnicznego.
3.6. Obliczenie nośności i osiadania podłoża gruntowego oraz ogólnej stateczności.
3.7. Ustalenie danych niezbędnych do zaprojektowania fundamentów
3.8. Specyfikacja badań niezbędnych do zapewnienia wymaganej jakości robót ziemnych i specjalistycznych robót geotechnicznych
3.9. Określenie szkodliwości oddziaływań wód gruntowych na obiekt budowlany i sposób przeciwdziałania tym zagrożenią
3.10. Określenie zakresu niezbędnego monitorowania wybudowanego obiektu budowlanego, obiektów sąsiadujących i otaczającego gruntu, niezbędnego do rozpoznania zagrożeń mogących wystąpić w trakcie robót budowlanych lub w ich wyniku w czasie użytkowania obiektu.
3.11. Podsumowanie, wnioski i zalecenia.

Załączniki

1 – Mapa dokumentacyjna
2 – Karty dokumentacyjne wierceń badawczych

STAROSTWO
POWIATOWE W WOŁOMINIE
Wydział Budownictwa
05-200 Wołomin
tel. 787-43-01 w. 106, 107, 110, 114

1. Opinia Geotechniczna

1.1. Podstawa opracowania.

- Rozporządzenie Ministra Transportu, Budownictwa i Gospodarki Morskiej w sprawie ustalania geotechnicznych warunków posadowienia obiektów budowlanych z dnia 25. 04. 2012- Dz. U. z dnia 27.04.2012- poz. 463.
- plan sytuacyjno-wysokościowy w skali 1 :1000,
- wizja terenowa i kartowanie geotechniczne wykonanych w maju 2014 r.,
- profil otworu badawczego,
- wstępna analiza warunków gruntowych,
- Normy PN-EN 1997-2 i PN-EN 1997-1 2008 cz. 1 oraz pokrewne normy gruntowe.

1.2. Cel i zakres opracowania.

Celem wykonanych prac i badań geotechnicznych, których wyniki zestawiono w niniejszym opracowaniu, było rozpoznanie warunków wodno-gruntowych występujących w podłożu projektowanej sieci kanalizacji sanitarnej zlokalizowanej w drodze dojazdowej do ul.Piaskowej w miejscowości Lipinki, gmina Wołomin.

Dla potrzeb projektu kanału sanitarnego niezbędne było określenie rodzaju i stanu gruntów podłoża budowlanego oraz głębokości występowania zwierciadła wód gruntowych pierwszego poziomu wodonośnego a także wodoprzepuszczalności gruntów budujących warstwę wodonośną.

Opracowanie wykonano zgodnie z Rozporządzeniem Ministra Transportu, Budownictwa i Gospodarki Morskiej z dnia 25 kwietnia 2012 r. w sprawie ustalania geotechnicznych warunków posadowienia obiektów budowlanych. Rozpoznanie podłoża przeprowadzono z dokładnością wymaganą dla drugiej kategorii geotechnicznej.

STAROSTWO
POWIATOWE W WOŁOMINIE
Wydział Budownictwa
05-200 Wołomin, ul. Prądzyńskiego 3
tel. 787-43-01 w. 106, 107, 110, 114

1.3. Opis projektowanej inwestycji .

Zgodnie z informacjami uzyskanymi od Inwestora, projektuje się:

- budowę sieci kanalizacji sanitarnej : grawitacyjnej z rur PVC lite (SN8) do kanalizacji zewnętrznej, kanał główny średnicy 200 oraz odgałęzienia do granic działek prywatnych średnicy 160 mm, tłocznej z rur PE na ciśnienie średnicy 90 mm oraz przepompownię ścieków w drodze dojazdowej do ulicy Piaskowej, na działkach nr ewidencyjny 62, 64/5, 65/9, 99 w obrębie ewidencyjnym Lipinki w gminie Wołomin. Łączna długość sieci kanalizacji sanitarnej wynosi 207 m. Wysokość posadowienia projektowanej sieci kanalizacji sanitarnej (mierzona od średniego poziomu terenu) wynosi od 1,8 do 3,0 m ppt.
- Inwestorem przedsięwzięcia jest Przedsiębiorstwo Wodociągów i Kanalizacji Sp.zo.o. ul. Graniczna 1 ; 05 – 200 Wołomin

1.4. Charakterystyka badanego terenu.

Zgodnie z podziałem fizyczno-geograficznym Polski analizowany teren jest położony na obszarze Równiny Wołomińskiej, stanowiącej zdenudowaną powierzchnię akumulacji lodowcowej, uformowaną zasadniczo w wyniku procesów peryglacjalnych zachodzących okresie zlodowacenia

północnopolskiego. Pod względem geologicznym jest to płaska wysoczyzną morenowa. Powierzchnia analizowanego terenu jest wyrównana. Obecne ukształtowanie badanego obszaru jest częściowo efektem działalności antropogenicznej związanej z realizacją istniejącej zabudowy i infrastruktury miejskiej.

1.5. Budowa geologiczna i warunki wodne.

Analizowany obszar jest położony w obrębie zdenudowanej wysoczyzny lodowcowej, ukształtowanej zasadniczo w wyniku procesów denudacyjnych zachodzących w okresie zlodowacenia północnopolskiego.

Najmłodszymi osadami rozpoznanymi w podłożu gruntowym projektowanej inwestycji są holoceńskie **grunty nasypowe,** tworzące przy powierzchni terenu ciągłą warstwę o grubości osiągającej 0,3 - 0,8 m. Pod względem litologicznym nasypy są wykształcone głównie w postaci mieszaniny piasków różnoziarnistych, okruchów gruzu, żużla oraz humusowej substancji organicznej. Bezpośrednie podłoże holoceńskich osadów nasypowych stanowi seria plejstoceńskich **sypkich gruntów** mineralnych o genezie **wodnolodowcowej,** które sedymentowały w okresie deglacjacji lądolodu zlodowacenia Warty, zaliczanego do zlodowaceń środkowopolskich. Utwory fluwioglacjalne są wykształcone głównie w postaci piasków drobnoziarnistych, rzadziej piasków pylastych. Ich strop zalega na głębokości 0,3 - 0,8 m p.p.t. a grubość przekracza 4,7 m. Poniżej głębokości 0,8 - 0,9 m p.p.t. sypkie osady fluwiogiacjalne są nawodnione i budują warstwę wodonośną pierwszego poziomu wód podziemnych.

W podłożu analizowanego terenu, w strefie głębokości do 5,0 m p.p.t. stwierdzono obecność jednej warstwy wodonośnej, zbudowanej ze słabo i średnio wodoprzepuszczalnych, sypkich gruntów wodnolodowcowych. Nawodnione piaski fluwiogiacjalne zalegają na głębokości przekraczającej 0,8 - 0,9 m p.p.t. Zwierciadło wód gruntowych ma charakter swobodny i stabilizuje się na rzędnej ok. 97,9 m n.p.m. Poziom zwierciadła wód gruntowych określony w wykonanych odwiertach badawczych jest zbliżony do stanu średniego. Uogólniona wartość współczynnika filtracji k piasków fluwioglacjalnych zmienia się od 1 do 8 m/d.

STAROSTWO POWIATOWE W WOŁOMINIE Wydział Geodezji i Gospodarki Nieruchomościami 05-200 Wołomin, ul. Prądzyńskiego 3 tel. 787-43-01 w. 106, 107, 110, 114

1.6. Charakterystyka warunków geotechnicznych podłoża.

Na podstawie przeprowadzonej analizy genezy oraz zróżnicowania stanu i litologii gruntów, w podłożu projektowanej sieci kanalizacji sanitarnej przebiegającej drodze dojazdowej ul. Piaskowej w miejscowości Lipinki, gmina Wołomin wyodrębniono dwie zasadnicze warstwy geotechniczne, charakteryzujące się odmiennymi cechami fizyko-mechanicznymi oraz zróżnicowaną wodoprzepuszczalnością.

Warstwę geotechniczną budują holoceńskie grunty nasypowe, wykształcone w postaci mieszaniny piasków różnoziamistych, humusowej substancji organicznej oraz okruchów gruzu i żużla. Utwory nasypowe zalegają w strefie przypowierzchniowej, tworząc warstwę o grubości 0,3 - 0,8 m. Z uwagi na lokalnie dużą zawartość substancji organicznej pochodzenia roślinnego nasypy są kwalifikowane do grupy gruntów słabonośnych a także gruntów o małej przydatności do formowania nasypów.

Warstwa geotechniczna obejmuje sypkie grunty wodnolodowcowe, znajdujące się w stanie średnio zagęszczonym i zagęszczonym. Osady fluwiogiacjalne są reprezentowane przez piaski drobnoziarniste i pylaste. Ich obecność stwierdzono na głębokości przekraczającej 0,3 - 0,8 m p.p.t. Sypkie osady wodnolodowcowe charakteryzują się dobrą zagęszczalnością a także są kwalifikowane do grupy gruntów niewysadzinowych. Poniżej głębokości 0,8 - 0,9 m p.p.t. piaski fluwiogiacjalne są nawodnione i budują warstwę wodonośną pierwszego poziomu wód gruntowych.

1.7. Wnioski i zalecenia odnośnie posadowienia obiektu .

- w pozimie posadowienia projektowanych obiektów panują **proste warunki gruntowe** ,
- w strefie głębokości do 5,0 m p.p.t. stwierdzono obecność jednej warstwy wodonośnej, zbudowanej ze słabo i średnio wodoprzepuszczalnych, sypkich gruntów wodnolodowcowych (II warstwa geotech.). Nawodnione piaski fluwioglacjalne zalegają na głębokości przekraczającej 0,8 - 0,9 m p.p.t. Zwierciadło wód gruntowych ma charakter swobodny i stabilizuje się na rzędnej ok. 97,9 m n.p.m. Poziom zwierciadła wód gruntowych określony w wykonanych odwiertach badawczych jest zbliżony do stanu średniego. Uogólniona wartość współczynnika filtracji k_{10} piasków fluwioglacjalnych zmienia się od 1 do 8 m/d.
- sypkie grunty wodnolodowcowe (II warstwa geotech.) charakteryzują się dobrą zagęszczalnością i powinny być wykorzystane do wypełnienia wykopów przebiegających w podłożu drogi i chodników. Zasypywanie wykopów należy przeprowadzać warstwami o grubości dostosowanej do rodzaju sprzętu zagęszczającego. Nie należy wbudowywać do wykopów pod ulicami osadów nasypowych, które cechują się małą przydatnością do formowania nasypów.
- nie stwierdzono występowania niekorzystnych zjawisk geologicznych,
- dokonując jakościowej oceny właściwości gruntu stwierdzam jego przydatność na cele budowlane dla projektowanej wyżej wymienionej sieci kanalizacji sanitarnej zgodnie z opracowaną dokumentacją .
- Zgodnie z klasyfikacją przedstawioną w Rozporządzeniu Ministra Transportu, Budownictwa i Gospodarki Morskiej z dnia 25 kwietnia 2012 r. projektowana sieć kanalizacji sanitarnej zlokalizowana w drodze dojazdowej do ul. Piaskowej w miejscowości Lipinki w gminie Wołomin kwalifikuje się do : **II-kategorii geotechnicznej .**

STAROSTWO POWIATOWE W WOŁOMINIE Wydział Budownictwa 05-200 Wołomin ul. Prusinskiego 3 tel. 78 30 31 106, 107, 110, 114

mgr Marcin Grabiec
upr. geol. nr VII-1250

2. Dokumentacja badań podłoża gruntowego.

2.1. Wstęp.

Celem opracowania jest szczegółowe określenie warunków gruntowo-wodnych, fizycznych i mechanicznych cech gruntów w rejonie projektowanej sieci kanalizacji sanitarnej oraz określenie warunków jej posadowienia.

Podstawę wykonania dokumentacji stanowi:

- wizja terenowa i kartowanie geotechniczne w maju 2014,
- profile wiercenia badawczego,
- profile skarp,
- polowe makroskopowe badania prób gruntów pobranych z wyrobisk,
- materiały archiwalne,
- analiza warunków geotechnicznych.

2.2. Materiały do opracowania.

- plan sytuacyjno-wysokościowy w skali 1 :1000,
- szczegółowa Mapa Geologiczna Polski w skali 1 : 5 0 000, arkusze Radzymin oraz Tłuszcz
- literatura:
  - Z. Sarnacka. „Stratygrafia osadów czwartorzędowych Warszawy i okolic". Warszawa, 1992 r.,
  - L. Lindner: „Czwartorzęd. Osady, metody badań, stratygrafia". Wydawnictwo PAE. Warszawa 1992 r.,
  - W.C. Kowalski: „Regionalna geologia inżynierska Polski". Wydawnictwa Uniwersytetu Warszawskiego. Warszawa, 1978 r.,

STAROSTWO POWIATOWE W WOŁOMINIE Wydział Geodezji i Gospodarki Nieruchomościami 05-200 Wołomin, ul. Prądzyńskiego 3 tel. 787-43-01 w. 106, 107, 110, 114

2.3. Charakterystyka terenu.

Zgodnie z podziałem fizyczno-geograficznym Polski analizowany teren jest położony na obszarze Równiny Wołomińskiej, stanowiącej zdenudowaną powierzchnię akumulacji lodowcowej, uformowaną zasadniczo w wyniku procesów peryglacjalnych zachodzących okresie zlodowacenia północnopolskiego. Pod względem geologicznym jest to płaska wysoczyzną morenowa. Powierzchnia analizowanego terenu jest wyrównana. Obecne ukształtowanie badanego obszaru jest częściowo efektem działalności antropogenicznej związanej z realizacją istniejącej zabudowy i infrastruktury miejskiej.

2.4. Charakterystyka konstrukcyjna inwestycji .

Zgodnie z informacjami uzyskanymi od Inwestora, projektuje się:

- budowę sieci kanalizacji sanitarnej : grawitacyjnej z rur PVC lite (SN8) do kanalizacji zewnętrznej, kanał główny średnicy 200 oraz odgałęzienia do granic działek prywatnych średnicy 160 mm, tłocznej z rur PE na ciśnienie średnicy 90 mm oraz przepompownię ścieków w drodze dojazdowej do ulicy Piaskowej, na działkach nr ewidencyjny 62, 64/5, 65/9, 99 w obrębie ewidencyjnym Lipinki w gminie Wołomin. Łączna długość sieci kanalizacji sanitarnej wynosi

207 m. Wysokość posadowienia projektowanej sieci kanalizacji sanitarnej (mierzona od średniego poziomu terenu) wynosi od 1,8 do 3,0 m ppt. Rury ułożone będą na podsypce z piasku minimalnej gr. 0,15 m. Podsypka nie może zawierać ostrych kamieni , musi być starannie wystabilizowana i uformowana. Obsypka rurociągu jest konieczna, celem zagwarantowania rurze dostatecznego podparcia ze wszystkich stron. Zarówno obsypka jak i grunt ,którym będzie zasypywany kanał musi być starannie zagęszczany warstwami.

2.5. Opis wykonywanych badań.

2.5.1. Prace geodezyjne

Lokalizację punktów dokumentacyjnych wykonano metodą geodezyjnych, linearnych domiarów prostokątnych dowiązując się do granic nieruchomości gruntowych oraz istniejących budynków, znajdujących się w bezpośrednim sąsiedztwie.

Rzędne powierzchni terenu w rejonie wierceń określono metodą interpolacji na podstawie planu sytuacyjno-wysokościowego w skali 1 : 1 000. Uproszczenie takie było możliwe ze względu na niewielkie zróżnicowanie morfologii analizowanego obszaru.

2.5.2. Prace terenowe

Dla potrzeb określenia warunków wodno-gruntowych występujących wzdłuż trasy projektowanej sieci kanalizacji sanitarnej wykonano 3 wiercenia badawcze do głębokości 3,0 - 5,0 m p.p.t. Łącznie przewiercono 11,5 mb. profilów gruntowych. Odwierty głębiono metodą okrętną przy wykorzystaniu zestawu małośrednicowych próbników przelotowych. W trakcie wykonywania wierceń pozyskiwane próbki osadów poddawano analizie makroskopowej dla oznaczania rodzaju i wilgotności gruntów podłoża. Po osiągnięciu docelowej głębokości otworów badawczych dokonano pomiarów wysokości stabilizowania się ustalonego poziomu zwierciadła wód gruntowych pierwszej warstwy wodonośnej a następnie odwierty zlikwidowano poprzez wypełnienie urobkiem z zachowaniem naturalnej sekwencji warstw gruntowych.

Lokalizację punktów badawczych przedstawiono na mapie dokumentacyjnej prezentowanej w załączniku 1. Karty dokumentacyjne wierceń zamieszczono w załączniku 2.

STAROSTWO POWIATOWE W WOŁOMINIE Wydział Budownictwa 05-200 Wołomin, ul. Prądzyńskiego 3 tel. 787 23-01 w. 106 107 110, 114

2.5.3. Prace kameralne.

Prace kameralne objęły analizę dostępnych materiałów archiwalnych, wyników prac i obserwacji terenowych oraz graficzne i tekstowe opracowanie geotechnicznych warunków posadowienia.

2.6. Wyniki badań podłoża gruntowego

2.6.1. Budowa geologiczna

Analizowany obszar jest położony w obrębie zdenudowanej wysoczyzny lodowcowej, ukształtowanej zasadniczo w wyniku procesów denudacyjnych zachodzących w okresie zlodowacenia północnopolskiego.

Najmłodszymi osadami rozpoznanymi w podłożu gruntowym projektowanej inwestycji są holoceńskie grunty nasypowe, tworzące przy powierzchni terenu ciągłą warstwę o grubości osiągającej 0,3 - 0,8 m. Pod względem litologicznym nasypy są wykształcone głównie w postaci mieszaniny piasków różnoziarnistych, okruchów gruzu, żużla oraz humusowej substancji organicznej.

Bezpośrednie podłoże holoceńskich osadów nasypowych stanowi seria plejstoceńskich sypkich gruntów mineralnych o genezie wodnolodowcowej, które sedymentowały w okresie deglacjacji lądolodu zlodowacenia Warty, zaliczanego do zlodowaceń środkowopolskich. Utwory fluwioglacjalne są wykształcone głównie w postaci piasków drobnoziarnistych, rzadziej piasków pylastych. Ich strop zalega na głębokości 0,3 - 0,8 m p.p.t. a grubość przekracza 4,7 m. Poniżej głębokości 0,8 - 0,9 m p.p.t. sypkie osady fluwiogiacjalne są nawodnione i budują warstwę wodonośną pierwszego poziomu wód podziemnych.

STAROSTWO
POWIATOWE W WOŁOMINIE
Wydział Budownictwa
05-200 Wołomin, ul. Piłsudskiego 3
tel. 787-43-01 w. 106, 107, 110, 114

2.6.2. Charakterystyka warunków hydrogeologicznych

W podłożu analizowanego terenu, w strefie głębokości do 5,0 m p.p.t. stwierdzono obecność jednej warstwy wodonośnej, zbudowanej ze słabo i średnio wodoprzepuszczalnych, sypkich gruntów wodnolodowcowych. Nawodnione piaski fluwiogiacjalne zalegają na głębokości przekraczającej 0,8 - 0,9 m p.p.t. Zwierciadło wód gruntowych ma charakter swobodny i stabilizuje się na rzędnej ok. 97,9 m n.p.m. Poziom zwierciadła wód gruntowych określony w wykonanych odwiertach badawczych jest zbliżony do stanu średniego. Uogólniona wartość współczynnika filtracji k_{10} piasków fluwioglacjalnych zmienia się od 1 do 8 m/d.

2.6.3. Charakterystyka podłoża budowlanego

Na podstawie przeprowadzonej analizy genezy oraz zróżnicowania stanu i litologii gruntów, w podłożu projektowanej sieci kanalizacji sanitarnej przebiegającej drodze dojazdowej ul. Piaskowej w miejscowości Lipinki, gmina Wołomin wyodrębniono dwie zasadnicze warstwy geotechniczne, charakteryzujące się odmiennymi cechami fizyko-mechanicznymi oraz zróżnicowaną wodoprzepuszczalnością.

2.7. Charakterystyka warstw geotechnicznych.

- **I warstwę geotechniczną** budują holoceńskie **grunty nasypowe,** wykształcone w postaci mieszaniny piasków różnoziamistych, humusowej substancji organicznej oraz okruchów gruzu i żużla. Utwory nasypowe zalegają w strefie przypowierzchniowej, tworząc warstwę o grubości 0,3 - 0,8 m. Z uwagi na lokalnie dużą zawartość substancji organicznej pochodzenia roślinnego nasypy są kwalifikowane do grupy gruntów słabonośnych a także gruntów o małej przydatności do formowania nasypów.
- **II warstwę geotechniczna** obejmuje sypkie grunty wodnolodowcowe, znajdujące się w stanie średnio zagęszczonym i zagęszczonym. Osady fluwiogiacjalne są reprezentowane przez piaski drobnoziarniste i pylaste. Ich obecność stwierdzono na głębokości przekraczającej 0,3 - 0,8 m p.p.t. Sypkie osady wodnolodowcowe charakteryzują się dobrą zagęszczalnością a także są kwalifikowane do grupy gruntów niewysadzinowych. Poniżej głębokości 0,8 - 0,9 m p.p.t. piaski fluwiogiacjalne są nawodnione i budują warstwę wodonośną pierwszego poziomu wód gruntowych.

Przestrzenny układ warstw geotechnicznych wyodrębnionych w podłożu projektowanej sieci kanalizacji sanitarnej, przebiegającej wzdłuż drogi dojazdowej ul. Piaskowej w miejscowości Lipinki, gmina Wołomin, przedstawiono na profilach wierceń badawczych prezentowanych w załączniku 2.

2.8. Wnioski.

- W podłożu projektowanej sieci kanalizacji sanitarnej przebiegającej wzdłuż drogi dojazdowej ul. Piaskowej w miejscowości Lipinki, gmina Wołomin, poniżej przypowierzchniowej warstwy holoceńskich gruntów nasypowych (l warstwa geotech.) o grubości dochodzącej do 0,8 m zalegają rodzime, plejstoceńskie osady mineralne, reprezentowane przez sypkie grunty wodnolodowcowe (II warstwa geotech.). Przestrzenne ukształtowanie warstw geotechnicznych wydzielonych w podłożu projektowanej inwestycji przedstawiono na kartach dokumentacyjnych wierceń badawczych zamieszczonych w załączniku 2.
- W w strefie głębokości do 5,0 m p.p.t. stwierdzono obecność jednej warstwy wodonośnej, zbudowanej ze słabo i średnio wodoprzepuszczalnych, sypkich gruntów wodnolodowcowych (II warstwa geotech.). Nawodnione piaski fluwioglacjalne zalegają na głębokości przekraczającej 0,8 - 0,9 m p.p.t. Zwierciadło wód gruntowych ma charakter swobodny i stabilizuje się na rzędnej ok. 97,9 m n.p.m. Poziom zwierciadła wód gruntowych określony w wykonanych odwiertach badawczych jest zbliżony do stanu średniego. Uogólniona wartość współczynnika filtracji k_{10} piasków fluwioglacjalnych zmienia się od 1 do 8 m/d.
- Sypkie grunty wodnolodowcowe (II warstwa geotech.) charakteryzują się dobrą zagęszczalnością i powinny być wykorzystane do wypełnienia wykopów przebiegających w podłożu drogi i chodników. Zasypywanie wykopów należy przeprowadzać warstwami o grubości dostosowanej do rodzaju sprzętu zagęszczającego. Nie należy wbudowywać do wykopów pod ulicami osadów nasypowych, które cechują się małą przydatnością do formowania nasypów.
- Zgodnie z klasyfikacją przedstawioną w Rozporządzeniu Ministra Transportu, Budownictwa i Gospodarki Morskiej z dnia 25 kwietnia 2012 r. projektowana sieć kanalizacji sanitarnej zlokalizowana w drodze dojazdowej do ul. Piaskowej w miejscowości Lipinki w gminie Wołomin kwalifikuje się do : II-kategorii geotechnicznej .

STAROSTWO
POWIATOWE W WOŁOMINIE
Wydział Budownictwa
05-200 Wołomin
tel. 787-43-01 w. 106, 107, 110, 114

mgr Marcin Grabiec
upr. geol. nr VII-1250

3. Projekt geotechniczny.

3.1. Prognoza zmian właściwości gruntów w czasie.

Zmiany podłoża gruntowego podczas prawidłowego wykonywania wykopów, odwodnienia i posadowienia sieci będą bardzo małe i niezauważalne ze względu na niewielkie obciążenia przekazywane na grunt.

Zmiany właściwości podłoża gruntowego w czasie dotyczyć będą wyłącznie strefy bezpośredniego oddziaływania obciążeń w strefie pod przewodem kanalizacji sanitarnej i wodociągowym. Nastąpi osiadanie, konsolidacja gruntu i ustabilizowanie się równowagi między obiektem i podłożem. Z uwagi na projektowanie posadowienia sieci na gruntach niespoistych zjawiska te ustąpią praktycznie po pierwszym pełnym obciążeniu konstrukcji. Projektowana wymiana spowoduje ujednolicenie odporu, rozłożenie równomierne naprężeń na strop gruntów podłoża co w efekcie doprowadzi do nieznacznych i równomiernych osiadań od obciążeń wywołanych przez sieci i studnie. Należy zwrócić szególną uwagę na przebieg sieci przez różne rodzaje gruntów o różnej odkształcalności.

3.2. Określenie obliczeniowych parametrów geotechnicznych.

Obliczeniowe parametry geotechniczne powinno przyjąć się na podstawie parametrów charakterystycznych przedstawionej w Dokumentacji Badań Podłoża Gruntowego mnożąc je przez współczynniki bezpieczeństwa. Parametry te należy skorelować z godnie z załącznikiem A do normy EN 1997 – 1:2004.

3.3. Określenie częściowych współczynników bezpieczeństwa.

Do obliczeń statycznych w związku z określaniem parametrów metodą B częściowe współczynniki bezpieczeństwa przyjęto:

Współczynniki materiałowe

- zmniejszający $\gamma = 0{,}90$
- zwiększający $\gamma = 1{,}10$
- Współczynnik korekcyjny $m = 0{,}81$

STAROSTWO POWIATOWE W WOŁOMINIE
Wydział Budownictwa
05-200 Wołomin, ul. Prądzyńskiego 3
tel. 7[illegible] 106, 107, 110, 114

Częściowe współczynniki bezpieczeństwa należy przyjąć zgodnie z załącznikiem B do normy EN 1997-1:2004.

3.4. Określenie oddziaływań gruntów.

W istniejących naturalnych warunkach klimatycznych, występujące w podłożu grunty nie powinny oddziaływać na projektowane kanały sanitarne. Z uwagi na okres zimowy trzeba zachować głębokość posadowienia poniżej 1,2 m ppt w celu ochrony przed przemarzaniem i pogorszeniem warunków gruntowych.

3.5. Przyjęcie modelu obliczeniowego projektowanego przekroju geotechnicznego.

Wielkości parametrów geotechnicznych oraz grubości warstw i rodzaju gruntów podano w załącznikach graficznych i w opisie warstw. Przyjęto model wyjściowy w postaci przewodu lub

studni kanalizacji sanitarnej posadowionego na podłożu o parametrach przyjętych w Dokumentacji Badań Podłoża Gruntowego. Dane te pozwolą na prawidłowe zaprojektowanie posadowienia.

3.6. Obliczenie nośności i osiadania podłoża gruntowego oraz ogólnej stateczności.

Nośność we wszystkich przekrojach sieci jest zachowana. W celu uniknięcia problemów zachowania stanu nośności, a szczególnie osiadań, zaleca się wzmocnione podłoża gruntowego w poziomie posadowienia studzien za pomocą stabilizacji spoiwami lub innej alternatywnej metody (np.: geosyntetyków i poduszek piaskowych).

Nie przewiduje się osiadań instalacji gdyż ciężar objętościowy instalowanych w gruncie rur wraz z wypełnieniem (tj około 1,0 Mg/m^3) jest mniejszy niż ciężar objętościowy usuniętego urobku (około 1,65-2,00 Mg/m^3). Dodatkowe obciążenie nie nastąpią. Różnice osiadań, które ewentualnie powstaną w trakcie instalowania sieci i ich eksploatacji zostaną zrekompensowane przez elastyczność i sprężystość przewodów, zastosowanie geosyntetyków oraz podsypki żwirowo-piaskowej, a w rzeczywistości nie będą miały znaczenia. To samo ma się w przypadku studzienek. Stateczność na obrót i przesuw jest zachowana.

3.7. Ustalenie danych niezbędnych do zaprojektowania fundamentów.

Roboty ziemne przy wykonywaniu kanalizacji należy prowadzić zgodnie z normą branżową PN B 10736 : " Wykopy otwarte dla przewodów wodociągowych i kanalizacyjnych " . Przykrycie sieci wodociągowej / naziom / dla rur PVC i PE ze względów wytrzymałościowych nie może być mniejsze niż 1,2 m / jeżeli rurociąg narażony jest na ruch uliczny /.

Zgodnie z PN-92/B-10735 minimalne przykrycie przewodu wynosi głębokość przemarzania + 0,2 m. / Przy mniejszych głębokościach przewód należy starannie ocieplić.

Rury kanalizacyjne ułożone będą na podsypce z piasku minimalnej gr. 0,15 m. Podsypka nie może zawierać ostrych kamieni , musi być starannie wystabilizowana i uformowana. Obsypka rurociągu jest konieczna , celem zagwarantowania rurze dostatecznego podparcia ze wszystkich stron. Zarówno obsypka jak i grunt ,którym będzie zasypywany kanał musi być starannie zagęszczany warstwami.

Wykopy prowadzone będą w warunkach odwodnienia. Należy zastosować odwodnienie technologiczne – igłofiltry.

STAROSTWO POWIATOWE W WOŁOMINIE
Wydział Budownictwa
05-200 Wołomin, ul. Prądzyńskiego 3
tel. 787-43-01 w. 106, 107, 110, 114

3.8. Specyfikacja badań niezbędnych do zapewnienia wymaganej jakości robót ziemnych i specjalistycznych robót geotechnicznych.

W celu uzyskania założeń projektowych dotyczących parametrów fizyko- mechanicznych zasypek gruntowych poniżej przedstawiono wymagania dla wykonania wykopów, wykonania i użytego materiałów do podsypek, obsypek i zasypek, wymaganych parametrów geotechnicznych oraz sposobu ich kontroli.

Wykonanie wykopów

Wykonywane wykopy realizować systematycznie, odcinkami o długości odpowiedniej do postępu

układania przewodów. Niedopuszczalne jest prowadzenia frontu robót wyprzedzającego znacznie układanie przewodów w gruncie.

Wykopy odkryte bezwzględnie zabezpieczyć przed opadami atmosferycznymi, a wodę, która dostanie się do wykopu natychmiast odpompować.

Zabezpieczenia wykopów

Wykopy do głębokości 1,2 m pod powierzchnią istniejącego terenu, jeśli pozwolą na to warunki gruntowe, można realizować w wykopach otwartych - niezabezpieczonych. Wykopy powyżej głębokości 1,2 m ppt należy realizować w osłonie systemowych rozpór zabezpieczających.

Podypka na gruncie rodzimym

Materiał na poduszkę piaskowo-żwirową oraz jednocześnie podsypkę pod rurę układać jedną warstwą o grubości (w zależności od stopnia plastyczności napotkanego podłoża gruntowego) od 20 do 30 cm. Jeśli posadowienie prowadzone jest na gruncie spoistym warstwę tą należy zagęszczać lekkim sprzętem do zagęszczeń: „skoczek" lub zagęszczarka do bruku - 10KG lub ręcznym sprzętem ubijającym

Uwaga: Lekki sprzęt zagęszczający jest niezbędny i konieczny ze względu na możliwość uplastycznienia spoistego podłoża rodzimego na skutek oddziaływania energii udaru.

Obsypki przewodów i studzienek

Zagęszczenia obsypek kontynuować za pomocą lekkiego sprzętu zagęszczającego tak aby nie uszkodzić przewodów sieci oraz ich połączeń. Zagęszczenie kontyuuować do osiągnięcia wymaganego przez projekt zagęszczenia.

Zasypki przewodów i studzienek

Zagęszczenia zasypek można wykonać za pomocą sprzętu zagęszczającego o większej masie stosując się do wytycznych:

- zasypki nakładać i zagęszczać kolejnymi po sobie warstwami.
- pierwsza warstwa (układana na rurze) musi mieć grubość minimum 30 cm. Warstwa ta powinna być zagęszczana sprzętem o tak dobranej masie i w taki sposób aby nie uszkodzić układanych przewodów.
- pozostałe warstwy układać warstwami co od 30 do 50 cm dobierając sprzęt wibracyjny w taki sposób, aby nie uszkodzić układanych przewodów oraz uzyskać wymagane zagęszczenie.

Zasypki z materiału - pospółki, wykonać do wierzchu wykopu lub do głębokości przynajmniej 0,5 m od górnej krawędzi wykopu. Dopuszcza się i zaleca zastosowanie materiału piaszczystego z budowy do wykonania zasypek wykopów w miejscach trawników, zieleni, po spełnieniu odpowiednich warunków zagęszczenia.

STAROSTWO POWIATOWE W WOŁOMINIE Wydział Budownictwa 05-200 Wołomin, ul. Prądzyńskiego 107/110, 114 tel. 787-2400

Wymagania materiałowe

Grunt na zastosowanie do wbudowania i wykorzystania jako podsypki, obsypki i zasypki przewodów sieci sanitarnych i wodociągowych powinien spełniać następujące wymagania:

Posiadać cechy gruntu:

- niewysadzinowego
- niepęczniejącego

- różnoziarnistego
- dobrze zageszczalnego (o wilgotności naturalnej bliskiej wilgotności optymalnej)
- brak domieszek
- brak zanieczyszczeń organicznych
- brak frakcji kamienistej (ze względu na możliwość uszkodzenia przewodu)

Wymagane parametry geotechniczne

Wymagany wskaźnik zageszczenia Is dla:

- podsypek i obsypek — Is > 0,98

zasypek:

- dla terenów zielonych i trawników — $I_s > 0,95$
- dla chodników - $I_s > 0,97$
- dla dróg i parkingów — Is > 0,98 lub Is > 1,00

Odbiory geotechniczne

Podczas odbiorów geotechnicznych w ramach nadzoru geotechnicznego należy kontrolować jakość wykonanych robót oraz zgodność materiału z wymaganiami projektu. Badania wykonywać przy użyciu standardowych metod badawczych

- badania szpilką geotechniczną
- wierceń penetracyjnych świderm okienkowym z makroskopowym rozpoznawaniem gruntów
- badanie stopnia zagęszczenia sondą dynamiczną lekką DPL
- badania stopnia plastyczności za pomocą sondy ścinającej z końcówką krzyżakową FVT

Wyniki odbiorów przedstawić w raportach geotechnicznych.

3.9. <u>Określenie szkodliwości oddziaływań wód gruntowych na obiekt budowlany i sposób przeciwdziałania tym zagrożenią.</u>

STAROSTWO POWIATOWE W WOŁOMINIE Wydział Budownictwa 05-200 Wołomin, ul. Prądzyńskiego 3 tel. 761-89-00 fax 761-89-10, 114

Oddziaływania takie nie nastąpią podczas prawidłowego wykonawstwa sieci kanalizacji sanitarnej. Odwodnienie powierzchniowe będzie wymagane, po to, aby nie dopuścić do zmiany stanu gruntów w dnie wykopów pod wpływem napływającej wody. Odwodnienie głębszych wykopów może wymagać prowadzenia odwodnienia napiętego poziomu wodonośnego, aby nie dopuścić do utraty stateczności wykopu i przebicia hydraulicznego. Roboty odwodnieniowe należy prowadzić w sposób sprawny, tak aby zdepresjonowanie poziomu wody trwało jak najkrócej.

W trakcie realizacji prac odwodnieniowych w zależności od typu prowadzonego sposobu odwodnienia może być wymagane prowadzenie monitoringu wód poziemnych, aby oddziaływanie odwodnienia nie spowodowało szkód w otoczeniu wykopów.

3.10. <u>Określenie zakresu niezbędnego monitorowania wybudowanego obiektu budowlanego, obiektów sąsiadujących i otaczającego gruntu, niezbędnego do rozpoznania zagrożeń mogących wystąpić w trakcie robót budowlanych lub w ich wyniku w czasie użytkowania obiektu.</u>

Wykonać kontrolę geodezyjną osiadań po posadowieniu przewodu kanalizacji sanitarnej, w ramach standardowych przeglądów budowlanych, odbiorów geotechnicznych wykopów oraz podsypek i

zasypek gruntowych.

Ze względu na to, że zaprojektowanie i wybudowanie sieci kanalizacji jest wynikiem współpracy wielu branżystów, wymagane będzie spełnienie szeregu warunków zawartych w poszczególnych specyfikacjach branżowych dotyczących wyrobów jak i wykonawstwa robót i eksploatacji obiektu.

3.11. Podsumowanie, wnioski i zalecenia.

- Instalacje zewnętrzne - sieci zalicza się do drugiej kategorii geotechnicznej. W podłożu występują proste warunki gruntowe. Schemat budowy geologicznej przedstawiono w załącznikach.
- Zdobyte doświadczenie na podobnych realizacjach w złożonych warunkach gruntowych na terenie gminy Wołomin pozwala w optymalny - bezpośredni sposób posadowienia przewodów sieci, pod czujnym okiem nadzoru geotechnicznego.
- Realizację prac prowadzić z odbieraniem poszczególnych odcinków wykopów w ramach ścisłego nadzoru geotechnicznego.
- Grunty w dnie wykopów należy chronić przed wpływem długotrwałych, niekorzystnych warunków atmosferycznych (intensywne opady, roztopy) oraz przed przemarzaniem, aby nie pogorszyć parametrów wytrzymałościowych.
- Odwodnienie powierzchniowe jest bezwzględnie wymagane, aby nie dopuścić do zmiany stanu gruntów w dnie wykopów oraz wód z opadów atmosferycznych - głównie deszczów nawalnych.
- Podczas realizacji budowy i napotkania trudniejszych niż udokumentowane warunki gruntowo-wodne przez wykonawcę robót i nadzór geotechniczny należy zastosować rozwiązania wzmacniające podłoże gruntowe np.: za pomocą poduszek piaskowo- żwirowych na geotkaninie, stabilizacji spoiwami hydraulicznymi i in.
- Dopuszcza się i zaleca zastosowanie materiału piaszczystego z budowy do wykonania zasypek wykopów, po dopuszczeniu i spełnieniu odpowiednich warunków zagęszczenia.

STAROSTWO POWIATOWE W WOŁOMINIE Wydział Budownictwa 05-200 Wołomin, ul. Prądzyńskiego 3 tel. 787 42-11 w. 106 fax 787 42-14

mgr Marcin Grablec
upr. geol. nr VII-1250

Załączniki

ZAŁĄCZNIK 1. - MAPA DOKUMENTACYJNA

ZAŁĄCZNIK 2. - KARTY DOKUMENTACYJNE WIERCEŃ BADAWCZYCH

STAROSTWO
POWIATOWE W WOŁOMINIE
Wydział Budownictwa
05-200 Wołomin, ul. Prądzyńskiego 3
tel. 787-431-01 w. 106, 107, 110, 114

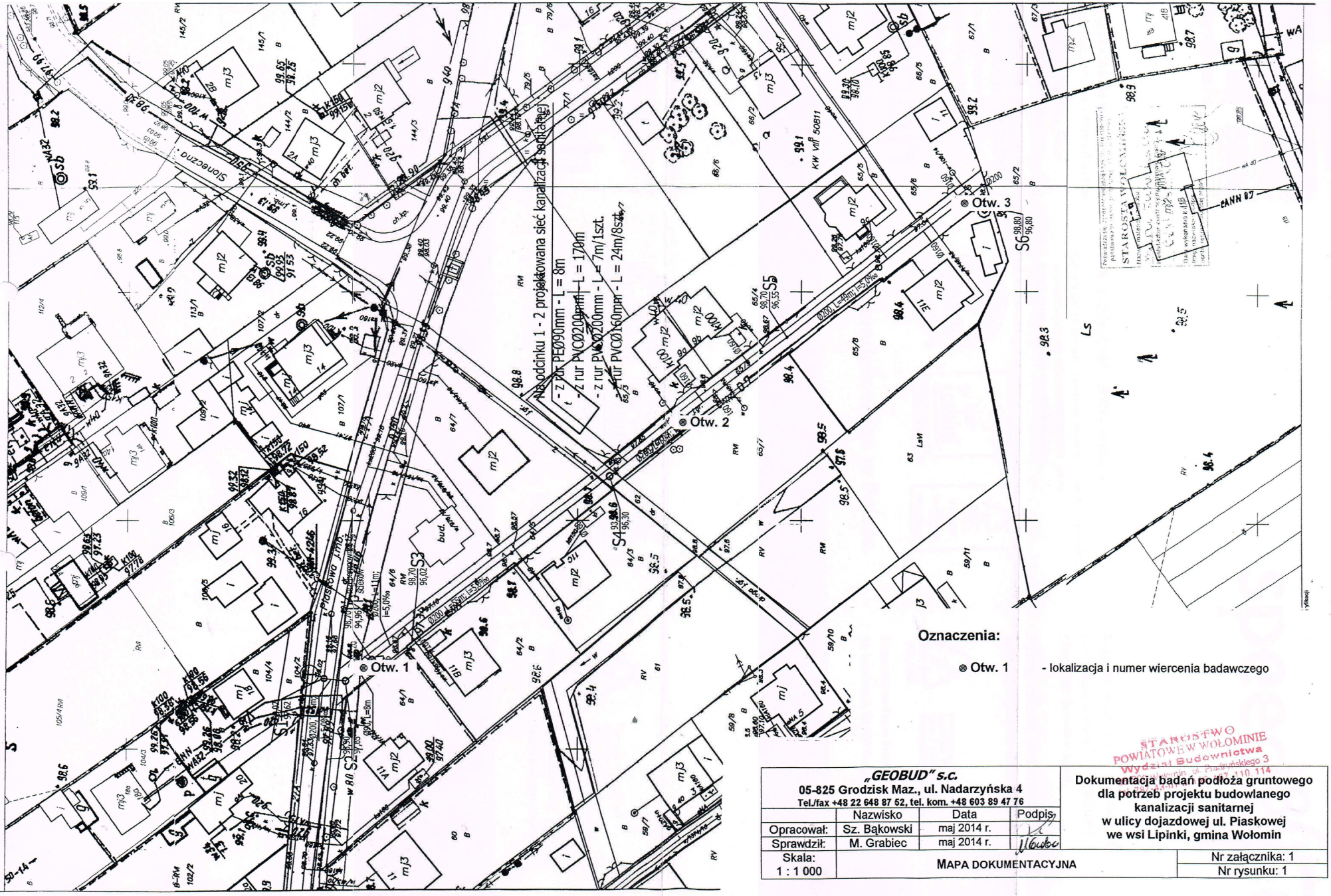

„GEOBUD" s.c. 05-825 Grodzisk Maz., ul. Nadarzyńska 4 Tel./fax +48 22 648 87 52, tel. kom. +48 603 89 47 76				Dokumentacja badań podłoża gruntowego dla potrzeb projektu budowlanego kanalizacji sanitarnej w ulicy dojazdowej ul. Piaskowej we wsi Lipinki, gmina Wołomin
	Nazwisko	Data	Podpis	
Opracował:	Sz. Bąkowski	maj 2014 r.		
Sprawdził:	M. Grabiec	maj 2014 r.		
Skala: 1 : 1 000	MAPA DOKUMENTACYJNA			Nr załącznika: 1 Nr rysunku: 1

STAROSTWO POWIATOWE W WOŁOMINIE
Wydział Budownictwa

162

"GEOBUD" s.c. Grodzisk Maz., ul. Nadarzyńska 4	**KARTA OTWORU GEOTECHNICZNEGO** **Profil numer 1.**	Zał.Nr.: 2 Wiertnica:

Miejscowość: Lipinki Gmina: Wołomin Powiat: wołomiński Województwo: mazowieckie	Obiekt: Kanał sanitarny Inwestor: Wiercenie wykonał: "GEOBUD" s.c. Dozor geologiczny: mgr M. Grabiec	System wiercenia: okrętny Rzędna: 98.80 m Skala 1 : 25 — Data wiercenia: 2014-05-08

Wiercenie	Głębokość zwierciadła wody [m.p.p.t]	Stratygrafia	Profil litologiczny [m]	Przelot [m]	Opis litologiczny	Warstwa geotechniczna	Symbol gruntu	Stan gruntu	Wilgotność
1		2	3	5	6	7	8	9	10
		Holocen			Nasyp żużlowo-piaszczysty, z domieszką gruzu i humusu, ciemnoszary	I	NN		mw
				0.30	Piasek drobny, szaro-żółty, wodnolodowcowy				w
	0.90		1.0	0.90	Piasek drobny, żółto-szary, wodnolodowcowy		Pd		
			2.0	1.90	Piasek pylasty, żółto-szary, wodnolodowcowy		Pπ	szg	
		Czwartorzęd / Plejstocen	3.0	2.70	Piasek drobny, miejscami zapylony, żółto-szary, wodnolodowcowy	II	Pd		nw
			4.0	4.20	Piasek drobny ze żwirem, jasnoszary, wodnolodowcowy				
				4.60	Piasek drobny, żółto-szary, wodnolodowcowy				
			5.0	5.00					

STAROSTWO POWIATOWE W WOŁOMINIE
Wydział Budownictwa
05-200 Wołomin, ul. Prażmowskiego 3
tel. 78 [illegible] 31 w. 106, 107, 110, 114

Rysunek wykonano programem "GeoStar"

"GEOBUD" s.c. Grodzisk Maz., ul. Nadarzyńska 4	**KARTA OTWORU GEOTECHNICZNEGO** **Profil numer 2.**	Zał.Nr.: 2 Wiertnica:

Miejscowość: Lipinki Gmina: Wołomin Powiat: wołomiński Województwo: mazowieckie	Obiekt: Kanał sanitarny Inwestor: Wiercenie wykonał: "GEOBUD" s.c. Dozor geologiczny: mgr M. Grabiec	System wiercenia: okrętny Rzędna: 98.70 m Skala 1 : 20 — Data wiercenia: 2014-05-08

Wiercenie	Głębokość zwierciadła wody [m.p.p.t]	Stratygrafia	Profil litologiczny [m]	Przelot [m]	Opis litologiczny	Warstwa geotechniczna	Symbol gruntu	Stan gruntu	Wilgotność
1		2	3	4	6	7	8	9	10
		Holocen			Nasyp żużlowo-piaszczysty z domieszką gruzu i kruszywa, ciemnoszary	I	NN	szg	mw
				0.20	Nasyp piaszczysto-humusowy, ciemnoszary				w
				0.60	Piasek drobny, jasnobrązowy, wodnolodowcowy	II	Pd		nw
	0.80			0.80	Piasek drobny, żółto-szary, wodnolodowcowy				
			1.0	1.20	Piasek drobny ze żwirem, żółto-szary, wodnolodowcowy		Pd+Ż		
		Czwartorzęd		1.40	Piasek drobny, przewarstwiony piaskiem pylastym, szary, wodnolodowcowy		Pd		
		Plejstocen	2.0	2.10	Piasek drobny, zagliniony, jasnoszary, wodnolodowcowy				
			3.0	2.80	Piasek drobny, jasnoszary, wodnolodowcowy				
				3.50					

STAROSTWO POWIATOWE W WOŁOMINIE
Wydział Geodezji i Gospodarki Nieruchomościami
05-200 Wołomin, ul. Prądzyńskiego 3
tel. 787-43-01 w. 106, 107, 110, 114

Rysunek wykonano programem "GeoStar"

"GEOBUD" s.c. Grodzisk Maz., ul. Nadarzyńska 4	**KARTA OTWORU GEOTECHNICZNEGO** **Profil numer 3.**	Zał.Nr.: 2 Wiertnica:

Miejscowość: Lipinki Gmina: Wołomin Powiat: wołomiński Województwo: mazowieckie	Obiekt: Kanał sanitarny Inwestor: Wiercenie wykonał: "GEOBUD" s.c. Dozor geologiczny: mgr M. Grabiec	System wiercenia: okrętny Rzędna: 98.80 m Skala 1 : 15 — Data wiercenia: 2014-05-08

Wiercenie	Głębokość zwierciadła wody [m.p.p.t]	Stratygrafia	Profil litologiczny [m]	Przelot [m]	Opis litologiczny	Warstwa geotechniczna	Symbol gruntu	Stan gruntu	Wilgotność
1		2	3	4	5	6	7	8	9	10
		Holocen			Nasyp piaszczysto-gruzowy, brązowo-szary	I	NN	szg	mw
				0.40	Nasyp piaszczysto-humusowy, ciemnoszary				w
	0.90		1.0	0.80	Piasek drobny, szaro-żółty, wodnolodowcowy	II	Pd		nw
				1.40	Piasek drobny ze żwirem, żółto-szary, wodnolodowcowy		Pd+Ż		
		Czwartorzęd / Plejstocen	2.0	1.60	Piasek drobny, zapylony, jasnoszary, wodnolodowcowy		Pd		
			3.0	3.00					

STAROSTWO POWIATOWE W WOŁOMINIE
Wydział Budownictwa
05-200 Wołomin, ul. Prazyńskiego 3
tel. 787 43-01 w. 106, 107, 110, 114

Rysunek wykonano programem "GeoStar"

Oznaczenia do profilów i przekrojów

Rodzaj gruntu		
	KO	*Otoczaki*
	Ż	*Żwir*
	Po	*Pospółka*
	Pr	*Piasek gruby*
	Ps	*Piasek średni*
	Pd	*Piasek drobny*
	Pп	*Piasek pylasty*
	Żg	*Żwir gliniasty*
	Pog	*Pospółka gliniasta*
	Pg	*Piasek gliniasty*
	Пp	*Pył piaszczysty*
	П	*Pył*
	Gp	*Glina piaszczysta*
	G	*Glina*
	Gп	*Glina pylasta*
	Gpz	*Glina piaszczysta zwięzła*
	Gz	*Glina zwięzła*
	Gпz	*Glina pylasta zwięzła*
	Ip	*Ił piaszczysty*
	I	*Ił*
	Iп	*Ił pylasty*
	H	*Grunt próchniczy*
	Nmp	*Namuł piaszczysty*
	Nmg	*Namuł gliniasty*
	T	*Torf*
	Gy	*Gytia*
	NN	*Nasyp niekontrolowany*
	NB	*Nasyp budowlany*

Stan gruntu		
wilgotność	*suchy*	s
	mało wilgotny	mw
	wilgotny	w
	zawodniony	nw
konsystencja	*zwarty*	zw
	półzwarty	pzw
	twardoplastyczny	tpl
	plastyczny	pl
	miękkoplastyczny	mpl
	płynny	pł
zagęszczenie	*luźny*	ln
	średnio zagęszczony	szg
	zagęszczony	zg

STAROSTWO POWIATOWE W WOŁOMINIE
Wydział Budownictwa
05-200 Wołomin, ul. Prądzyńskiego 3
tel. 787-32-01 w. 106, 107, 110, 114

Otw. 1 — *numer otworu badawczego*
155,7 — *rzędna otworu badawczego*

Poziom wody:

ustalony

nawiercony

Symbole dodatkowe:

+	*domieszki innego gruntu*
//	*drobne przewarstwienia*
/	*grunty na granicy rodzajów*
	sączenia