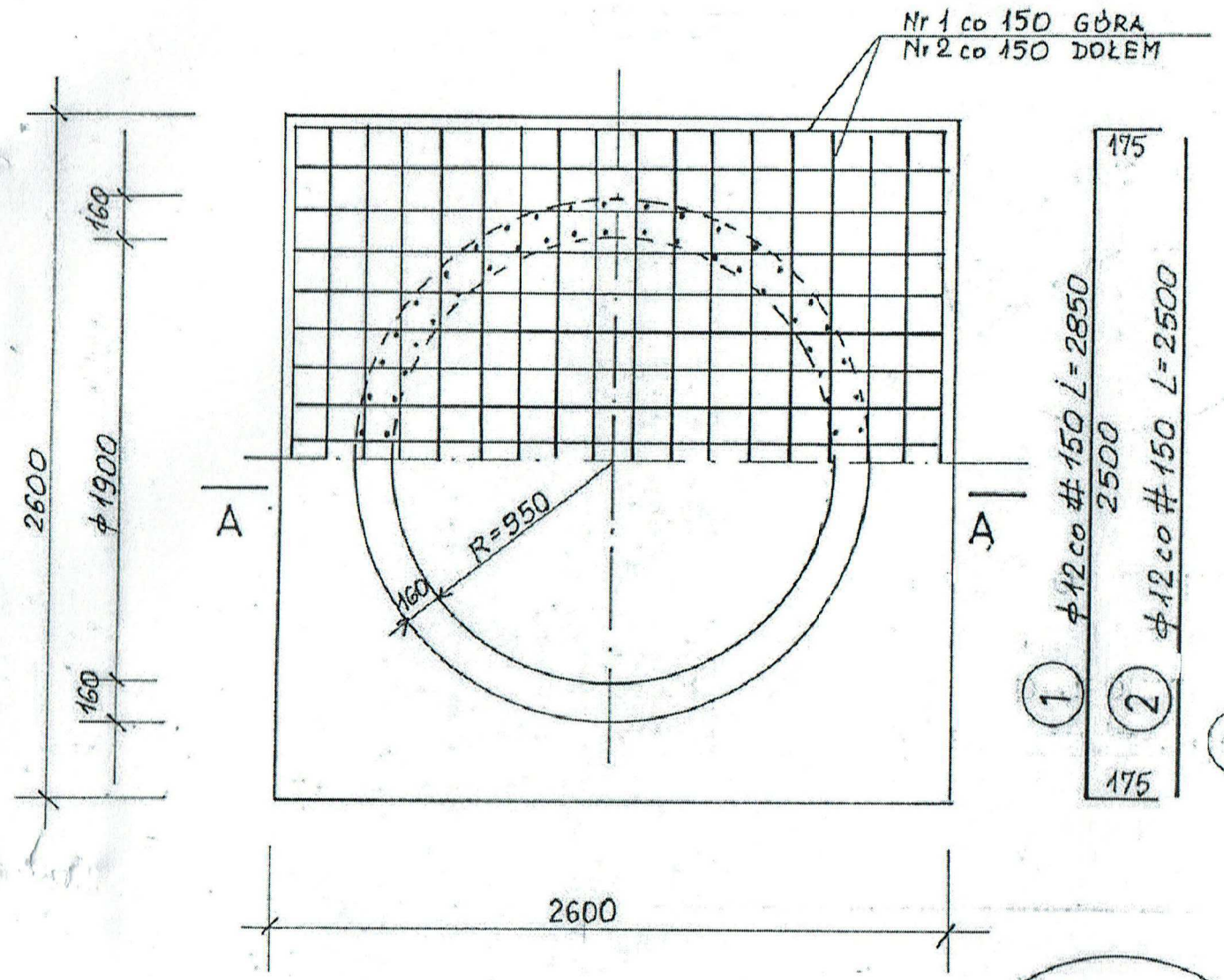

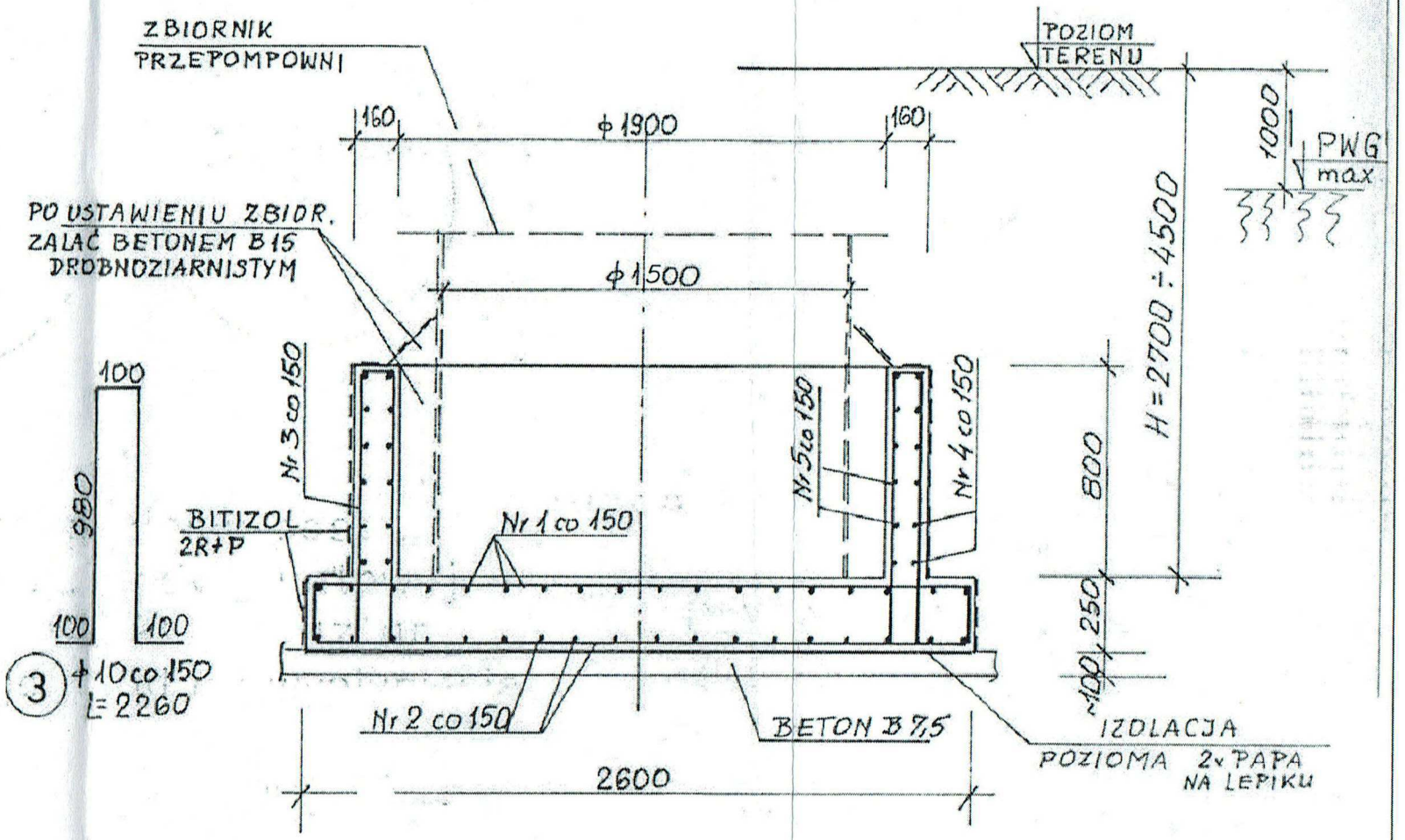

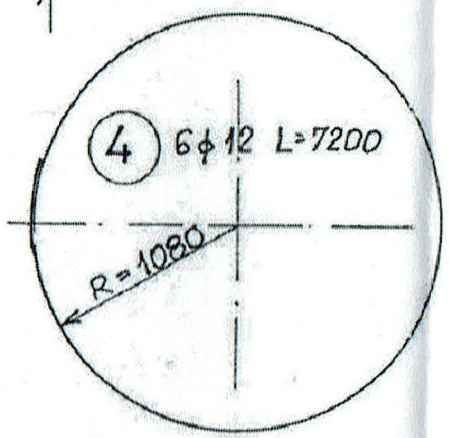

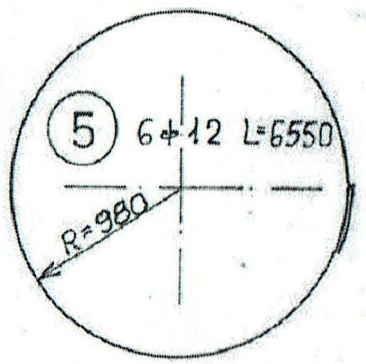

BETON B 15

STAL KL A II 18G2

Nr	ϕ mm	Długość cm	Ilość szt	Długość całk. m 18G2 ϕ10	ϕ12
1	12	285	36		102,6
2	12	250	36		90,0
3	10	226	44	99,5	
4	12	720	6		43,2
5	12	655	6		39,3
Razem			m	99,5	275,1
Masa jedn.			kg/m	0,617	0,888
Masa stali			kg	61,5	244,3

Uwaga: Dla innego poziomu posad. zbiornika i poziomu wody gruntowej należy dopasować wielkość oraz gr. płyty sprawdzając fund. na wypłyniecie

STAROSTWO POWIATOWE W WOŁOMINIE
Wydział Budownictwa
05-200 Wołomin, ul. Prądzyńskiego 33
tel. 787-43-01 w 106 107

NAZWA OPRACOWANIA	*BUDOWA SIECI KANALIZACJI SANITARNEJ GRAWITACYJNEJ WRAZ Z ODGAŁĘZIENIAMI, TŁOCZNEJ, PRZEPOMPOWNI ŚCIEKÓW WRAZ Z ZASILANIEM ENERGETYCZNYM I SZAFĄ STEROWNICZĄ W ULICACH MIŃSKIEJ I RACŁAWICKIEJ W MIEJSCOWOŚCI MAJDAN W GMINIE WOŁOMIN*
ADRES BUDOWY	*Działki nr ew. 248, 291, 315/2, 339/1, 347/8, 347/10, 348/1, 269/4 w obrębie ewid. Majdan w jedn. ewid. gmina Wołomin, pow. wołomiński woj. mazowieckie*
INWESTOR	***PWiK Sp.zo.o. ul. Graniczna 1; 05-200 Wołomin***
NAZWA RYSUNKU	**FUNDAMENT POD ZBIORNIK PRZEPOMPOWNI**
PROJEKTANT:	*inż. Hanna Szustecka ,upr. bud. nr 57/90/Sk-ce*
PODPIS	

Aktualizacja Lipiec 2015r.

~~Data opr.: Kwiecień 2015r.~~

Branża sanitarna	Skala: 1:20
Faza oprac. Proj.Budow.	Nr Rys : 24A/E

PROJEKTANT
inż. Hanna Szustecka
upr. bud. w zakr. inst. sanit.
57/90 Sk-ce

Poz.	Wyszczególnienie	Ilość	Materiał
1	Złącze kablowe ZK1/SL1 projekt i wykonanie PGE Dystrybucja S.A.	–	standard
2	Przyłącze energetyczne – kabel YAKXS projekt i wykonanie PGE Dystrybucja S.A.	–	standard
3	Wewnętrzna linia zasilająca	L=1(4)m	kabel YKYx10
4	Szafka sterownicza 1000x800x300	1kpl.	obudowa z tworzywa
5	Cokół systemowy 600x250x800	1kpl.	beton C12/15 obudowa z tworzywa
6	Kable sterownicze studni pomiarowej	L=7(10)m	standard
~~7~~	~~Ogrodzenie~~	~~1kpl.~~	~~stal~~
8	Zbiornik ∅ 1200mm	1kpl.	polimerobeton
9	Króciec tłoczny DN100 mm	1szt.	stal kwasoodporna
10	Łańcuch uszczelniający	2szt.	guma
	Przepływomierz DN100 w wersji rozdzielczej	1kpl.	standard
11.1	Czujnik przepływu kołnierzowy PN16		
11.2	Przetwornik sygnału umieszczony w szafie sterowniczej		
12	Zasuwa odcinająca nożowa DN100mm	2szt.	standard
13	*Drabina*	1szt.	stal kwasoodporna
14	*Właz kanałowy D400 ∅ 600mm*	1szt.	żeliwo z wypeł. betonowym
15	*Podpora*	3szt.	stal kwasoodporna

Rzut

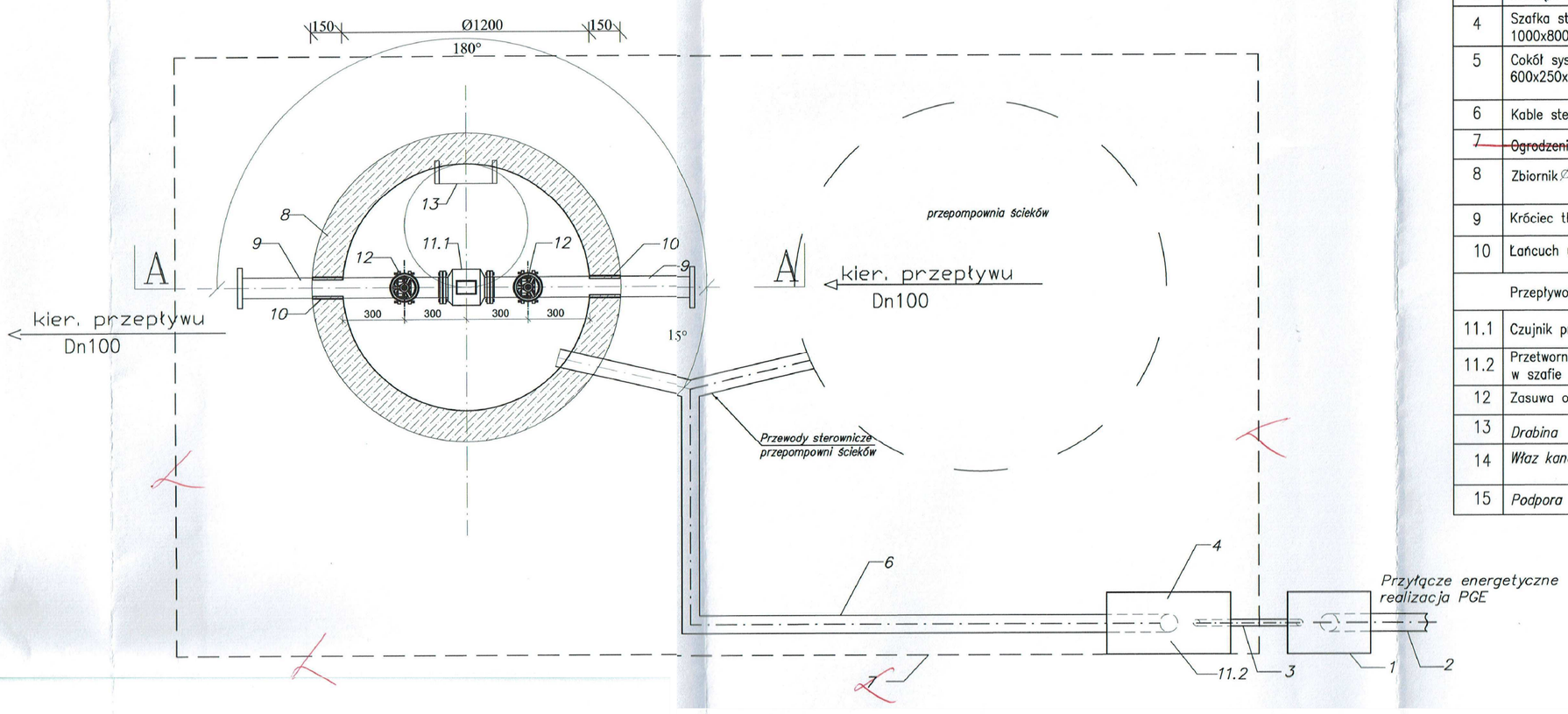

Uwaga! Ogrodzenie nie będzie realizowane 20.10.2015r.

PROJEKTANT
inż. Hanna Szustecka
upr. bud. w zakr. inst. sanit.
Nr 57/90 Sk-ce

Przekrój A–A

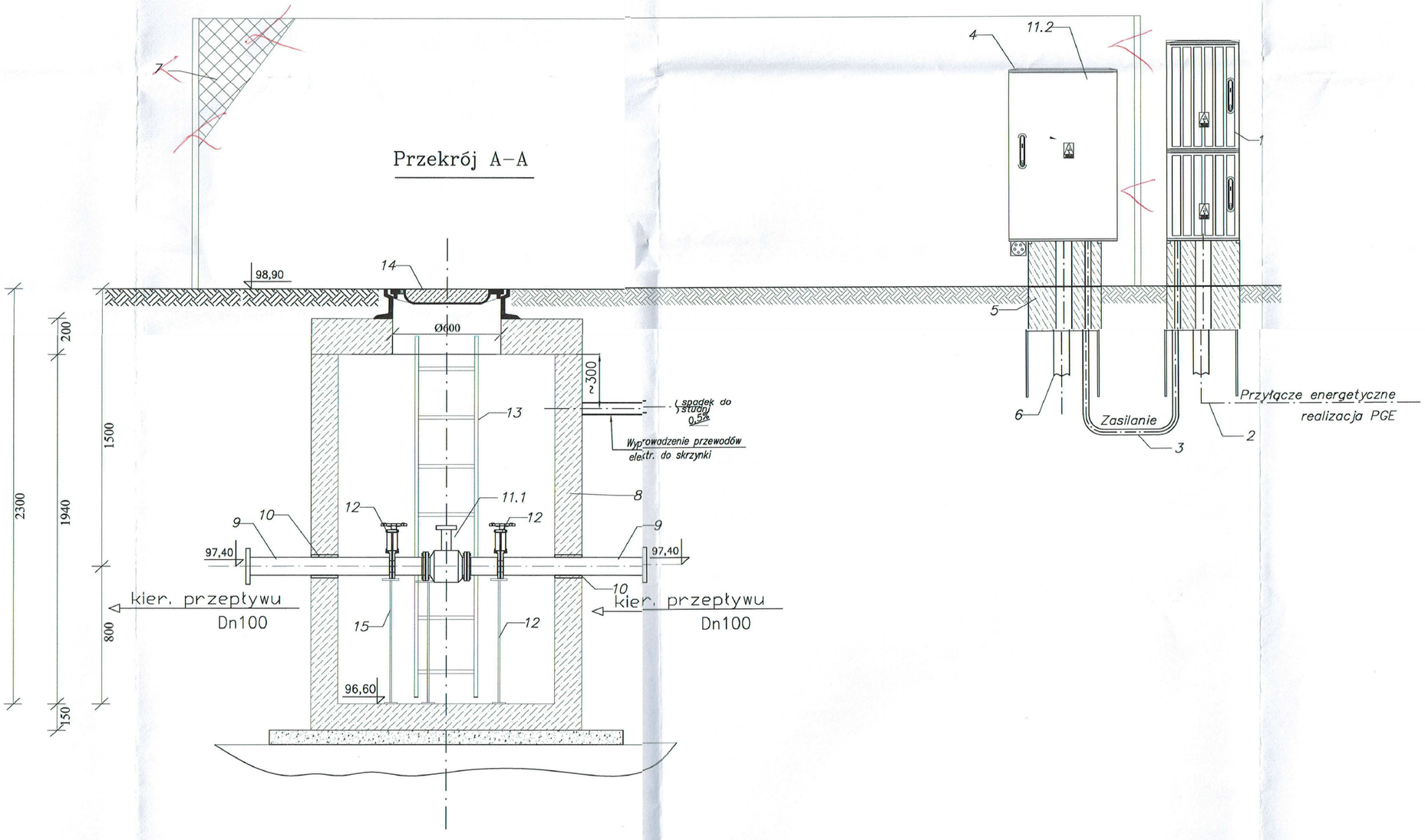

STAROSTWO POWIATOWE W WOŁOMINIE
Wydział Budownictwa
05-200 Wołomin, ul. Prądzyńskiego 12
tel. 787-43-01 w. 106, 107

NAZWA OPRACOWANIA	*BUDOWA SIECI KANALIZACJI SANITARNEJ: GRAWITACYJNEJ WRAZ Z ODGAŁĘZIENIAMI, TŁOCZNEJ, PRZEPOMPOWNI ŚCIEKÓW WRAZ Z ZASILANIEM ENERGETYCZNYM I SZAFĄ STEROWNICZĄ W ULICACH MIŃSKIEJ I RACŁAWICKIEJ W MIEJSCOWOŚCI MAJDAN W GMINIE WOŁOMIN*
ADRES BUDOWY	*Działki nr ew. 248, 291, 315/2, 339/1, 347/8, 347/10, 348/1, 269/4 w obrębie ewid. Majdan w jedn. ewid. gmina Wołomin, pow. wołomiński woj. mazowieckie*
INWESTOR	***PWiK Sp.zo.o. ul. Graniczna 1; 05-200 Wołomin***
NAZWA RYSUNKU	**RYS. STUDNI POMIAROWEJ** aktualizacja lipiec 2015r.
PROJEKTANT:	***inż. Hanna Szustecka ,upr. bud. nr 57/90/Sk-ce*** PROJEKTANT inż. Hanna Szustecka upr. bud. w zakr. Nr 57/90 Sk-ce
	~~Data opr.: Kwiecień 2015r.~~
	Branża sanitarna — Skala: 1:20
	Faza oprac.: Proj. Budow. — Nr Rys.: 25A/B
PODPIS	

STUDNIA ZASUW : Sz

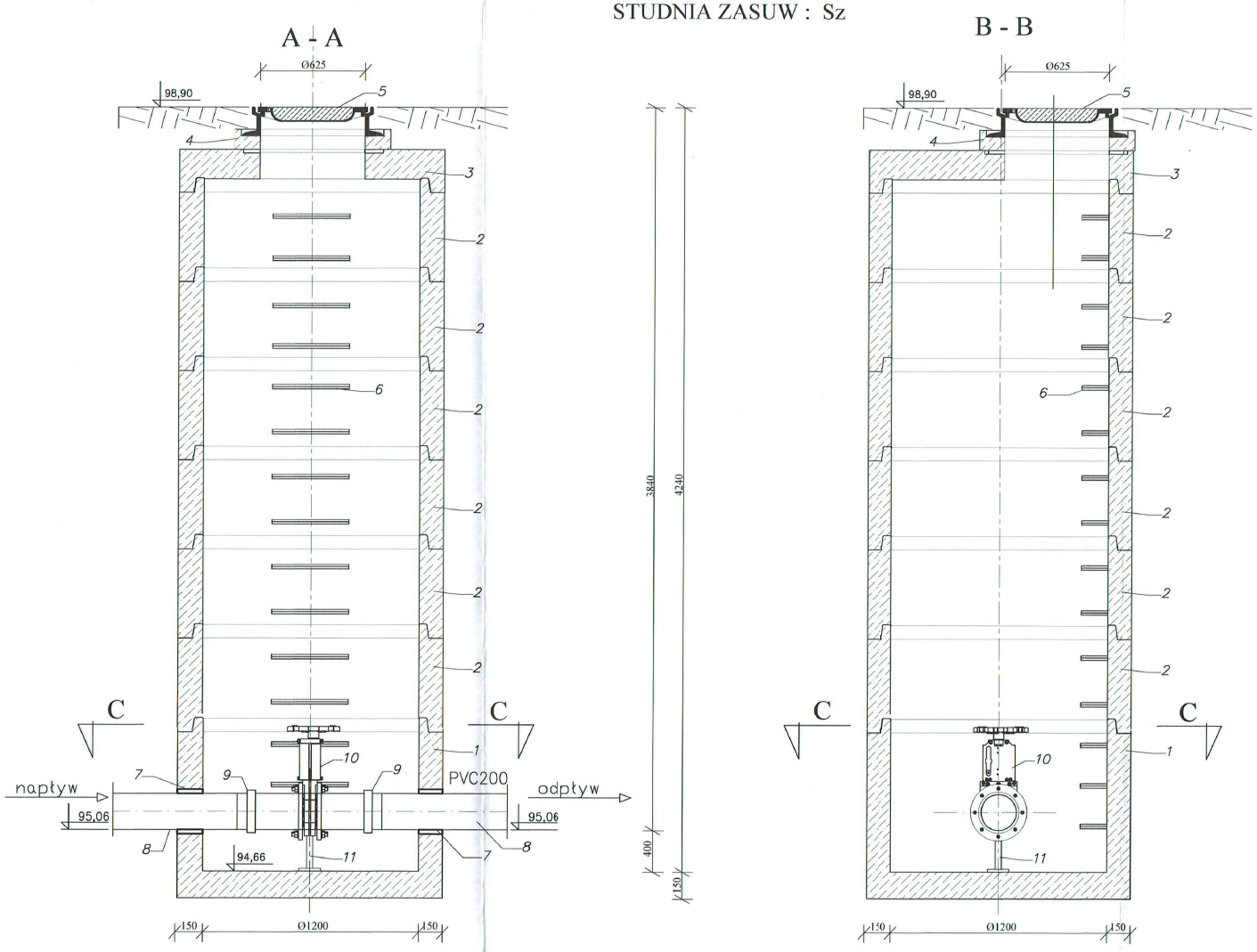

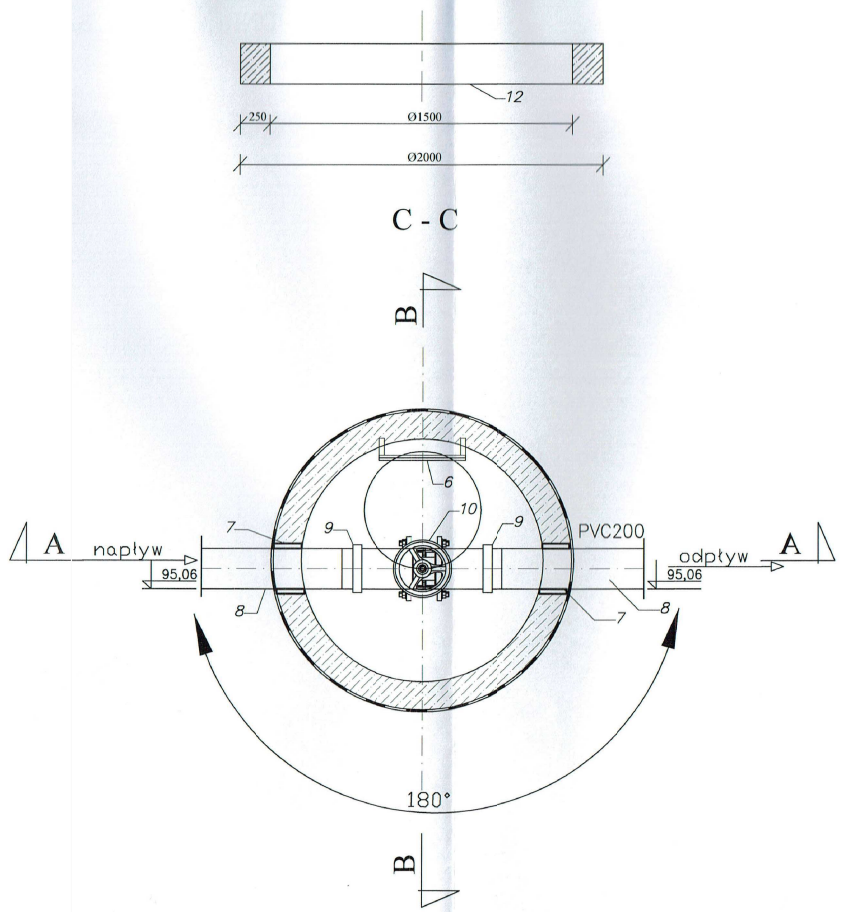

LEGENDA:

WSZYSTKIE ELEMNTY PREFABRYKOWANE BETONOWE Z BETONU KLASY B45, WODOODPORNE, MROZOODPORNE WG. PN-88/B-06250; DIN 1045, DIN 4281.WYMIARY PODANO W [mm]

1. Dno studzienki betonowe Ø1200 mm, h=1000mm
2. Kręgi betonowe Ø1200 mm, h=500 mm
3. Płyty pokrywowe betonowe, h=210mm
4. Pierścienie dystansowe betonowe h=100mm
5. Właz kanałowy , żeliwny z wypełnieniem betonowym typu ciężkiego D-400 z uszczelką gumową i zamknięciem z blokadą zabezp. przed kradzieżą
6. Stopnie żeliwne do strudzienek kontrolnych wg. PN-64/B-74086
7. Uszczelka DN200 mm
8. Złącze PVCØ200mm
9. Króciec FW DN200mm
10. Zasuwa nożowa DN200mm
11. Podpora
12. Pierścień odciażający żelbetowy

UWAGI:

- Studzienki wykonać zgodnie z PN-92/B-10729; PN-92/B-10735
- Zwieńczenie studzienki wykonać zgodnie z PN-93/B-74124; EN 124:1085
- Posadownienie studzienek kanalizacyjnych wykonać na warstwie betonu C12/15, gr 10 cm
- Przy zamówieniu rur u Producenta, należy zamówić w komplecie odpowiednie przejście szczelne
- Łączenie prefabrykowanych elementów studzienek przy użyciu uszczelek gumowych , wykonanych zgodnie z DIN 4034 cz.1
- Wymiary prostek dostosować do wymiarów rzeczywistych na budowie przy montażu

STAROSTWO PAWIATOWE W WOŁOMINIE
Wydział Budownictwa
05-200 Wołomin, ul. Prażyńskiego 3
tel. 11-22-32 w. 106 107 110, 114

NAZWA OPRACOWANIA	*BUDOWA SIECI KANALIZACJI SANITARNEJ : GRAWITACYJNEJ WRAZ Z ODGAŁĘZIENIAMI , TŁOCZNEJ , PRZEPOMPOWNI ŚCIEKÓW WRAZ Z ZASILANIEM ENERGETYCZNYM I SZAFĄ STEROWNICZĄ W ULICACH MIŃSKIEJ I RACŁAWICKIEJ W MIEJSCOWOŚCI MAJDAN W GMINIE WOŁOMIN*
ADRES BUDOWY	*Działki nr ew. 248, 291, 315/2, 339/1, 347/8, 347/10, 348/1, 269/4 w obrębie ewid. Majdan w jedn. ewid. gmina Wołomin, pow. wołomiński woj. mazowieckie*
INWESTOR	***PWiK Sp.zo.o. ul. Graniczna 1; 05-200 Wołomin***
NAZWA RYSUNKU	**RYS. STUDNI ZASUW**
PROJEKTANT:	***inż. Hanna Szustecka ,upr. bud. nr 57/90/Sk-ce***
PODPIS	

aktualizacja lipiec 2015

PROJEKTANT
inż. Hanna Szustecka
upr. bud. w zakł. ant. sanit.
nr 57/90 Sk-ce

Data opr.: Kwiecień 2015r.	
Branża sanitarna	Skala: 1:20
Faza opracow. Proj. Budow.	Nr Rys : 26 A/B

108

A - A

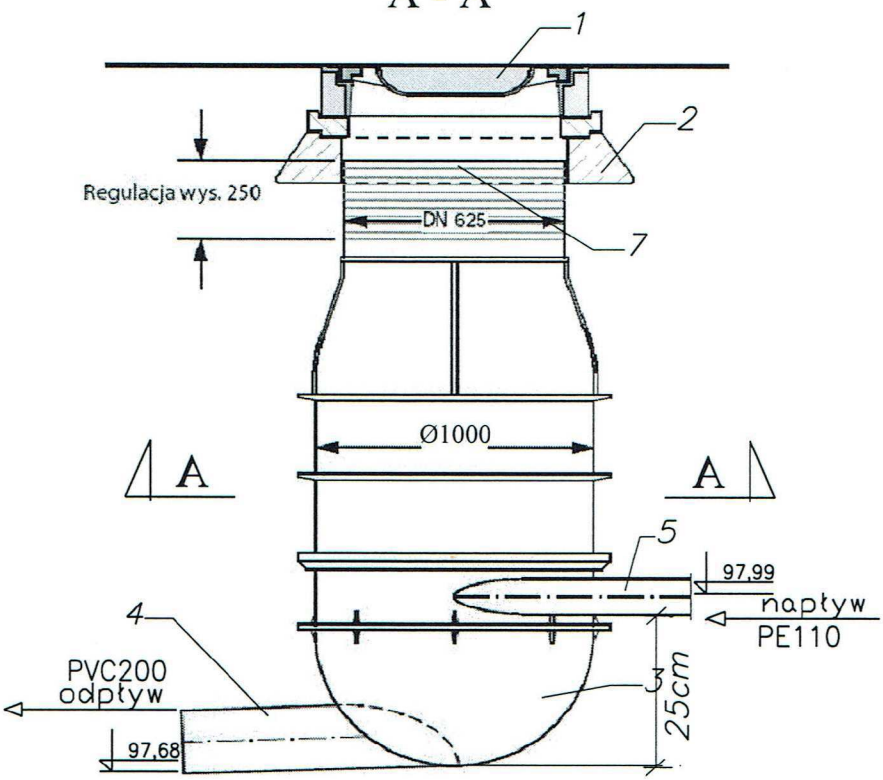

B -B

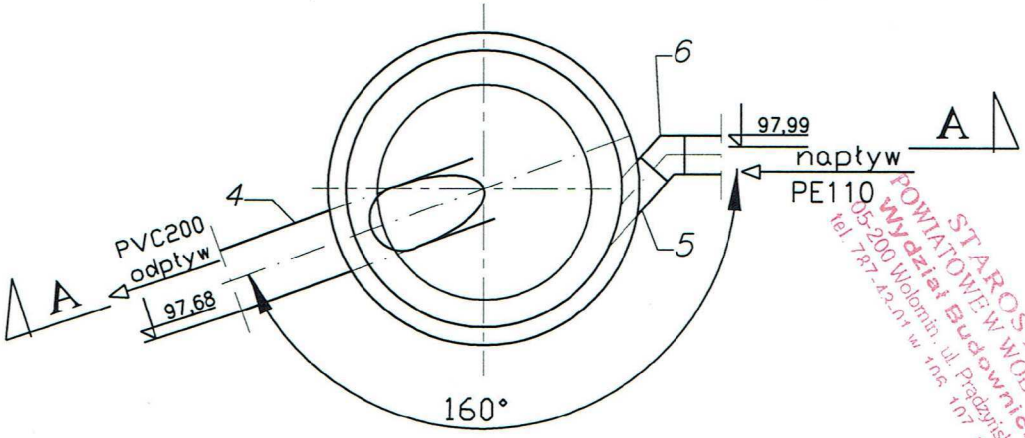

STAROSTWO POWIATOWE W WOŁOMINIE
Wydział Budownictwa
05-200 Wołomin, ul. Prądzyńskiego
tel. 787-43-01 w. 106, 107, 110

LEGENDA
1. Właz typu ciężkiego D-400 z wypełnieniem betonowym
2. Betonowy pierścień odciążający
3. Podstawa studni okrągła z dnem DN1000 bez kinety
4. Złącze odpływu PVC Ø200mm
5. Złącze dopływu PE Ø110mm
6. Kolano segmentowe PE100, SDR17, PN10, Ø110x6,6mm do kanalizacji sanitarnej tłocznej (ciśnieniowej)
7. Wkład antyodorowy

NAZWA OPRACOWANIA	*BUDOWA SIECI KANALIZACJI SANITARNEJ : GRAWITACYJNEJ WRAZ Z ODGAŁĘZIENIAMI , TŁOCZNEJ , PRZEPOMPOWNI ŚCIEKÓW WRAZ Z ZASILANIEM ENERGETYCZNYM I SZAFĄ STEROWNICZĄ W ULICACH MIŃSKIEJ I RACŁAWICKIEJ W MIEJSCOWOŚCI MAJDAN W GMINIE WOŁOMIN*
ADRES BUDOWY	*Działki nr ew. 248, 291, 315/2, 339/1, 347/8, 347/10, 348/1, 269/4 w obrębie ewid. Majdan w jedn. ewid. gmina Wołomin, pow. wołomiński woj. mazowieckie*
INWESTOR	***PWiK Sp.zo.o. ul. Graniczna 1; 05-200 Wołomin***
NAZWA RYSUNKU	**RYS. STUDNI ROZPRĘŻNEJ**
PROJEKTANT:	***inż. Hanna Szustecka ,upr. bud. nr 57/90/Sk-ce***
	~~Data opr.: Kwiecień 2015r.~~ aktualizacja Lipiec 2015r.
	Branża: sanitarna — Skala: 1:20
	Faza oprac. Proj.Budow. — Nr Rys : 27A/E
PODPIS	PROJEKTANT inż. Hanna Szustecka upr. bud. w zakr. inst. sanit. nr 57/90/Sk-ce

Przekrój A–A

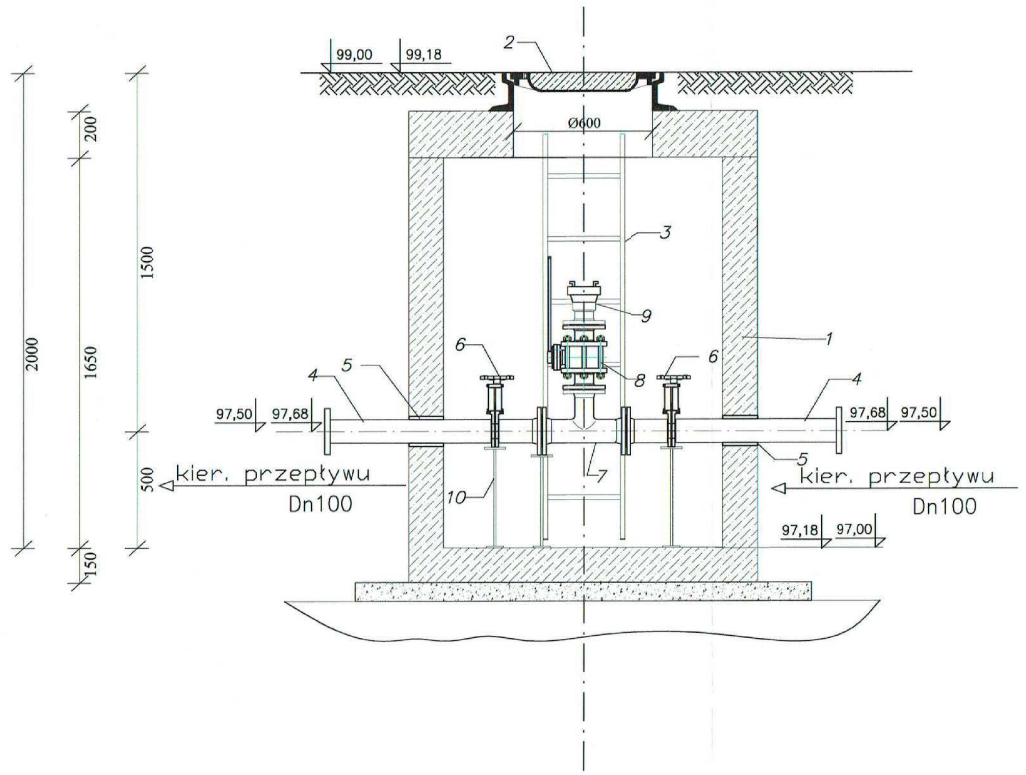

Rzut

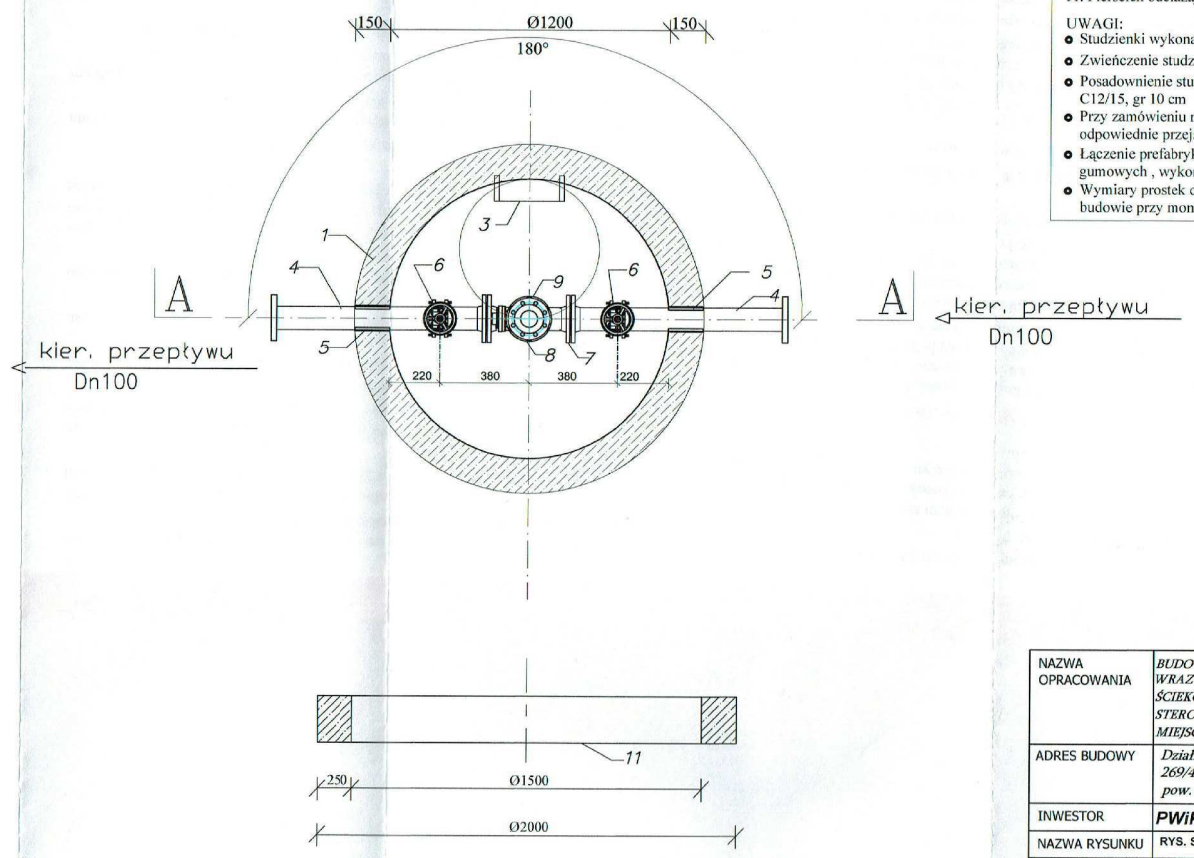

LEGENDA:

WSZYSTKIE ELEMNTY PREFABRYKOWANE BETONOWE
Z BETONU KLASY B45, WODOODPORNE, MROZOODPORNE
WG. PN-88/B-06250; DIN 1045, DIN 4281.WYMIARY PODANO W [mm]

1. Studnia z kręgów betonowych Ø1200 mm,
2. Właz kanałowy , żeliwny z wypełnieniem betonowym typu ciężkiego D-400 z uszczelką gumową i zamknięciem z blokadą zabezp. przed kradzieżą
3. Stopnie żeliwne do strudzienek kontrolnych wg. PN-64/B-74086
4. Króciec tłoczny DN100 mm ze stali kwasoodpornej
5. Łańcuch uszczelniający
6. Zasuwa odcinająca nożowa DN100 mm ze stali kwasoodpornej
7. Trójnik kołnierzowy 90° DN100/100/80 mm ze stali kwasoodpornej
8. Zawór kulowy kołnierzowy DN180 mm ze stali kwasoodpornej
9. Złączka strażacka STORZ z kołnierzem DN80 mm
10. Podpora
11. Pierścień odciążający żelbetowy

UWAGI:

- Studzienki wykonać zgodnie z PN-92/B-10729; PN-92/B-10735
- Zwieńczenie studzienki wykonać zgodnie z PN-93/B-74124; EN 124:1085
- Posadowienie studzienek kanalizacyjnych wykonać na warstwie betonu C12/15, gr 10 cm
- Przy zamówieniu rur u Producenta, należy zamówić w komplecie odpowiednie przejście szczelne
- Łączenie prefabrykowanych elementów studzienek przy użyciu uszczelek gumowych , wykonanych zgodnie z DIN 4034 cz.1
- Wymiary prostek dostosować do wymiarów rzeczywistych na budowie przy montażu

NAZWA OPRACOWANIA	*BUDOWA SIECI KANALIZACJI SANITARNEJ : GRAWITACYJNEJ WRAZ Z ODGAŁĘZIENIAMI , TŁOCZNEJ, PRZEPOMPOWNI ŚCIEKÓW WRAZ Z ZASILANIEM ENERGETYCZNYM I SZAFĄ STEROWNICZĄ W ULICACH MIŃSKIJ I RACŁAWICKIEJ W MIEJSCOWOŚCI MAJDAN W GMINIE WOŁOMIN*
ADRES BUDOWY	*Działki nr ew. 248, 291, 315/2, 339/1, 347/8, 347/10, 348/1, 269/4 w obrębie ewid. Majdan w jedn. ewid. gmina Wołomin, pow. wołomiński woj. mazowieckie*
INWESTOR	***PWiK Sp.zo.o. ul. Graniczna 1; 05-200 Wołomin***
NAZWA RYSUNKU	**RYS. STUDNI CZYSZCZAKOWEJ**
PROJEKTANT:	***inż. Hanna Szustecka ,upr. bud. nr 57/92/Sk-ce***

aktualizacja lipiec 2015r

Data opr.: Kwiecień 2015r.

PROJEKTANT
inż. Hanna Szustecka
upr. bud. w zakr. inst. sanit.
57/92/Sk-ce

Branża sanitarna	Skala: 1:20
Faza opracz. Proj. Budow.	Nr Rys : 28 A/B

PODPIS

STUDZIENKI REWIZYJNO-POŁĄCZENIOWE PREFABRYKOWANE ϕ 1200 mm : Sb 2, 3, 4, 5, 6, 7, 8, 9, 10, 11, 12, 15, 16, 20, 21, 22, 23, 24, 25, 26, 27,28, 29, 31, 32, 34, 37, 39, 41, 42, 43

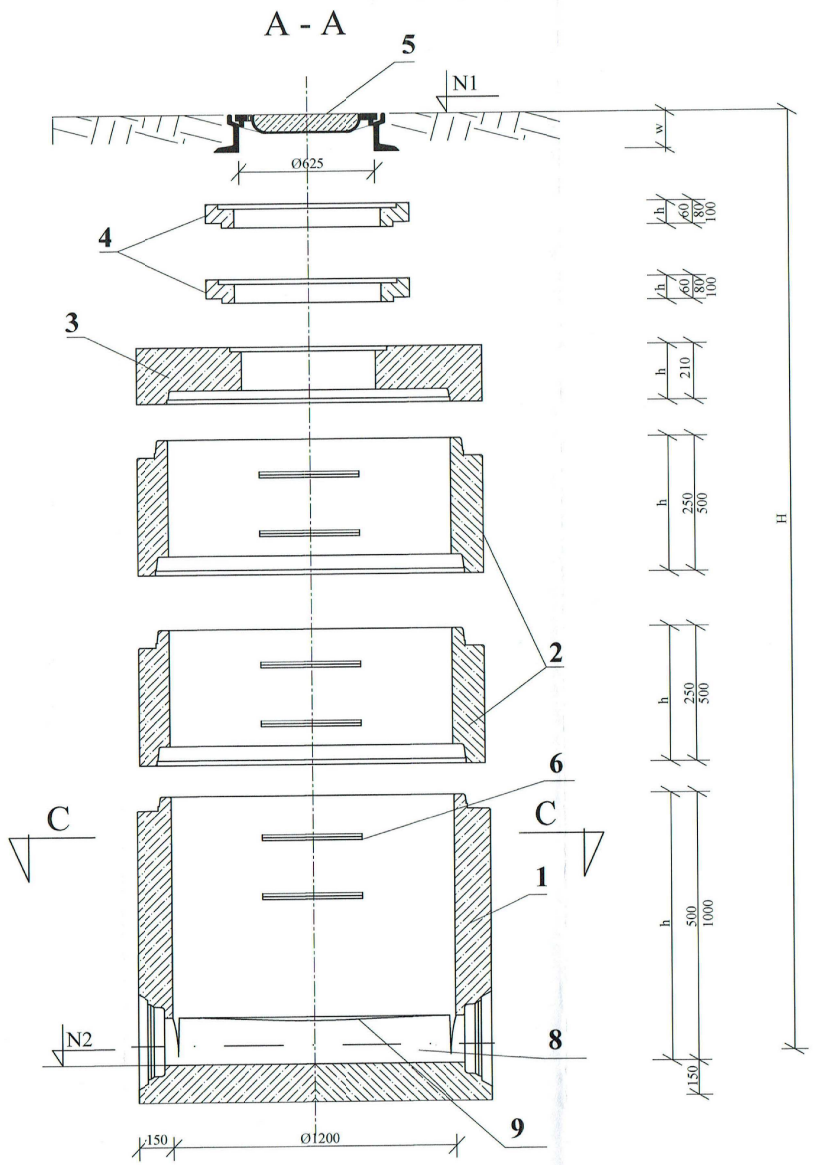

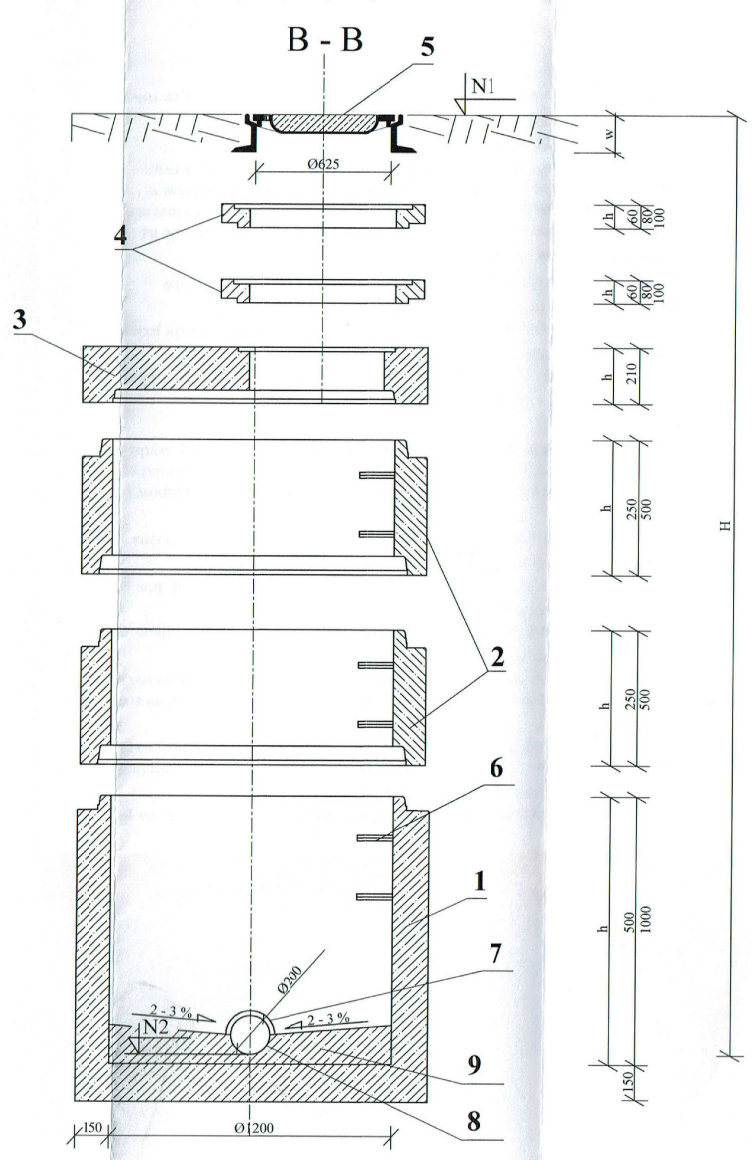

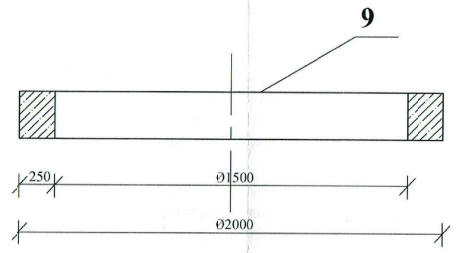

LEGENDA:

WSZYSTKIE ELEMNTY PREFABRYKOWANE BETNOWE
Z BETONU KLASY B45, WODOODPORNE, MROZOODPORNE
WG. PN-88/B-06250; DIN 1045, DIN 4281.WYMIARY PODANO W [mm]

1. Dno studzienki betonowe Ø1200 mm
2. Kręgi betonowe Ø1200 mm
3. Płyty pokrywowe betonowe
4. Pierścienie dystansowe betonowe Ø1200 mm
5. Właz kanałowy , żeliwny z wypełnieniem betonowym typu ciężkiego D-400 z uszczelką gumową i zamknięciem z blokadą zabezp. przed kradzieżą
6. Stopnie żeliwne do strudzienek kontrolnych wg. PN-64/B-74086
7. Przejście szczelne
8. Rura kanalizacyjna
9. Pierścień odciążający betonowy

UWAGI:

- Studzienki wykonać zgodnie z PN-92/B-10729; PN-92/B-10735
- Zwieńczenie studzienki wykonać zgodnie z PN-93/B-74124; EN 124:1085
- Posadowrienie studzienek kanalizacyjnych wykonać na warstwie betonu C12/15, gr 10 cm
- Przy zamówieniu rur u Producenta, należy zamówić w komplecie odpowiednie przejście szczelne
- Łączenie prefabrykowanych elementów studzienek przy użyciu uszczelek gumowych , wykonanych zgodnie z DIN 4034 cz.I
- Wymiary prostek dostosować do wymiarów rzeczywistych na budowie przy montażu

STAROSTWO POWIATOWE W WOŁOMINIE
Wydział Geodezji i Gospodarki Nieruchomości
05-200 Wołomin, ul. Prądzyńskiego 3
tel. 787 43-217, fax 787 43-216, 114, 114

NAZWA OPRACOWANIA	*BUDOWA SIECI KANALIZACJI SANITARNEJ : GRAWITACYJNEJ WRAZ Z ODGAŁĘZIENIAMI , TŁOCZNEJ , PRZEPOMPOWNI ŚCIEKÓW WRAZ Z ZASILANIEM ENERGETYCZNYM I SZAFĄ STEROWNICZĄ W ULICACH MIŃSKIEJ I RACŁAWICKIEJ W MIEJSCOWOŚCI MAJDAN W GMINIE WOŁOMIN*		
ADRES BUDOWY	*Działki nr ew. 248, 291, 315/2, 339/1, 347/8, 347/10, 348/1, 269/4 w obrębie ewid. Majdan w jedn. ewid. gmina Wołomin, pow. wołomiński woj. mazowieckie*		
INWESTOR	***PWiK Sp.zo.o. ul. Graniczna 1; 05-200 Wołomin***		
NAZWA RYSUNKU	**RYSUNEK STUDNI REW. - POŁĄCZENIOWEJ Z KRĘGÓW BETONOWYCH**		
PROJEKTANT:	***inż. Hanna Szustecka ,upr. bud. nr 57/90/Sk-ce***	Data opr.: Kwiecień 2015r.	
	PROJEKTANT inż. Hanna Szustecka upr. bud. w zakr. in. nr 57/90 Sk-ce	Branża sanitarna	Skala: -
		Faza opracowania: Proj.Budow.	Nr Rys : 29A/B
PODPIS			

SKN-Sh 01/13 Ulice 2015r.

STUDZIENKI REWIZYJNO-POŁĄCZENIOWE PREFABRYKOWANE ϕ 1200 mm KASKADOWE : Sb1, 13, 14, 17, 18, 19, 30, 33, 35, 36, 38, 40

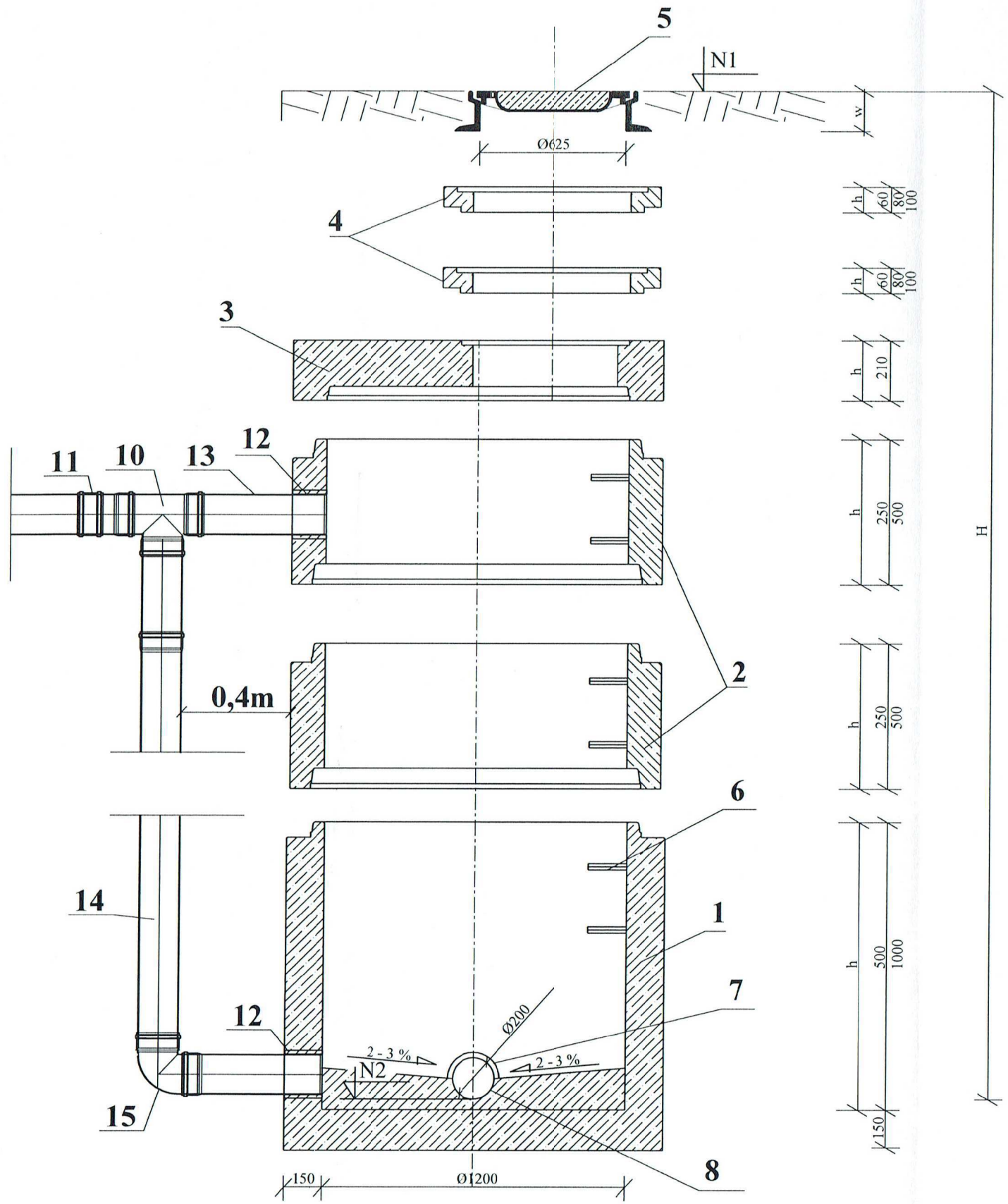

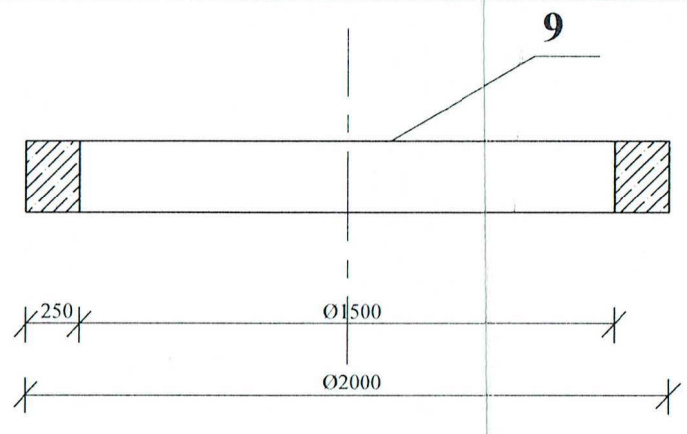

LEGENDA:

WSZYSTKIE ELEMNTY PREFABRYKOWANE BETONOWE
Z BETONU KLASY B45, WODOODPORNE, MROZOODPORNE
WG. PN-88/B-06250; DIN 1045, DIN 4281.WYMIARY PODANO W [mm]

1. Dno studzienki betonowe Ø1200 mm
2. Kręgi betonowe Ø1200 mm
3. Płyty pokrywowe betonowe
4. Pierścienie dystansowe betonowe Ø1200 mm
5. Właz kanałowy , żeliwny z wypełnieniem betonowym typu ciężkiego D-400 z uszczelką gumową i zamknięciem z blokadą zabezp. przed kradzieżą
6. Stopnie żeliwne do strudzienek kontrolnych wg. PN-64/B-74086
7. Przejście szczelne
8. Rura kanalizacyjna
9. Pierścień odciażający betonowy

KASKADA wszystkie elementy z PVC : lub rozwiązanie alternatywne (pokazne na schemacie):

10. Trójnik równoprzelotowy 90°	16. Trójnik równoprzelotowy 45°
11. Nasuwka dwukielichowa	17. Nasuwka dwukielichowa
12. Przejście szczelne	18. Przejście szczelne
13. Prostka bosa	19. Prostka bosa
14. Prostka jednokielichowa	20. Prostka jednokielichowa
15. Kolano 90°	21. Kolano 45°

SCHEMAT KASKADY
(rozwiązanie alternatywne)

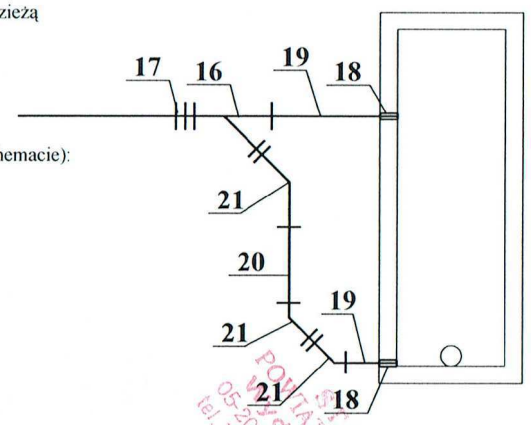

UWAGI:

- Studzienki wykonać zgodnie z PN-92/B-10729; PN-92/B-10735
- Zwieńczenie studzienki wykonać zgodnie z PN-93/B-74124; EN 124:1085
- Posadownienie studzienek kanalizacyjnych wykonać na warstwie betonu C12/15, gr 10 cm
- Przy zamówieniu rur u Producenta, należy zamówić w komplecie odpowiednie przejście szczelne
- Łączenie prefabrykowanych elementów studzienek przy użyciu uszczelek gumowych , wykonanych zgodnie z DIN 4034 cz.1
- Wymiary prostek dostosować do wymiarów rzeczywistych na budowie przy montażu

STAROSTWO POWIATOWE W WOŁOMINIE
Wydział Budownictwa
05-200 Wołomin, ul. Prądzyńskiego 3
tel. 787-43-01 w. 106, 107, 110, 114

NAZWA OPRACOWANIA	*BUDOWA SIECI KANALIZACJI SANITARNEJ : GRAWITACYJNEJ WRAZ Z ODGAŁĘZIENIAMI , TŁOCZNEJ , PRZEPOMPOWNI ŚCIEKÓW WRAZ Z ZASILANIEM ENERGETYCZNYM I SZAFĄ STEROWNICZĄ W ULICACH MIŃSKIEJ I RACŁAWICKIEJ W MIEJSCOWOŚCI MAJDAN W GMINIE WOŁOMIN*
ADRES BUDOWY	*Działki nr ew. 248, 291, 315/2, 339/1, 347/8, 347/10, 348/1, 269/4 w obrębie ewid. Majdan w jedn. ewid. gmina Wołomin, pow. wołomiński woj. mazowieckie*
INWESTOR	**PWiK Sp.zo.o. ul. Graniczna 1; 05-200 Wołomin**
NAZWA RYSUNKU	**RYSUNEK STUDNI REW. - POŁĄCZENIOWEJ KASKADOWEJ**
PROJEKTANT:	*inż. Hanna Szustecka ,upr. bud. nr 57/90/Sk-ce* — aktualizacja lipiec 2015 ~~Data opr.: Kwiecień 2015r.~~
PODPIS	PROJEKTANT inż. Hanna Szustecka upr. bud. w zakr. inst. sanit. ...90 Sk-ce
Branża sanitarna	Skala: -
Faza oprac. Proj.Budow.	Nr Rys : 30A/E

122

STUDZIENKI REWIZYJNO - POŁĄCZENIOWE Z TWORZYW SZTUCZNYCH ϕ 425 mm : S_T1,2, 3, 4, 5, 6, 7, 8, 9, 10, 11, 12, 13

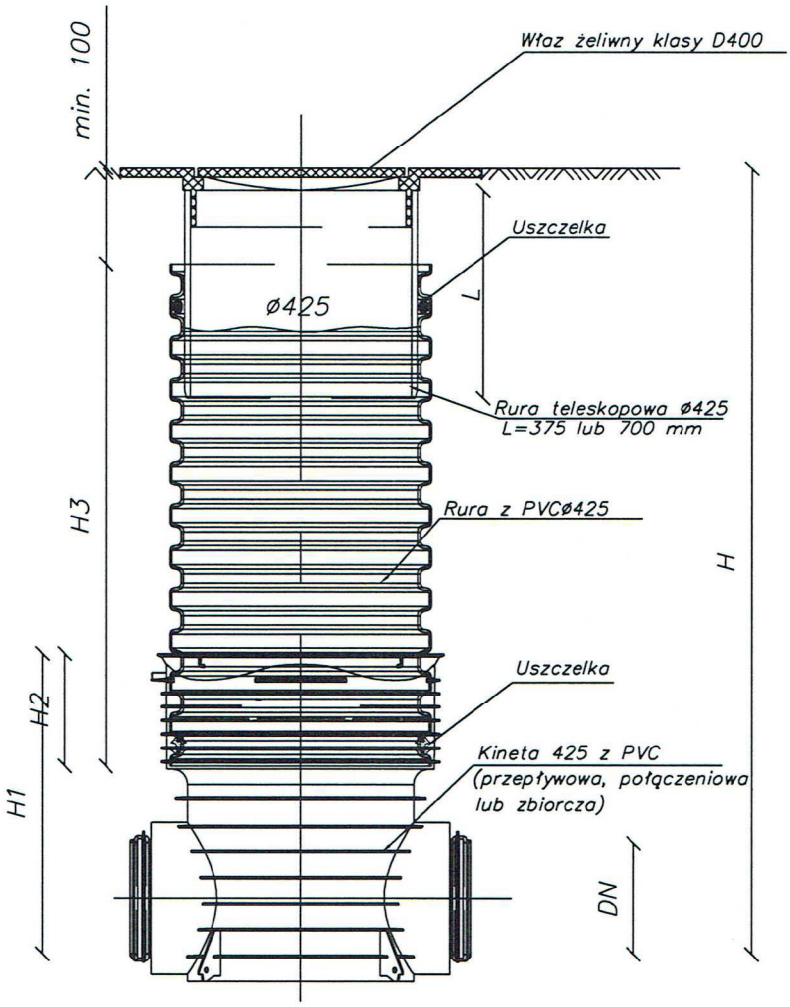

NAZWA OPRACOWANIA	*BUDOWA SIECI KANALIZACJI SANITARNEJ : GRAWITACYJNEJ WRAZ Z ODGAŁĘZIENIAMI , TŁOCZNEJ , PRZEPOMPOWNI ŚCIEKÓW WRAZ Z ZASILANIEM ENERGETYCZNYM I SZAFĄ STEROWNICZĄ W ULICACH MIŃSKIEJ I RACŁAWICKIEJ W MIEJSCOWOŚCI MAJDAN W GMINIE WOŁOMIN*
ADRES BUDOWY	*Działki nr ew. 248, 291, 315/2, 339/1, 347/8, 347/10, 348/1, 269/4 w obrębie ewid. Majdan w jedn. ewid. gmina Wołomin, pow. wołomiński woj. mazowieckie*
INWESTOR	***PWiK Sp.zo.o. ul. Graniczna 1; 05-200 Wołomin***
NAZWA RYSUNKU	**RYSUNEK STUDNI REW. - POŁĄCZENIOWEJ Z TWORZYW SZTUCZNYCH**
PROJEKTANT:	***inż. Hanna Szustecka ,upr. bud. nr 57/90/Sk-ce***

PROJEKTANT
inż. Hanna Szustecka
upr. bud. w zakr. inst. sanit.
Sk-ce

PODPIS

~~Data opr.: Kwiecień 2015r.~~	
Branża sanitarna	Skala: -
Faza oprac. Proj.Budow.	Nr Rys : 31A/E

123

Studnia S_g1

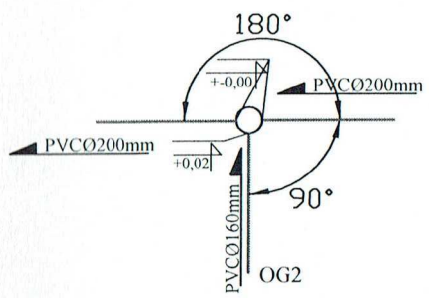

Studnia S_g2

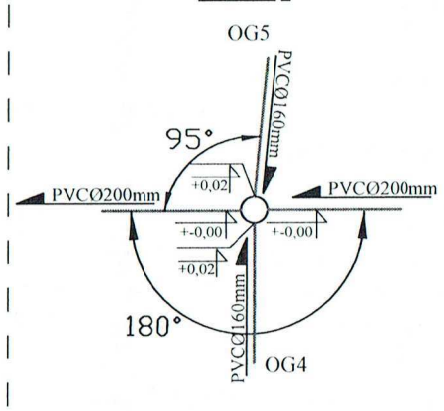

Studnia S_g3

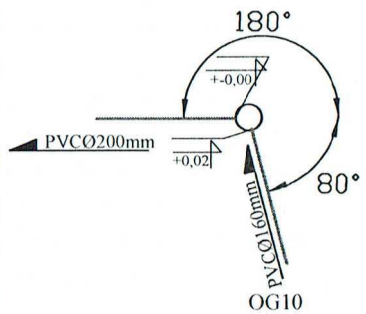

Studnia S_g4

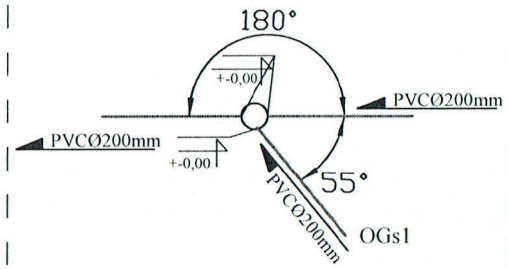

Studnia S_g5

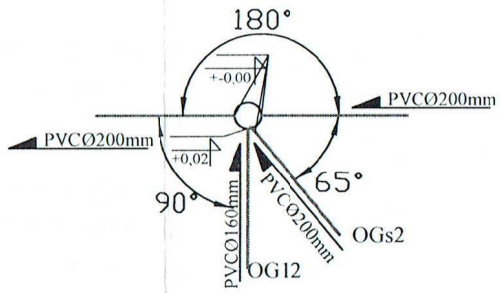

Studnia S_g6

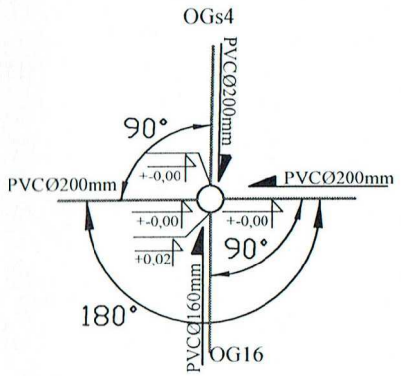

Studnia S_g7

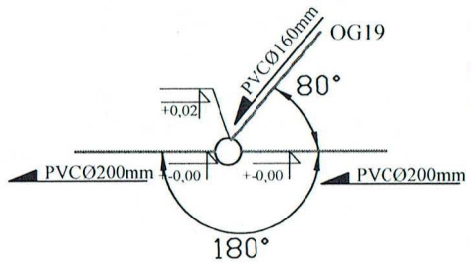

Studnia S_g8

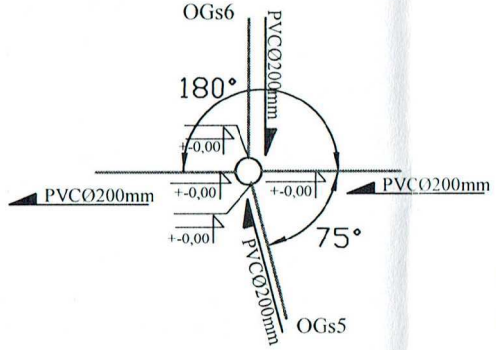

Studnia S_g9

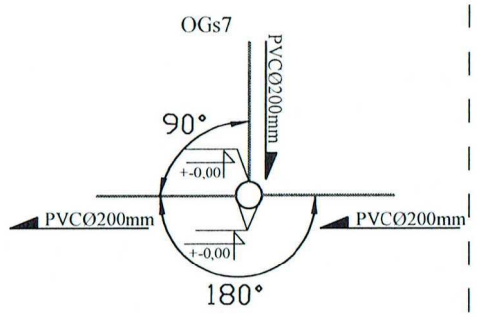

Studnia S_g10

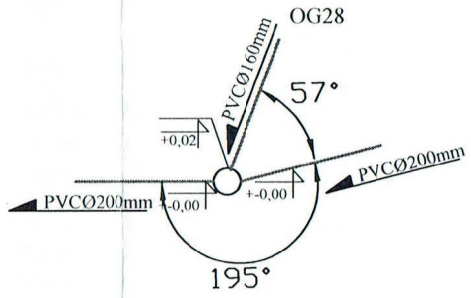

Studnia S_g11

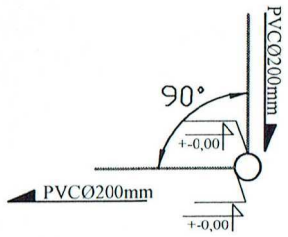

Studnia S_g12

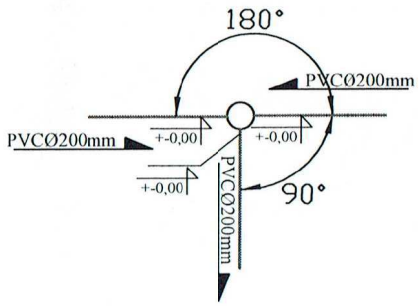

Studnia S_g13

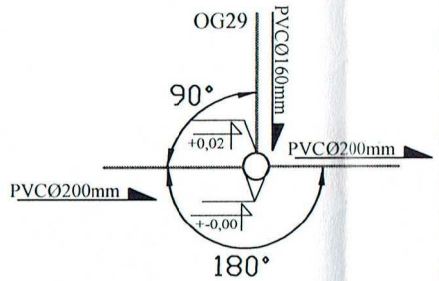

Studnia S_g14

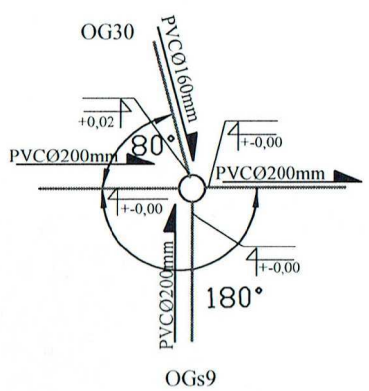

NAZWA OPRACOWANIA	*BUDOWA SIECI KANALIZACJI SANITARNEJ : GRAWITACYJNEJ WRAZ Z ODGAŁĘZIENIAMI , TŁOCZNEJ , PRZEPOMPOWNI ŚCIEKÓW WRAZ Z ZASILANIEM ENERGETYCZNYM I SZAFĄ STEROWNICZĄ W ULICACH MIŃSKIEJ I RACŁAWICKIEJ W MIEJSCOWOŚCI MAJDAN W GMINIE WOŁOMIN*
ADRES BUDOWY	*Działki nr ew. 248, 291, 315/2, 339/1, 347/8, 347/10, 348/1, 269/4 w obrębie ewid. Majdan w jedn. ewid. gmina Wołomin, pow. wołomiński woj. mazowieckie*
INWESTOR	***PWiK Sp.zo.o. ul. Graniczna 1; 05-200 Wołomin***
NAZWA RYSUNKU	**KINETY STUDNI BETONOWYCH** aktualizacja lipiec 2015r
PROJEKTANT:	***inż. Hanna Szustecka ,upr. bud. nr 57/90/Sk-ce*** ~~Data opr.: Kwiecień 2015r.~~
	Branża sanitarna — Skala: -
	Faza oprac. Proj.Budow. — Nr Rys : 32 A/B
PODPIS	

PROJEKTANT
inż. Hanna Szustecka
upr. bud. w zakr. inst. sanit.
nr 57/90 Sk-ce

STAROSTWO POWIATOWE W WOŁOMINIE
Wydział Budownictwa
05-200 Wołomin, ul. Prażyńskiego 3
tel. 782-43-01 w. 105, 107, 110, 114

124

Studnia S_B15

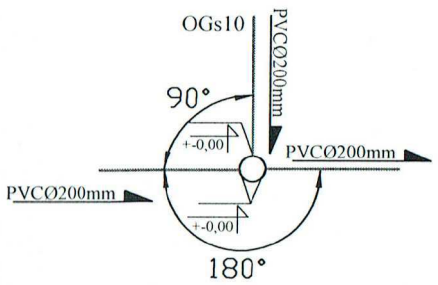

Studnia S_B16

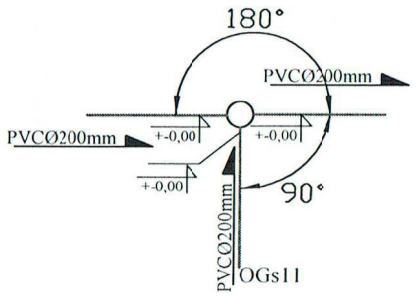

Studnia S_B17

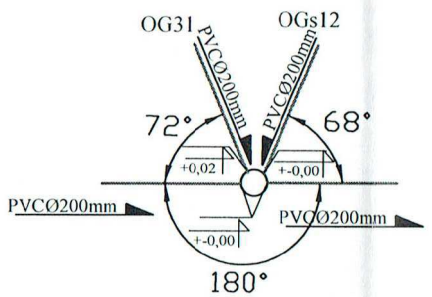

Studnia S_B18

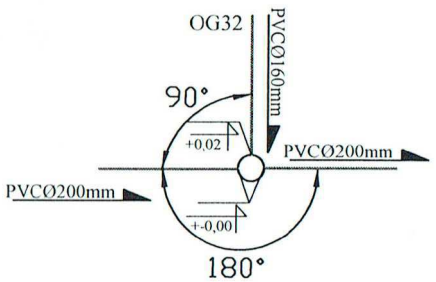

Studnia S_B19

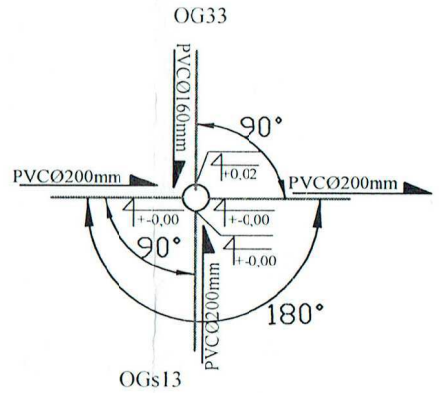

Studnia S_B20

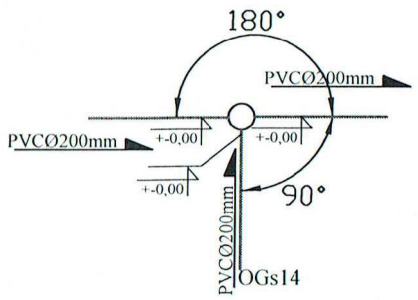

Studnia S_B21

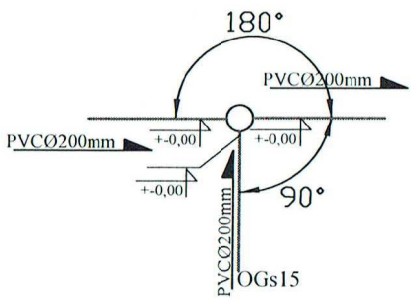

Studnia S_B22

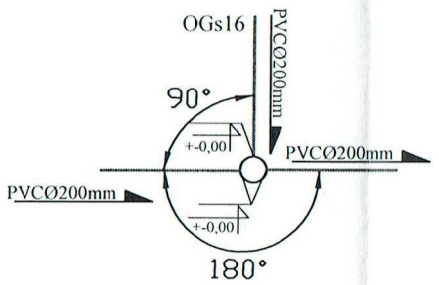

Studnia S_B23

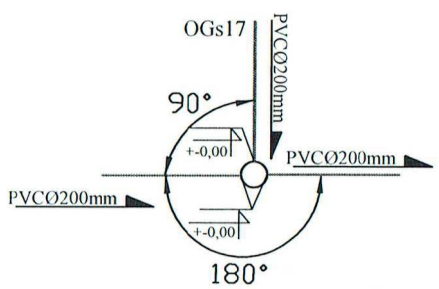

Studnia S_B24

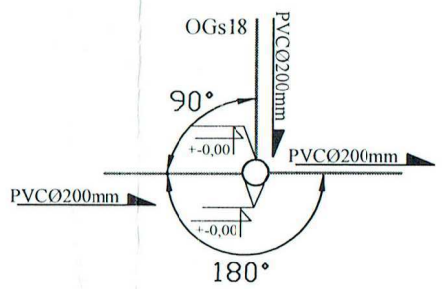

Studnia S_B25

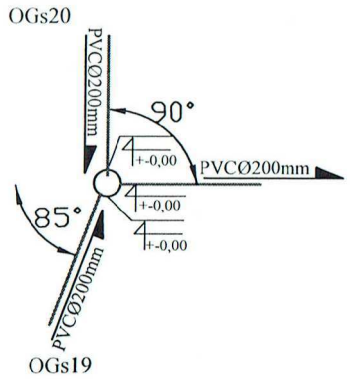

Studnia S_B26

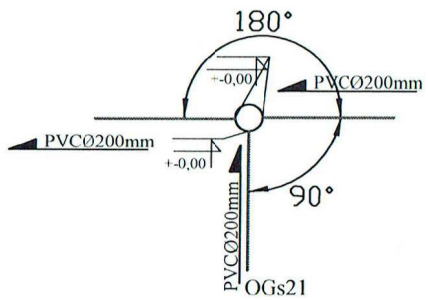

Studnia S_B27

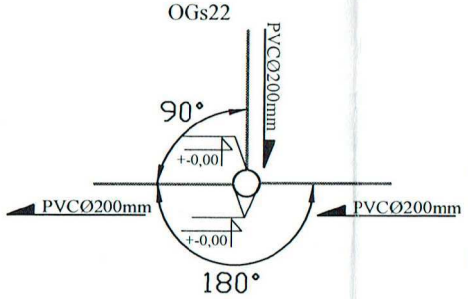

Studnia S_B28

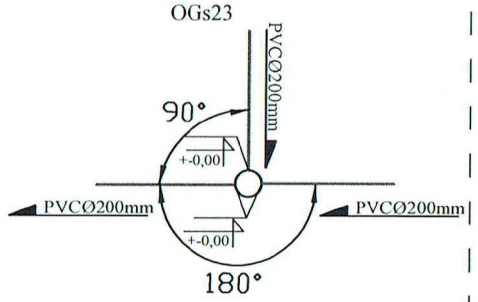

STAROSTWO POWIATOWE W WOŁOMINIE
Wydział Budownictwa
05-200 Wołomin, ul. Przedzwiskiego
tel. 767-42-01 w. 106, 107, 110, 1

NAZWA OPRACOWANIA	*BUDOWA SIECI KANALIZACJI SANITARNEJ : GRAWITACYJNEJ WRAZ Z ODGAŁĘZIENIAMI , TŁOCZNEJ , PRZEPOMPOWNI ŚCIEKÓW WRAZ Z ZASILANIEM ENERGETYCZNYM I SZAFĄ STEROWNICZĄ W ULICACH MIŃSKIEJ I RACŁAWICKIEJ W MIEJSCOWOŚCI MAJDAN W GMINIE WOŁOMIN*
ADRES BUDOWY	*Działki nr ew. 248, 291, 315/2, 339/1, 347/8, 347/10, 348/1, 269/4 w obrębie ewid. Majdan w jedn. ewid. gmina Wołomin, pow. wołomiński woj. mazowieckie*
INWESTOR	***PWiK Sp.zo.o. ul. Graniczna 1; 05-200 Wołomin***
NAZWA RYSUNKU	**KINETY STUDNI BETONOWYCH** aktualizacja lipiec 2016r
PROJEKTANT:	***inż. Hanna Szustecka ,upr. bud. nr 57/90/Sk-ce*** ~~Data opr.: Kwiecień 2015r.~~
	Branża sanitarna — Skala: -
	Faza oprac. Proj.Budow. — Nr Rys : **33**A/B
PODPIS	PROJEKTANT inż. Hanna Szustecka upr. bud. w zak. inst. sanit. nr ... Sk-ce

125

Studnia S_g29

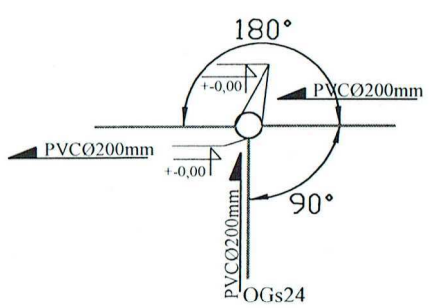

Studnia S_g30

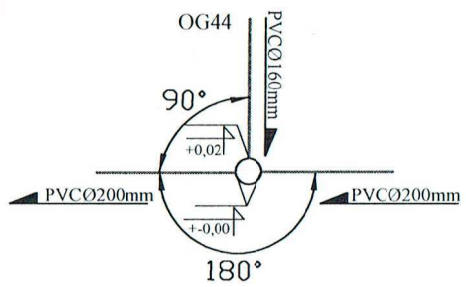

Studnia S_g31

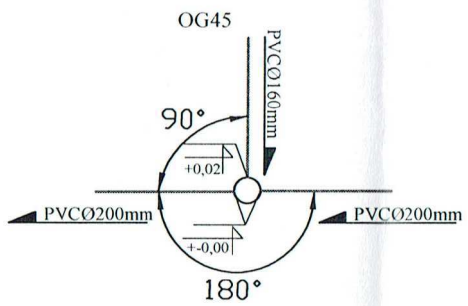

Studnia S_g32

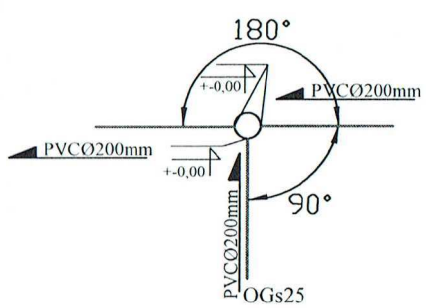

Studnia S_g33

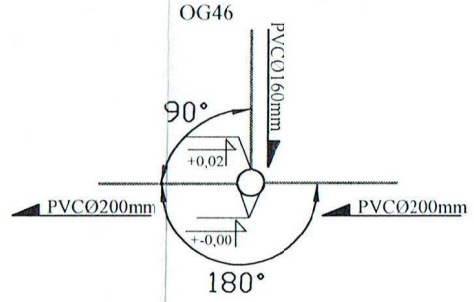

Studnia S_g34

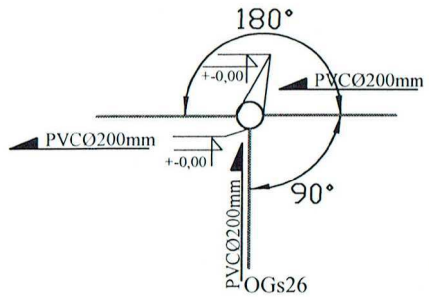

Studnia S_g35

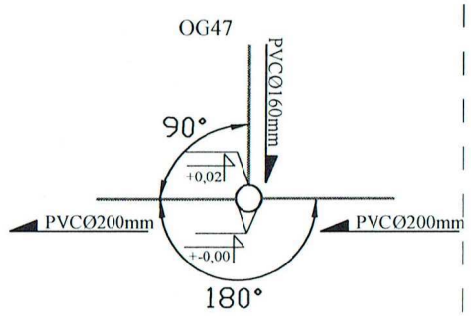

Studnia S_g36

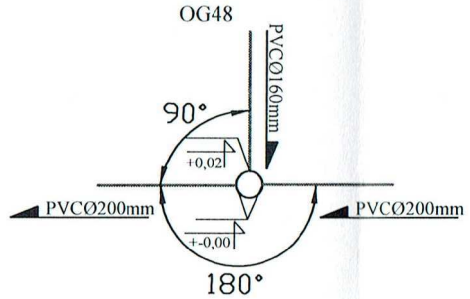

Studnia S_g37

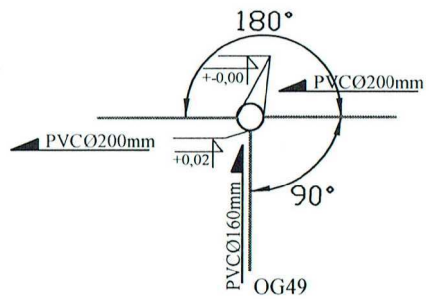

Studnia S_g38

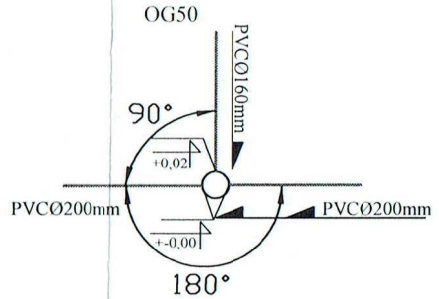

Studnia S_g39

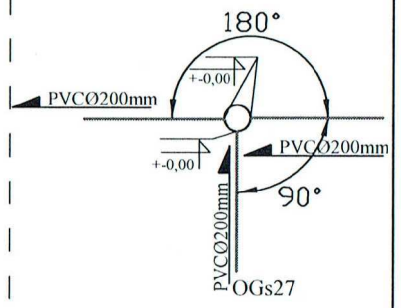

Studnia S_g40

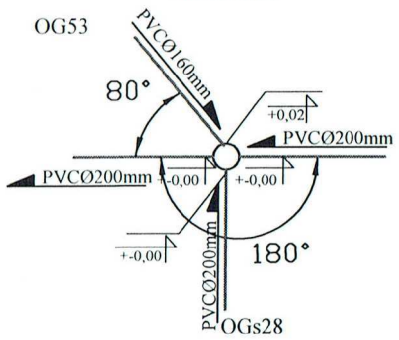

Studnia S_g41

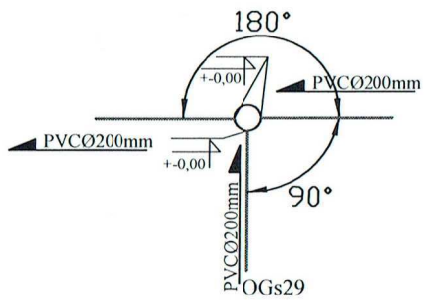

Studnia S_g42

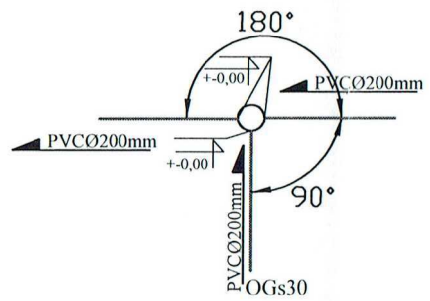

Studnia S_g43

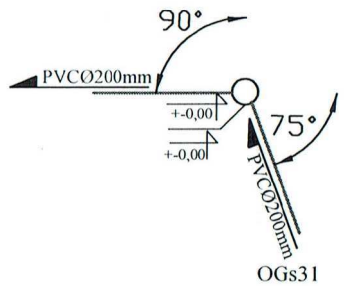

STAROSTWO POWIATOWE W WOŁOMINIE
Wydział Budownictwa
05-200 Wołomin, ul. Prądzyńskiego 3
tel. 787-43-01 w. fax 107 110

NAZWA OPRACOWANIA	*BUDOWA SIECI KANALIZACJI SANITARNEJ : GRAWITACYJNEJ WRAZ Z ODGAŁĘZIENIAMI , TŁOCZNEJ , PRZEPOMPOWNI ŚCIEKÓW WRAZ Z ZASILANIEM ENERGETYCZNYM I SZAFĄ STEROWNICZĄ W ULICACH MIŃSKIEJ I RACŁAWICKIEJ W MIEJSCOWOŚCI MAJDAN W GMINIE WOŁOMIN*
ADRES BUDOWY	*Działki nr ew. 248, 291, 315/2, 339/1, 347/8, 347/10, 348/1, 269/4 w obrębie ewid. Majdan w jedn. ewid. gmina Wołomin, pow. wołomiński woj. mazowieckie*
INWESTOR	***PWiK Sp.zo.o. ul. Graniczna 1; 05-200 Wołomin***
NAZWA RYSUNKU	**KINETY STUDNI BETONOWYCH** aktualizacja lipiec 2015r
PROJEKTANT:	***inż. Hanna Szustecka ,upr. bud. nr 57/90/Sk-ce***
PODPIS	PROJEKTANT inż. Hanna Szustecka upr. bud. w zakr. inst. sanit. nr 57/90/Sk-ce
Data opr.: ~~Kwiecień 2015r.~~	
Branża sanitarna	Skala: -
Faza oprac. Proj.Budow.	Nr Rys : 34 A/B

126

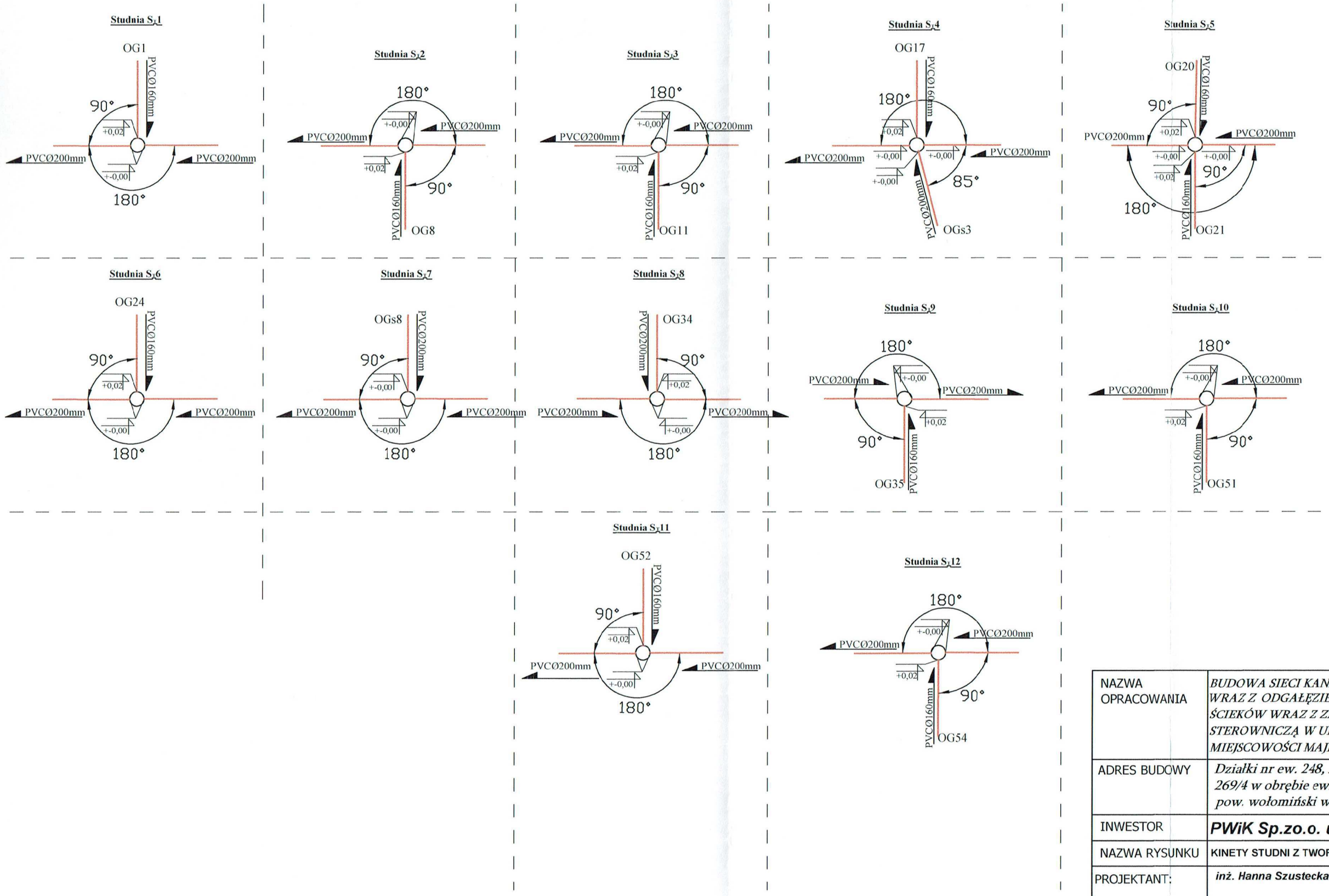

NAZWA OPRACOWANIA	*BUDOWA SIECI KANALIZACJI SANITARNEJ : GRAWITACYJNEJ WRAZ Z ODGAŁĘZIENIAMI , TŁOCZNEJ , PRZEPOMPOWNI ŚCIEKÓW WRAZ Z ZASILANIEM ENERGETYCZNYM I SZAFĄ STEROWNICZĄ W ULICACH MIŃSKIEJ I RACŁAWICKIEJ W MIEJSCOWOŚCI MAJDAN W GMINIE WOŁOMIN*
ADRES BUDOWY	*Działki nr ew. 248, 291, 315/2, 339/1, 347/8, 347/10, 348/1, 269/4 w obrębie ewid. Majdan w jedn. ewid. gmina Wołomin, pow. wołomiński woj. mazowieckie*
INWESTOR	***PWiK Sp.zo.o. ul. Graniczna 1; 05-200 Wołomin***
NAZWA RYSUNKU	**KINETY STUDNI Z TWORZYW SZTUCZNYCH** aktualizacja lipiec 2015
PROJEKTANT:	***inż. Hanna Szustecka ,upr. bud. nr 57/90/Sk-ce***
	~~Data opr.: Kwiecień 2015r.~~
	Branża sanitarna
	Skala: -
	Faza oprac. Proj.Budow.
	Nr Rys : 35A/B
PODPIS	

PROJEKTANT
inż. Hanna Szustecka
upr. bud. w zakr. inst. sanit.
Nr 57/90 Sk-ce

STAROSTWO POWIATOWE W WOŁOMINIE
Wydział Budownictwa
05-200 Wołomin, ul. Prądzyńskiego 3
tel. 787-43-01 w. 106, 107, 110, 114

12Z

PRZEKRÓJ PODŁUŻNY

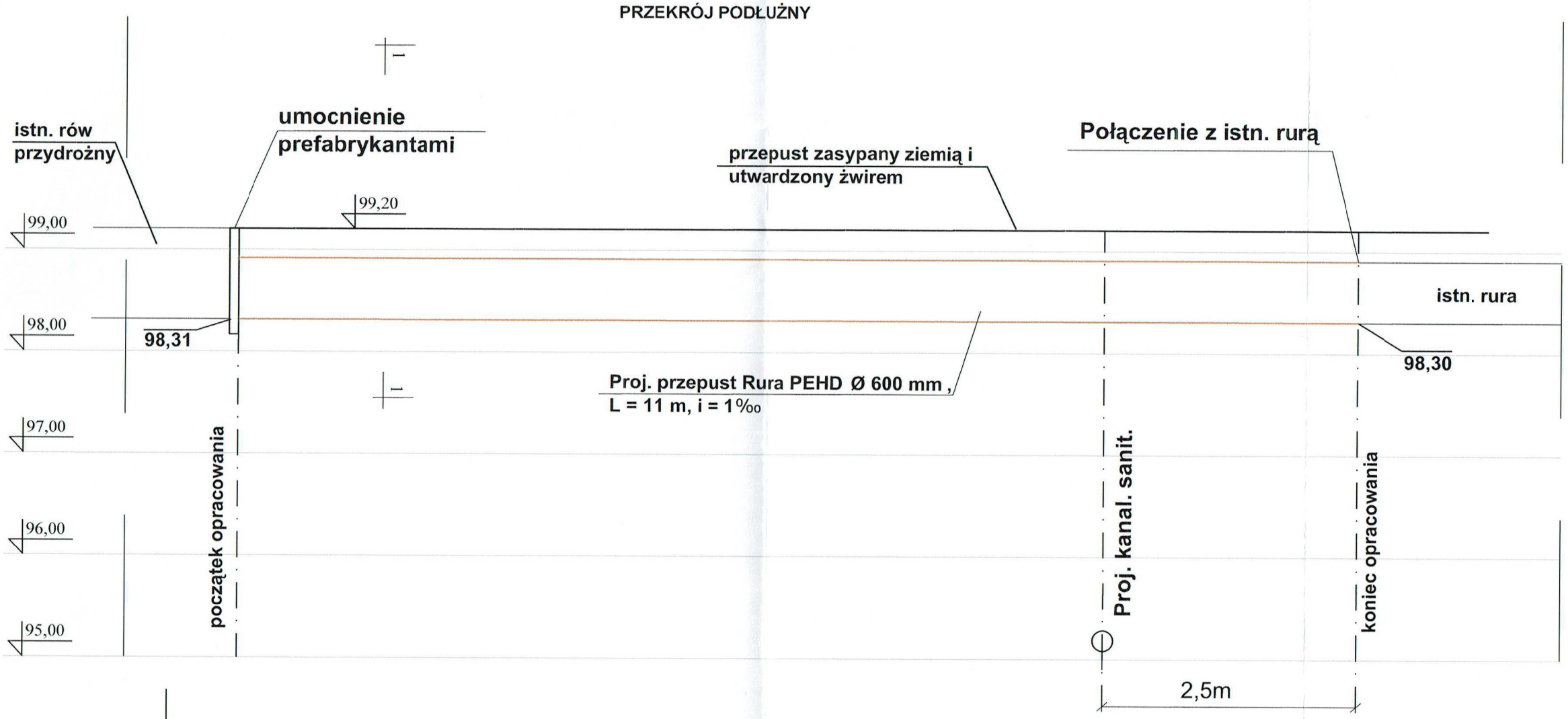

PRZEKRÓJ POPRZECZNY 1-1

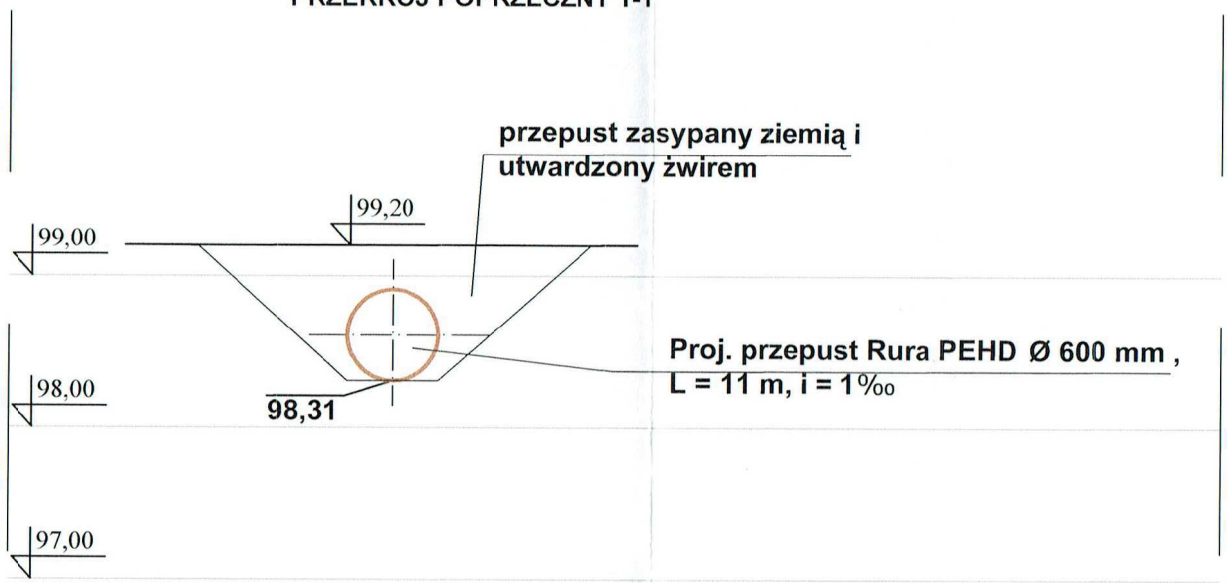

STAROSTWO POWIATOWE W WOŁOMINIE Wydział Budownictwa 05-200 Wołomin, ul. Prądzyńskiego 3 tel. 787-43-01 w. 106, 107, 110, 114

NAZWA OPRACOWANIA	*BUDOWA SIECI KANALIZACJI SANITARNEJ : GRAWITACYJNEJ WRAZ Z ODGAŁĘZIENIAMI , TŁOCZNEJ , PRZEPOMPOWNI ŚCIEKÓW WRAZ Z ZASILANIEM ENERGETYCZNYM I SZAFĄ STEROWNICZĄ W ULICACH MIŃSKIEJ I RACŁAWICKIEJ W MIEJSCOWOŚCI MAJDAN W GMINIE WOŁOMIN*
ADRES BUDOWY	*Działki nr ew. 248, 291, 315/2, 339/1, 347/8, 347/10, 348/1, 269/4 w obrębie ewid. Majdan w jedn. ewid. gmina Wołomin, pow. wołomiński woj. mazowieckie*
INWESTOR	***PWiK Sp.zo.o. ul. Graniczna 1; 05-200 Wołomin***
NAZWA RYSUNKU	**PRZEKROJE - PRZEPUST** aktualizacja lipiec 2015
PROJEKTANT:	*inż. Hanna Szustecka ,upr. bud. nr 57/90/Sk-ce* — ~~Data opr.: Kwiecień 2015r.~~
	PROJEKTANT inż. Hanna Szustecka upr. bud. w zakr. inst. sanit. Nr 57/90 Sk-ce
	Branża sanitarna — Skala: -
	Faza oprac. Proj.Budow. — Nr Rys : 36A/B
PODPIS	

128

SCHEMAT ZABEZPIECZENIA KABLA ENERGETYCZNEGO I TELEKOMUNIKACYJNEGO

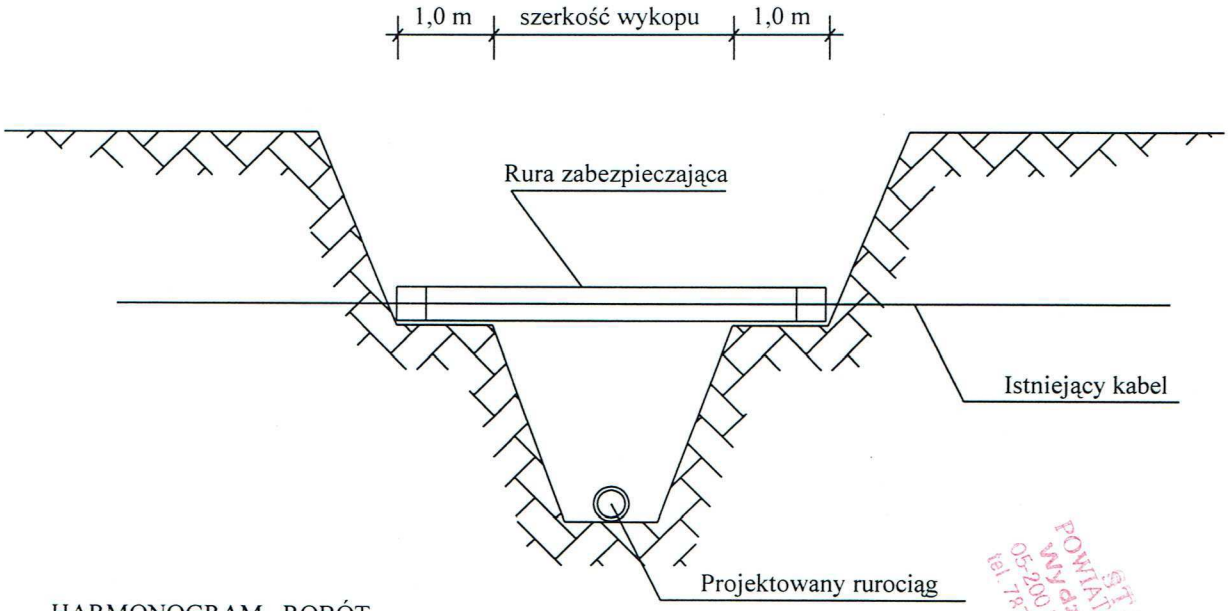

HARMONOGRAM ROBÓT

1. Ustalenie miejsca kolizji
2. Ręczne odkopanie kabla
3. Montaż rury osłonowej
4. Odbiór robót przez wł. kabla
5. Zasypka kabla

UWAGA
Roboty wykonać pod nadzorem właściciela kabla

STAROSTWO POWIATOWE W WOŁOMINIE
Wydział Budownictwa
05-200 Wołomin, ul. Prądzyńskiego 3
tel. 787-43-01 w. 106 107 110 114

NAZWA OPRACOWANIA	*BUDOWA SIECI KANALIZACJI SANITARNEJ : GRAWITACYJNEJ WRAZ Z ODGAŁĘZIENIAMI , TŁOCZNEJ , PRZEPOMPOWNI ŚCIEKÓW WRAZ Z ZASILANIEM ENERGETYCZNYM I SZAFĄ STEROWNICZĄ W ULICACH MIŃSKIEJ I RACŁAWICKIEJ W MIEJSCOWOŚCI MAJDAN W GMINIE WOŁOMIN*		
ADRES BUDOWY	*Działki nr ew. 248, 291, 315/2, 339/1, 347/8, 347/10, 348/1, 269/4 w obrębie ewid. Majdan w jedn. ewid. gmina Wołomin, pow. wołomiński woj. mazowieckie*		
INWESTOR	**PWiK Sp.zo.o. ul. Graniczna 1; 05-200 Wołomin**		
NAZWA RYSUNKU	**SCHEMAT ZABEZPIECZENIA KABLA ENERG. I TELEKOM.**		
PROJEKTANT:	***inż. Hanna Szustecka ,upr. bud. nr 57/90/Sk-ce***	~~Data opr.: Kwiecień 2015r.~~ aktualizacja lipiec 2015	
	PROJEKTANT inż. Hanna Szustecka upr. bud. w zakr. inst. sanit. Nr 57/90 Sk-ce	Branża sanitarna	Skala: -
PODPIS		Faza oprac. Proj.Budow.	Nr Rys : 37 A/B

129

ZABEZPIECZENIE KANALIZACJI TELEFONICZNEJ

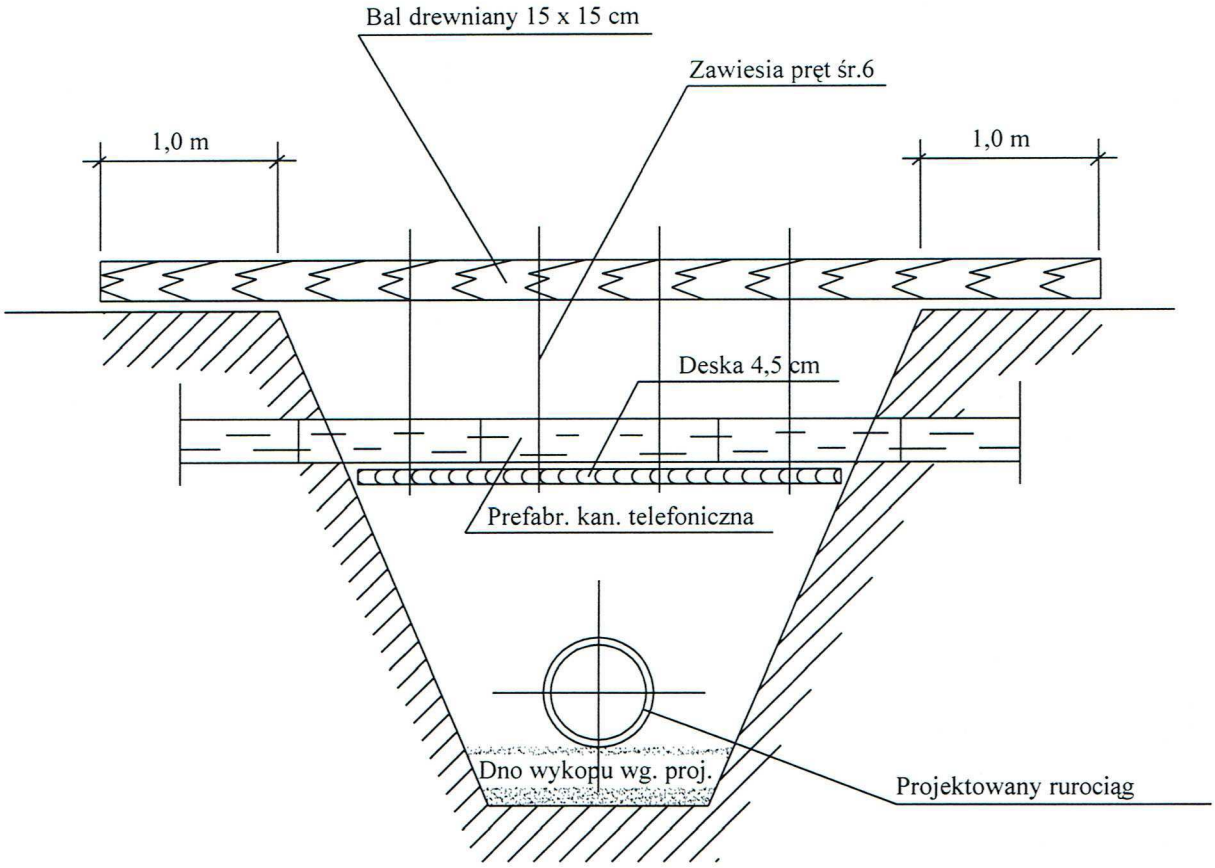

NAZWA OPRACOWANIA	*BUDOWA SIECI KANALIZACJI SANITARNEJ : GRAWITACYJNEJ WRAZ Z ODGAŁĘZIENIAMI , TŁOCZNEJ , PRZEPOMPOWNI ŚCIEKÓW WRAZ Z ZASILANIEM ENERGETYCZNYM I SZAFĄ STEROWNICZĄ W ULICACH MIŃSKIEJ I RACŁAWICKIEJ W MIEJSCOWOŚCI MAJDAN W GMINIE WOŁOMIN*
ADRES BUDOWY	*Działki nr ew. 248, 291, 315/2, 339/1, 347/8, 347/10, 348/1, 269/4 w obrębie ewid. Majdan w jedn. ewid. gmina Wołomin, pow. wołomiński woj. mazowieckie*
INWESTOR	***PWiK Sp.zo.o. ul. Graniczna 1; 05-200 Wołomin***
NAZWA RYSUNKU	***ZABEZPIECZENIE KANALIZACJI TELEFONICZNEJ***
PROJEKTANT:	***inż. Hanna Szustecka ,upr. bud. nr 57/90/Sk-ce***

Data opr.: Kwiecień 2015r.

PROJEKTANT
inż. Hanna Szustecka
upr. bud. w zakr. inst. sanit.
nr 57/90 Sk-ce

PODPIS

Branża sanitarna	Skala: -
Faza oprac. Proj.Budow.	Nr Rys : 38A/B

130

SZCZEGÓŁ SKRZYŻOWANIA PROJEKTOWANEJ KANALIZACJI SANITARNEJ Z ISTN. GAZOCIĄGIEM

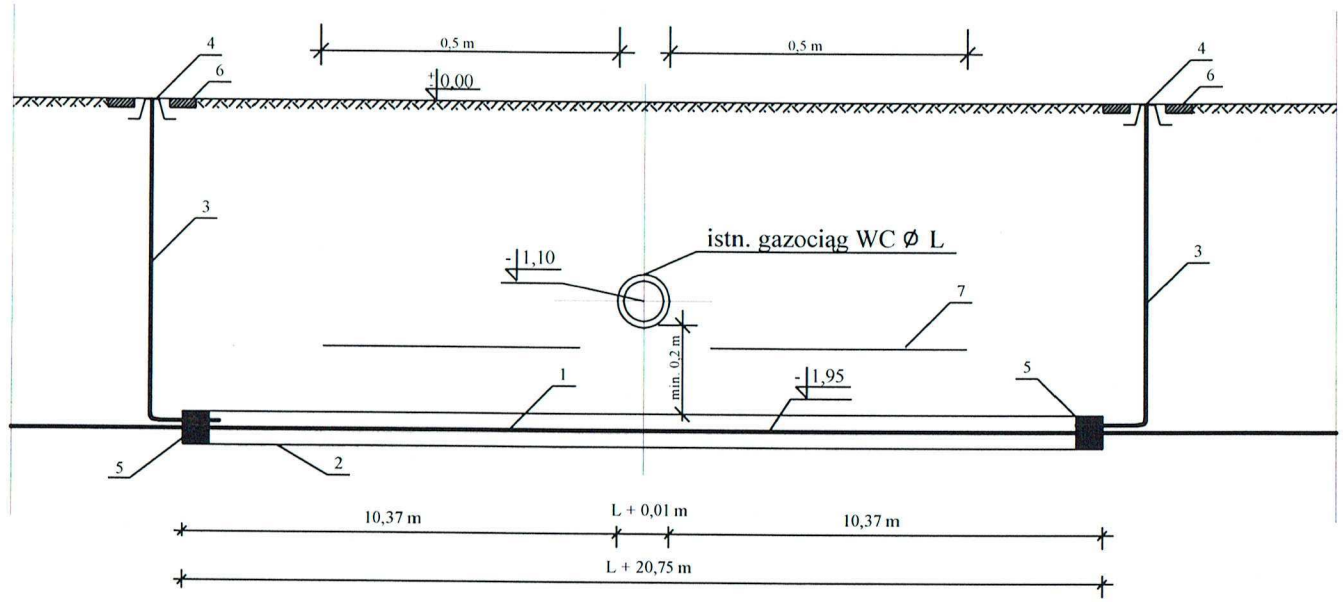

L.p.	Nazwa Elementu	Materiał	Nr normy dla katalogu	Jednostka
1	Rura kanalizacji sanitarnej	PVC	AT/99-02-0814-02	m
2	Rura ochronna Ø400mm	PP		m
3	Rura sygnal. PE Ø 20	PE	BN-74/6366-03	m
4	Skrzynka uliczna do zasuw	żel.	APS/III Nr kat. 857	szt.
5	Uszczelnienie pianką poliuretanową	stal		szt.
6	Płytki chodnikowe			szt.
7	Taśma ostrzegawcza (folia kolor żółty)	folia		m

NAZWA OPRACOWANIA	*BUDOWA SIECI KANALIZACJI SANITARNEJ : GRAWITACYJNEJ WRAZ Z ODGAŁĘZIENIAMI , TŁOCZNEJ , PRZEPOMPOWNI ŚCIEKÓW WRAZ Z ZASILANIEM ENERGETYCZNYM I SZAFĄ STEROWNICZĄ W ULICACH MIŃSKIEJ I RACŁAWICKIEJ W MIEJSCOWOŚCI MAJDAN W GMINIE WOŁOMIN*
ADRES BUDOWY	*Działki nr ew. 248, 291, 315/2, 339/1, 347/8, 347/10, 348/1, 269/4 w obrębie ewid. Majdan w jedn. ewid. gmina Wołomin, pow. wołomiński woj. mazowieckie*
INWESTOR	***PWiK Sp.zo.o. ul. Graniczna 1; 05-200 Wołomin***
NAZWA RYSUNKU	***SCHEMAT ZABEZPIECZENIA RUROCIĄGU GAZOWEGO***
PROJEKTANT:	***inż. Hanna Szustecka ,upr. bud. nr 57/90/Sk-ce***
PODPIS	

Data opr.: ~~Kwiecień 2015r.~~ lipiec 2015r

Branża sanitarna	Skala: -
Faza oprac. Proj.Budow.	Nr Rys : 39A/B

PROJEKTANT inż. Hanna Szustecka upr. bud. w zakr. inst. sanit. nr 57/90/Sk-ce

PRZEDSIĘBIORSTWO WODOCIĄGÓW I KANALIZACJI Sp. z o.o. 05-200 Wołomin ul. Graniczna 1 tel. 782-41-11 w. 106 fax 782-41-14 NIP 5250003 STARSZY MAGAZYNIER POWIATOWEJ WYDZIAŁ SZKOLENIOWO-KADROWY

131

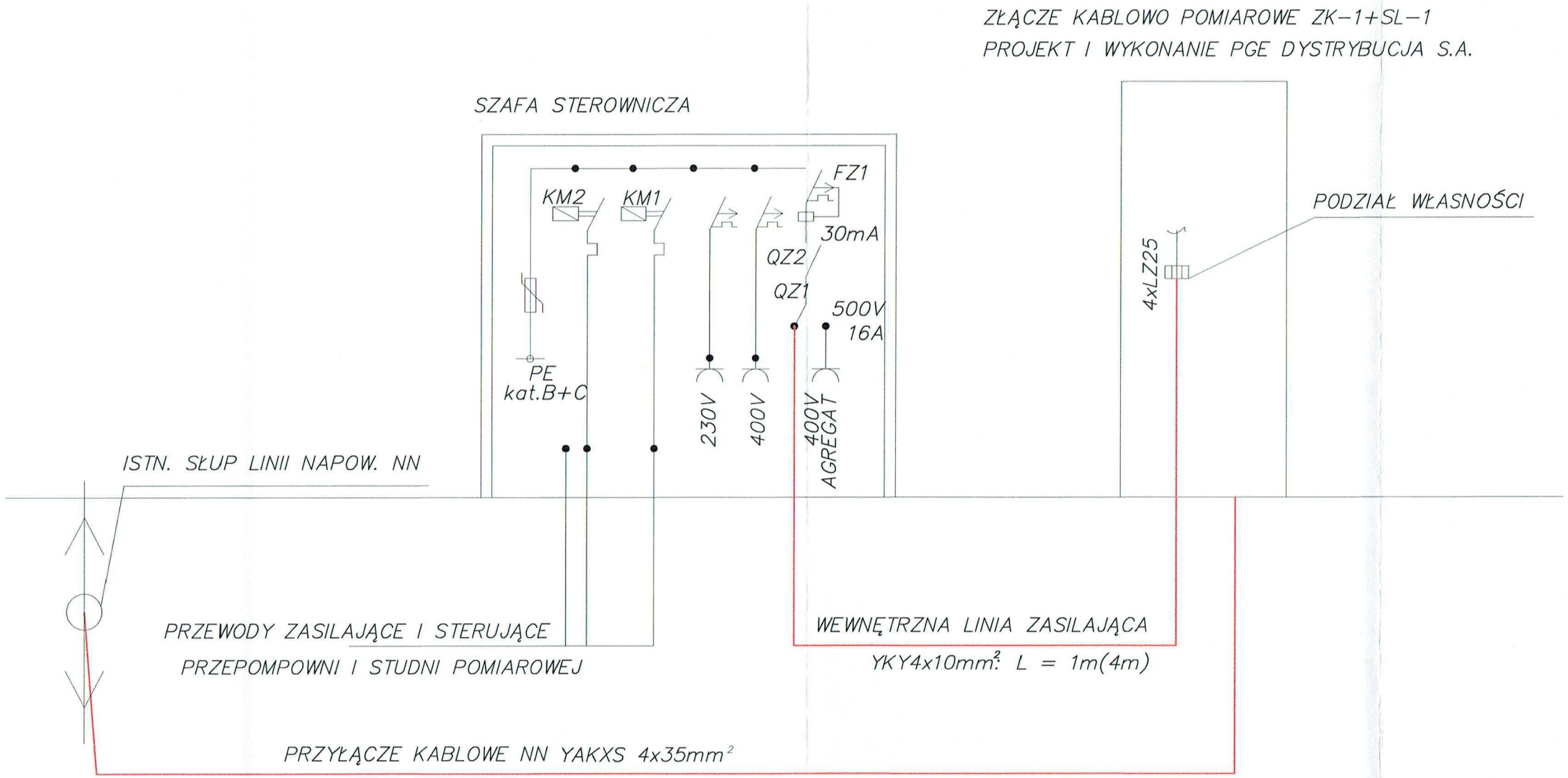

STAROSTWO POWIATOWE W WOŁOMINIE
Wydział Budownictwa
05-200 Wołomin, ul. Przyzyskiego 3
tel. 787-47-01 fax 787 110 114

NAZWA OPRACOWANIA	*BUDOWA SIECI KANALIZACJI SANITARNEJ: GRAWITACYJNEJ WRAZ Z ODGAŁĘZIENIAMI, TŁOCZNEJ, PRZEPOMPOWNI ŚCIEKÓW WRAZ Z ZASILANIEM ENERGETYCZNYM I SZAFĄ STEROWNICZĄ W ULICACH MIŃSKIEJ I RACŁAWICKIEJ W MIEJSCOWOŚCI MAJDAN W GMINIE WOŁOMIN*
ADRES BUDOWY	***Działki nr ew. 248, 291, 315/2, 339/1, 347/8, 347/10, 348/1, 269/4 w obrębie ewid. Majdan w jedn. ewid. gmina Wołomin, pow. wołomiński woj. mazowieckie***
INWESTOR	***PWiK Sp.zo.o. ul. Graniczna 1; 05-200 Wołomin***
NAZWA RYSUNKU	**SCHEMAT WEW. LINII ZASILAJĄCEJ** aktualizacja lipiec 2015r
PROJEKTANT	Aleksander Ozyp ,**upr. nr St-142/75** ~~Data opr.: Kwiecień 2015r.~~
	ALEKSANDER OZYP Upr. nr ew. St - 142/75 do kierowania, nadzorowania i projektowania specjalność elektroenergetyka
	Branża: sanitarna — Skala: -
	Faza oprac.: Proj.Budow. — Nr Rys.: 1E
PODPIS	

SANI-TRAVEL Wojciech Oleksa Drężewo, ul. Akacjowa 15 07-415 Olszewo Borki sani_travel@op.pl www.sani-travel.pl	AUTOMATYKA HYDRAULIKA STEROWANIE	
INWESTOR:	Przedsiebiorstwo Wodociągów i Kanalizacji Spółka z o.o. 05-200 Wołomin ul. Graniczna 1	Zlecenie nr.: UPHS 26/03/2015
NAZWA PROJEKTU:	SZAFKA STEROWNICZA POMPOWNI ST_SSP_2B_Q_M Adres obiektu: MAJDAN dz. nr 339/1 ul. Racławicka	
NAZWA RYSUNKU:	INSTALACJE ELEKTRYCZNE I AUTOMATYKA Schemat zasilania pompowni	
STADIUM:	PROJEKT BUDOWLANY	
PROJEKTOWAŁ:	mgr inż. Tadeusz Lis (specjalność instalacyjna) WA - 101/02	podpis:
SPRAWDZIŁ:	inż. Jan Witold Lewandowski (specjalność instalacyjna) 13/77	podpis:
OPRACOWAŁ:	inż. Wojciech Oleksa (specjalność instalacyjna) WA - 520/01	podpis:
Miejscowość, data	Drężewo, ~~kwiecień 2015 r.~~ aktualizacja lipiec 2015 r.	
skala:	NR. RYS.	1

SZAFA STEROWNICZA ST_SSP-2B-Q-M

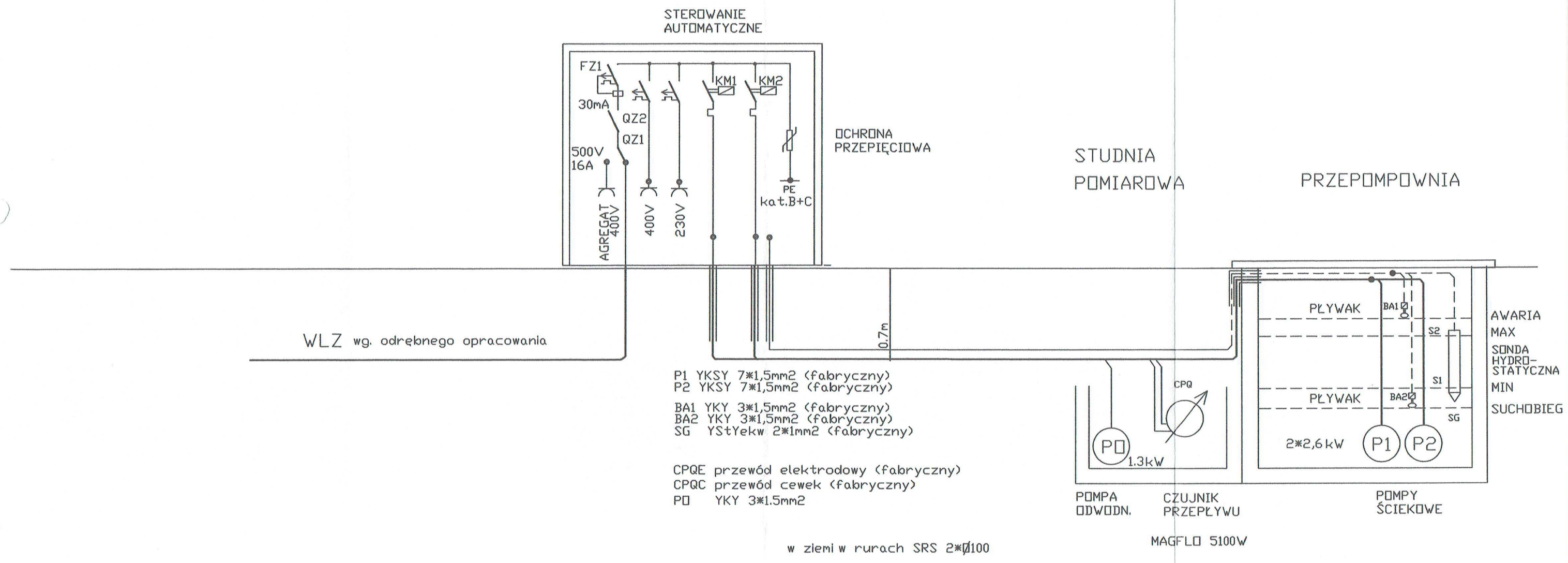

133

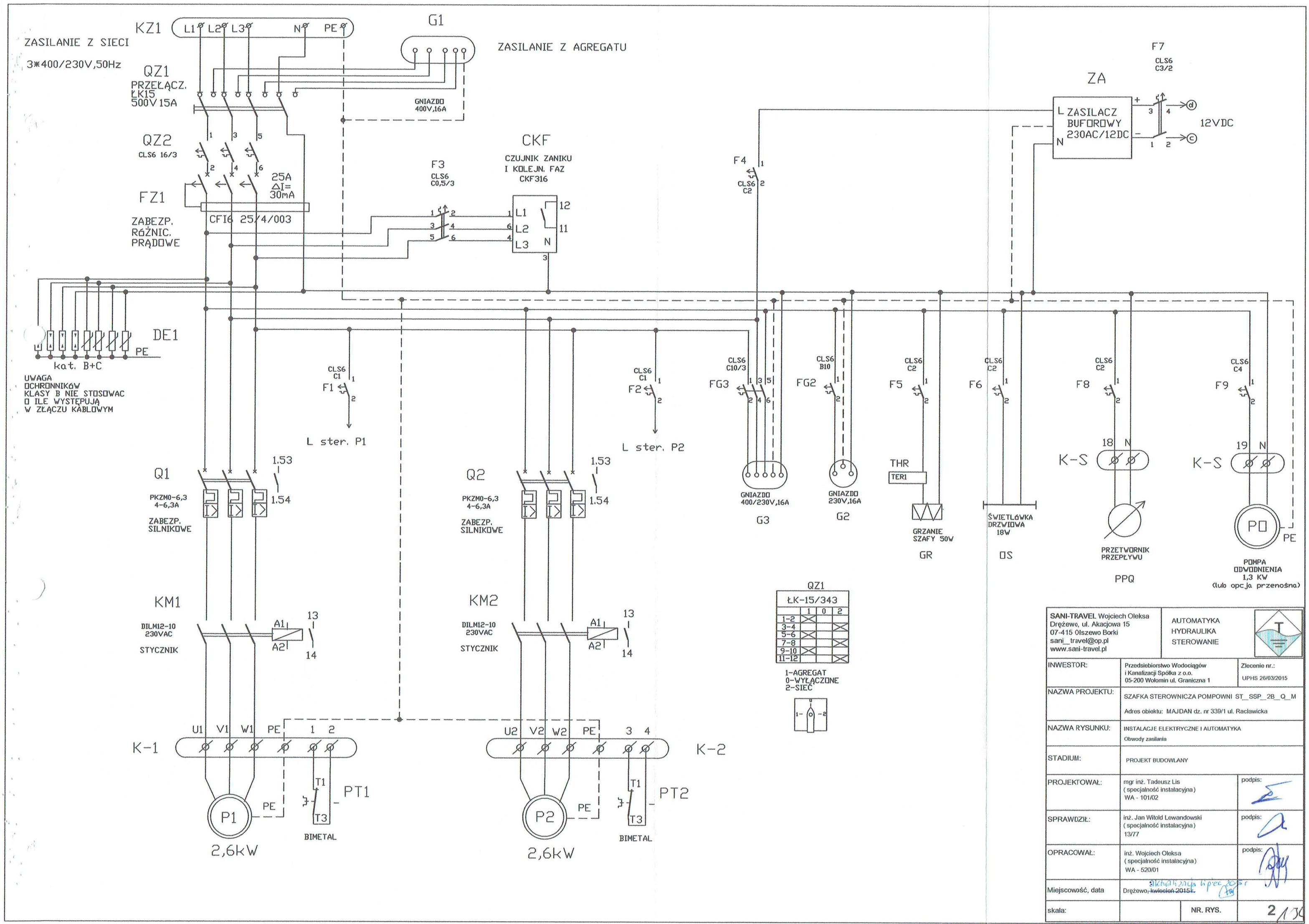

SANI-TRAVEL Wojciech Oleksa Drężewo, ul. Akacjowa 15 07-415 Olszewo Borki sani_travel@op.pl www.sani-travel.pl	AUTOMATYKA HYDRAULIKA STEROWANIE		
INWESTOR:	Przedsiebiorstwo Wodociągów i Kanalizacji Spółka z o.o. 05-200 Wołomin ul. Graniczna 1	Zlecenie nr.: UPHS 26/03/2015	
NAZWA PROJEKTU:	SZAFKA STEROWNICZA POMPOWNI ST_SSP_2B_Q_M Adres obiektu: MAJDAN dz. nr 339/1 ul. Racławicka		
NAZWA RYSUNKU:	INSTALACJE ELEKTRYCZNE I AUTOMATYKA Obwody zasilania		
STADIUM:	PROJEKT BUDOWLANY		
PROJEKTOWAŁ:	mgr inż. Tadeusz Lis (specjalność instalacyjna) WA - 101/02	podpis:	
SPRAWDZIŁ:	inż. Jan Witold Lewandowski (specjalność instalacyjna) 13/77	podpis:	
OPRACOWAŁ:	inż. Wojciech Oleksa (specjalność instalacyjna) WA - 520/01	podpis:	
Miejscowość, data	Drężewo, ~~kwiecień 2015r.~~ aktualizacja lipiec 2015r		
skala:		NR. RYS.	2/30

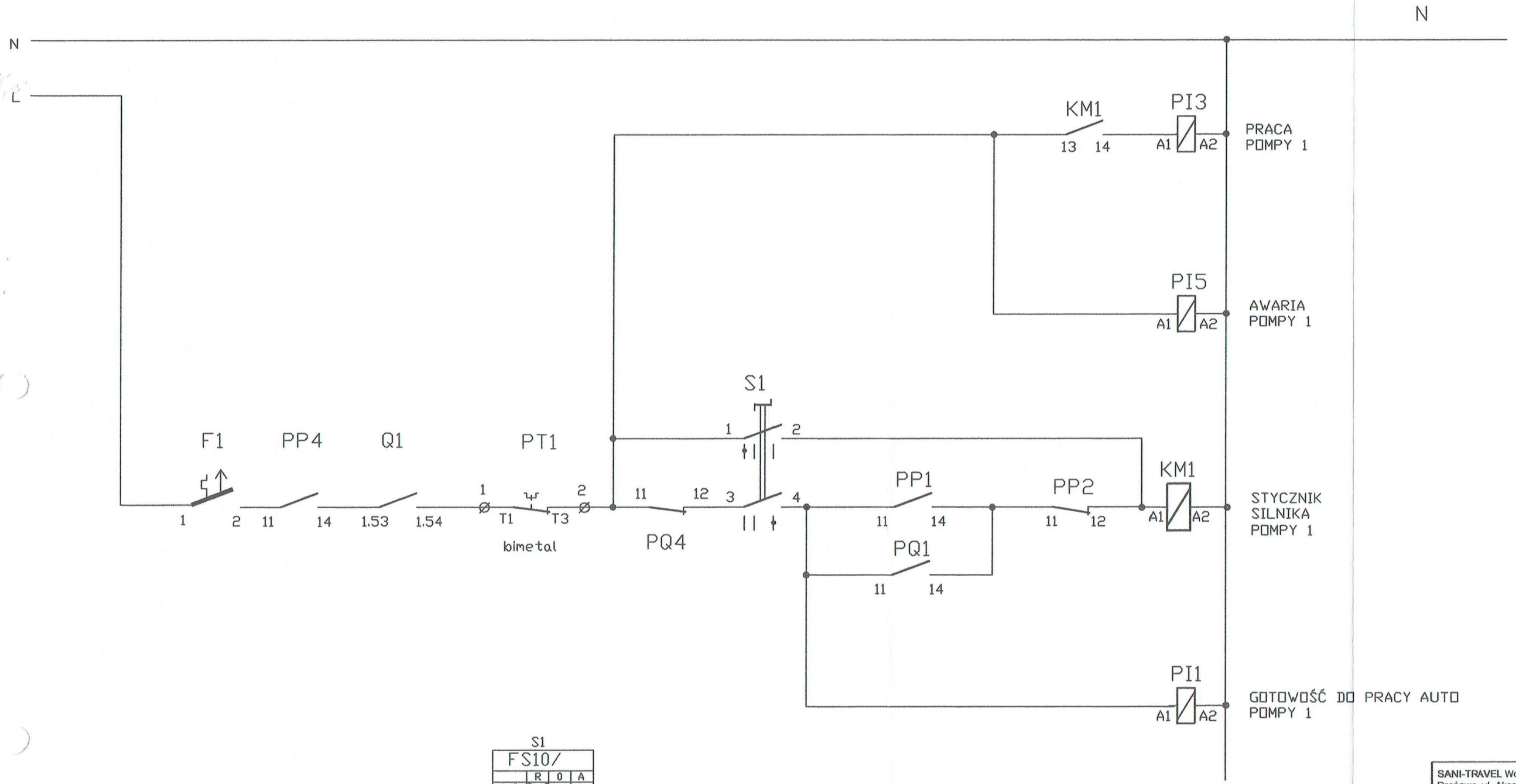

S1

FS10/	R	0	A
1-2	X		
3-4			X

A-POMPA PRACA AUTOMATYCZNA
0-ODSTAWIENIE
R-POMPA PRACA RĘCZNA

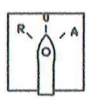

S1

STAROSTWO POWIATOWE W WOŁOMINIE
Wydział Budownictwa
05-200 Wołomin, ul. Prądzyńskiego 3
tel. 787-43-01 w tne 107 110, 114

SANI-TRAVEL Wojciech Oleksa Drężewo, ul. Akacjowa 15 07-415 Olszewo Borki sani_travel@op.pl www.sani-travel.pl	AUTOMATYKA HYDRAULIKA STEROWANIE	
INWESTOR:	Przedsiebiorstwo Wodociągów i Kanalizacji Spółka z o.o. 05-200 Wołomin ul. Graniczna 1	Zlecenie nr.: UPHS 26/03/2015
NAZWA PROJEKTU:	SZAFKA STEROWNICZA POMPOWNI ST_SSP_2B_Q_M Adres obiektu: MAJDAN dz. nr 339/1 ul. Racławicka	
NAZWA RYSUNKU:	INSTALACJE ELEKTRYCZNE I AUTOMATYKA Schemat sterowania pompą P1	
STADIUM:	PROJEKT BUDOWLANY	
PROJEKTOWAŁ:	mgr inż. Tadeusz Lis (specjalność instalacyjna) WA - 101/02	podpis:
SPRAWDZIŁ:	inż. Jan Witold Lewandowski (specjalność instalacyjna) 13/77	podpis:
OPRACOWAŁ:	inż. Wojciech Oleksa (specjalność instalacyjna) WA - 520/01	podpis:
Miejscowość, data	Drężewo, ~~kwiecień 2015 r.~~ aktualizacja lipiec 2015 r.	
skala:	NR. RYS.	3

135

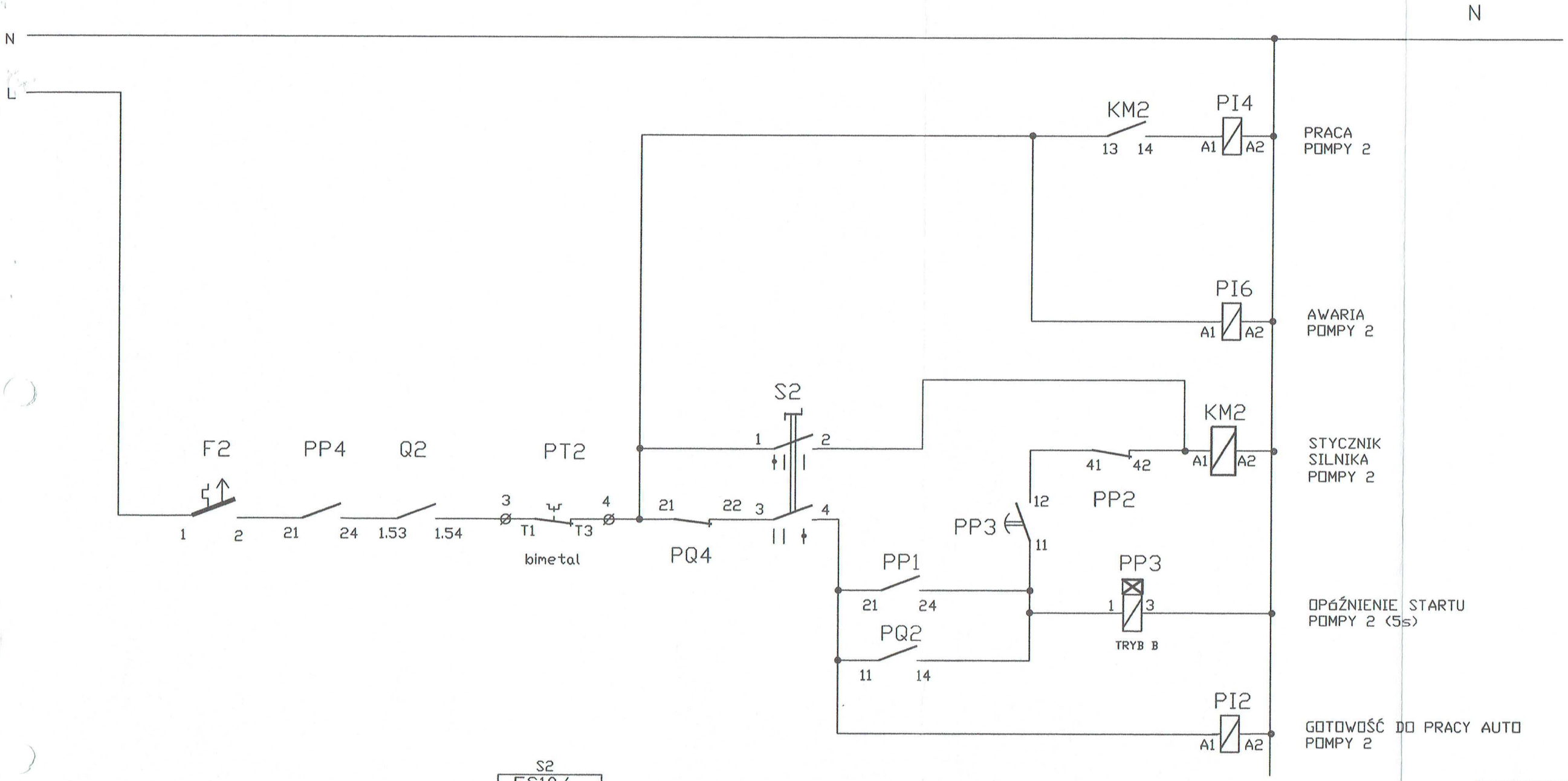

STAROSTWO POWIATOWE W WOŁOMINIE
Wydział Budownictwa
05-200 Wołomin, ul. Prądzyńskiego 3
tel. 787-43-01 w 106 107 110, 114

SANI-TRAVEL Wojciech Oleksa Drężewo, ul. Akacjowa 15 07-415 Olszewo Borki sani_travel@op.pl www.sani-travel.pl	AUTOMATYKA HYDRAULIKA STEROWANIE	
INWESTOR:	Przedsiebiorstwo Wodociągów i Kanalizacji Spółka z o.o. 05-200 Wołomin ul. Graniczna 1	Zlecenie nr.: UPHS 26/03/2015
NAZWA PROJEKTU:	SZAFKA STEROWNICZA POMPOWNI ST_SSP_2B_Q_M Adres obiektu: MAJDAN dz. nr 339/1 ul. Racławicka	
NAZWA RYSUNKU:	INSTALACJE ELEKTRYCZNE I AUTOMATYKA Schemat sterowania pompą P2	
STADIUM:	PROJEKT BUDOWLANY	
PROJEKTOWAŁ:	mgr inż. Tadeusz Lis (specjalność instalacyjna) WA - 101/02	podpis:
SPRAWDZIŁ:	inż. Jan Witold Lewandowski (specjalność instalacyjna) 13/77	podpis:
OPRACOWAŁ:	inż. Wojciech Oleksa (specjalność instalacyjna) WA - 520/01	podpis:
Miejscowość, data	Drężewo, ~~kwiecień 2015 r.~~ aktualizacja lipiec 2015	
skala:	NR. RYS.	4

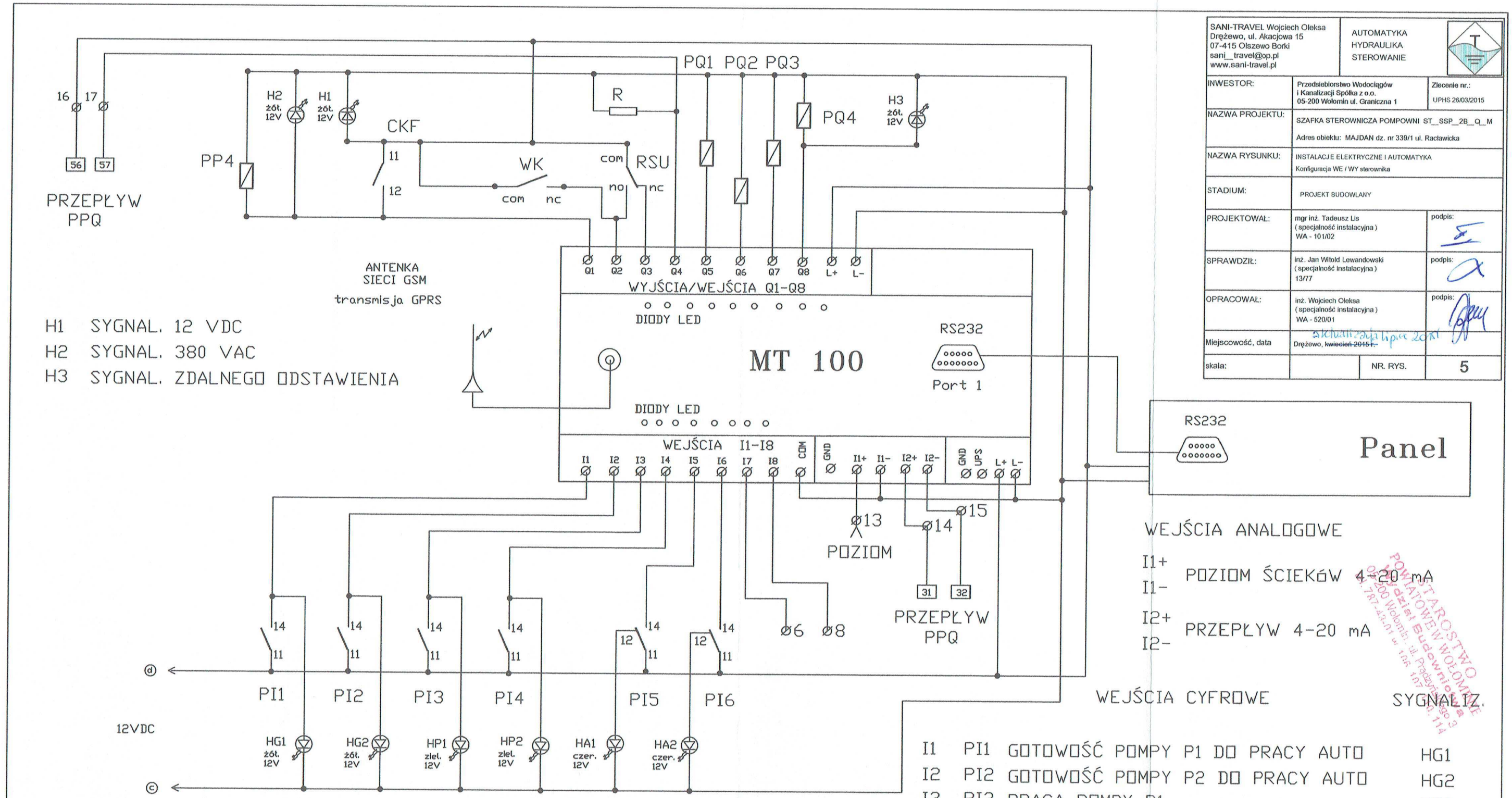
PQ1 PQ2 PQ3
PQ4
H3 żół. 12V
H2 żół. 12V
H1 żół. 12V
R
CKF
PP4
WK
RSU
com
no
nc
16 17
56 57
PRZEPŁYW PPQ
ANTENKA SIECI GSM
transmisja GPRS
H1 SYGNAL. 12 VDC
H2 SYGNAL. 380 VAC
H3 SYGNAL. ZDALNEGO ODSTAWIENIA
Q1 Q2 Q3 Q4 Q5 Q6 Q7 Q8 L+ L-
WYJŚCIA/WEJŚCIA Q1-Q8
DIODY LED
MT 100
RS232
Port 1
WEJŚCIA I1-I8
I1 I2 I3 I4 I5 I6 I7 I8 COM GND I1+ I1- I2+ I2- GND UPS L+ L-
POZIOM
PRZEPŁYW PPQ
RS232
Panel
WEJŚCIA ANALOGOWE
I1+ I1- POZIOM ŚCIEKÓW 4-20 mA
I2+ I2- PRZEPŁYW 4-20 mA
PI1 PI2 PI3 PI4 PI5 PI6
12VDC
HG1 żół. 12V
HG2 żół. 12V
HP1 zieł. 12V
HP2 zieł. 12V
HA1 czer. 12V
HA2 czer. 12V
WEJŚCIA CYFROWE
SYGNALIZ.
I1 PI1 GOTOWOŚĆ POMPY P1 DO PRACY AUTO HG1
I2 PI2 GOTOWOŚĆ POMPY P2 DO PRACY AUTO HG2
I3 PI3 PRACA POMPY P1 HP1
I4 PI4 PRACA POMPY P2 HP2
I5 PI5 AWARIA POMPY P1 HA1
I6 PI6 AWARIA POMPY P2 HA2
I7 ALARM POZIOMU MIN (SUCHOBIEG)
I8 ALARM POZIOMU MAX (PODTOPIENIE)
IQ1 CKF KONTROLA ZASILANIA 380VAC
IQ2 WK OTWARCIE OBIEKTU
IQ3 RSU UZBROJENIE SYSTEMU
IQ4 Q WEJŚCIE IMPULSOWE PRZEPŁYWOMIERZA
WYJŚCIA
Q5 PQ1 ZAŁĄCZENIE POMPY P1
Q6 PQ2 ZAŁĄCZENIE POMPY P2
Q7 PQ3 ALARM WŁAMANIA
Q8 PQ4 ZDALNE ODSTAWIENIA POMPOWNI
SANI-TRAVEL Wojciech Oleksa
Drężewo, ul. Akacjowa 15
07-415 Olszewo Borki
sani_travel@op.pl
www.sani-travel.pl
AUTOMATYKA
HYDRAULIKA
STEROWANIE
INWESTOR: Przedsiebiorstwo Wodociągów i Kanalizacji Spółka z o.o. 05-200 Wołomin ul. Graniczna 1
Zlecenie nr.: UPHS 26/03/2015
NAZWA PROJEKTU: SZAFKA STEROWNICZA POMPOWNI ST__SSP__2B__Q__M
Adres obiektu: MAJDAN dz. nr 339/1 ul. Racławicka
NAZWA RYSUNKU: INSTALACJE ELEKTRYCZNE I AUTOMATYKA
Konfiguracja WE / WY sterownika
STADIUM: PROJEKT BUDOWLANY
PROJEKTOWAŁ: mgr inż. Tadeusz Lis (specjalność instalacyjna) WA - 101/02
podpis:
SPRAWDZIŁ: inż. Jan Witold Lewandowski (specjalność instalacyjna) 13/77
podpis:
OPRACOWAŁ: inż. Wojciech Oleksa (specjalność instalacyjna) WA - 520/01
podpis:
Miejscowość, data: Drężewo, ~~kwiecień 2015 r.~~ aktualizacja lipiec 2017
skala:
NR. RYS. 5
STAROSTWO POWIATOWE W WOŁOMINIE Wydział Budownictwa 05-200 Wołomin, ul. Prądzyńskiego 3 tel. 787-43-01 w. 106, 107, 108, 114

137

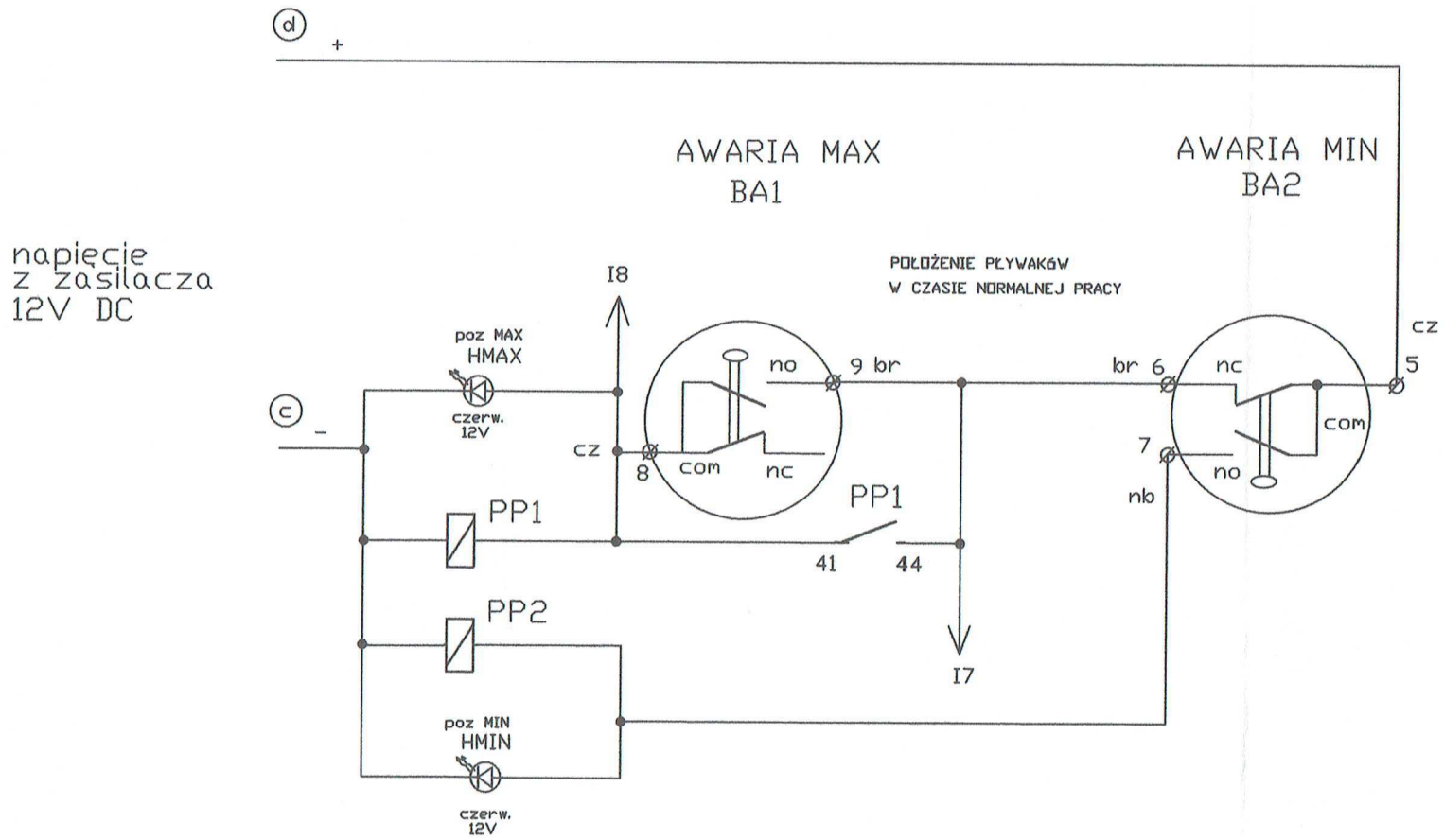

PP2 PRZEKAŹNIK POMOCNICZY POZIOMU MIN
HMIN SYGNALIZACJA POZIOMU MIN

PP1 PRZEKAŻNIK POMOCNICZY POZIOMU MAX
HMAX SYGNALIZACJA POZIOMU MAX

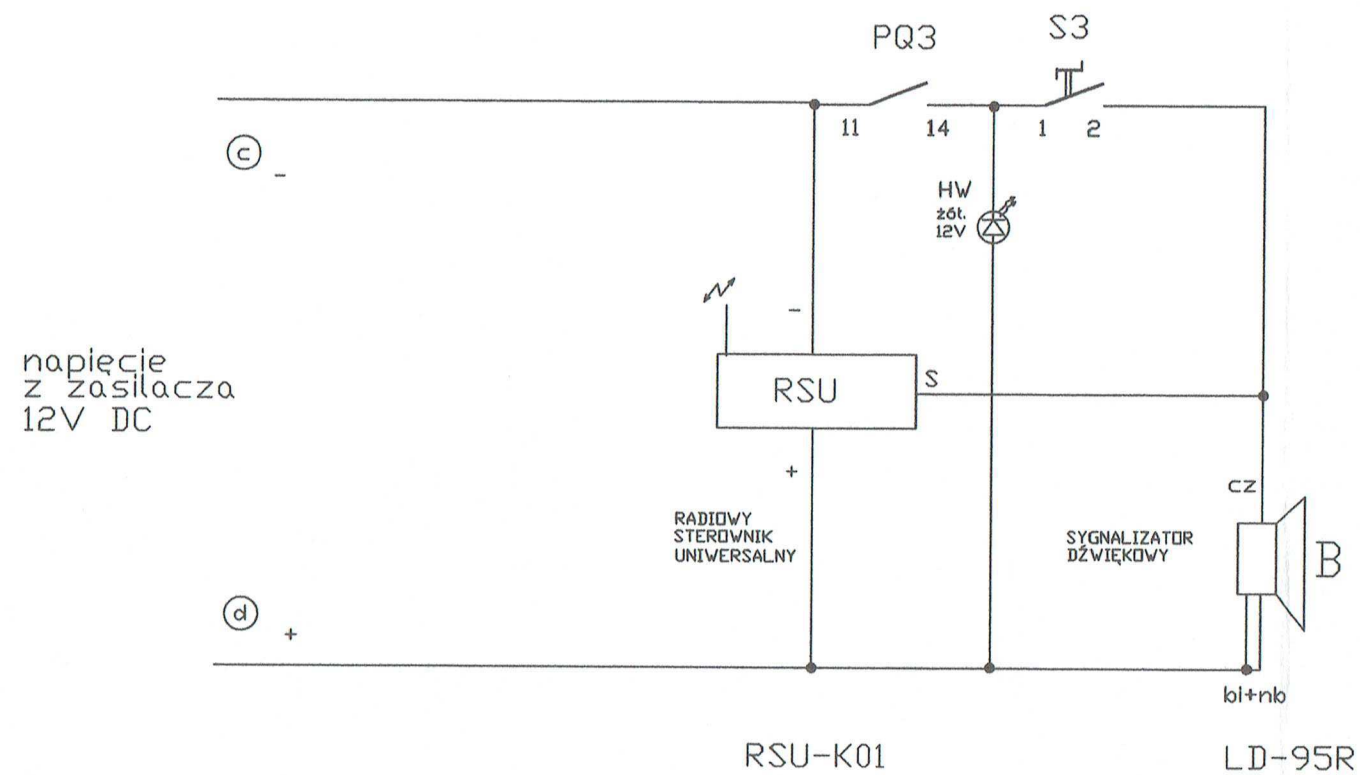

RSU RADIOWY STEROWNIK UZBR/ROZBR ALARMU
B SYGNALIZATOR ALARMU

PQ3 PRZEKAŹNIK INTERFEJSOWY ALARMU WŁAMANIA
S3 WYŁĄCZNIK SYGNALIZACJI ALARMU

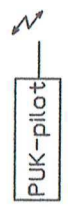

SANI-TRAVEL Wojciech Oleksa Drężewo, ul. Akacjowa 15 07-415 Olszewo Borki sani_travel@op.pl www.sani-travel.pl	AUTOMATYKA HYDRAULIKA STEROWANIE	
INWESTOR:	Przedsiebiorstwo Wodociągów i Kanalizacji Spółka z o.o. 05-200 Wołomin ul. Graniczna 1	Zlecenie nr.: UPHS 26/03/2015
NAZWA PROJEKTU:	SZAFKA STEROWNICZA POMPOWNI ST_SSP_2B_Q_M Adres obiektu: MAJDAN dz. nr 339/1 ul. Racławicka	
NAZWA RYSUNKU:	INSTALACJE ELEKTRYCZNE I AUTOMATYKA Schemat układu awaryjnego sterowania i kontroli dostępu	
STADIUM:	PROJEKT BUDOWLANY	
PROJEKTOWAŁ:	mgr inż. Tadeusz Lis (specjalność instalacyjna) WA - 101/02	podpis:
SPRAWDZIŁ:	inż. Jan Witold Lewandowski (specjalność instalacyjna) 13/77	podpis:
OPRACOWAŁ:	inż. Wojciech Oleksa (specjalność instalacyjna) WA - 520/01	podpis:
Miejscowość, data	Drężewo, ~~kwiecień 2015 r.~~ aktualizacja lipiec 2015 r	
skala:	NR. RYS.	6

138

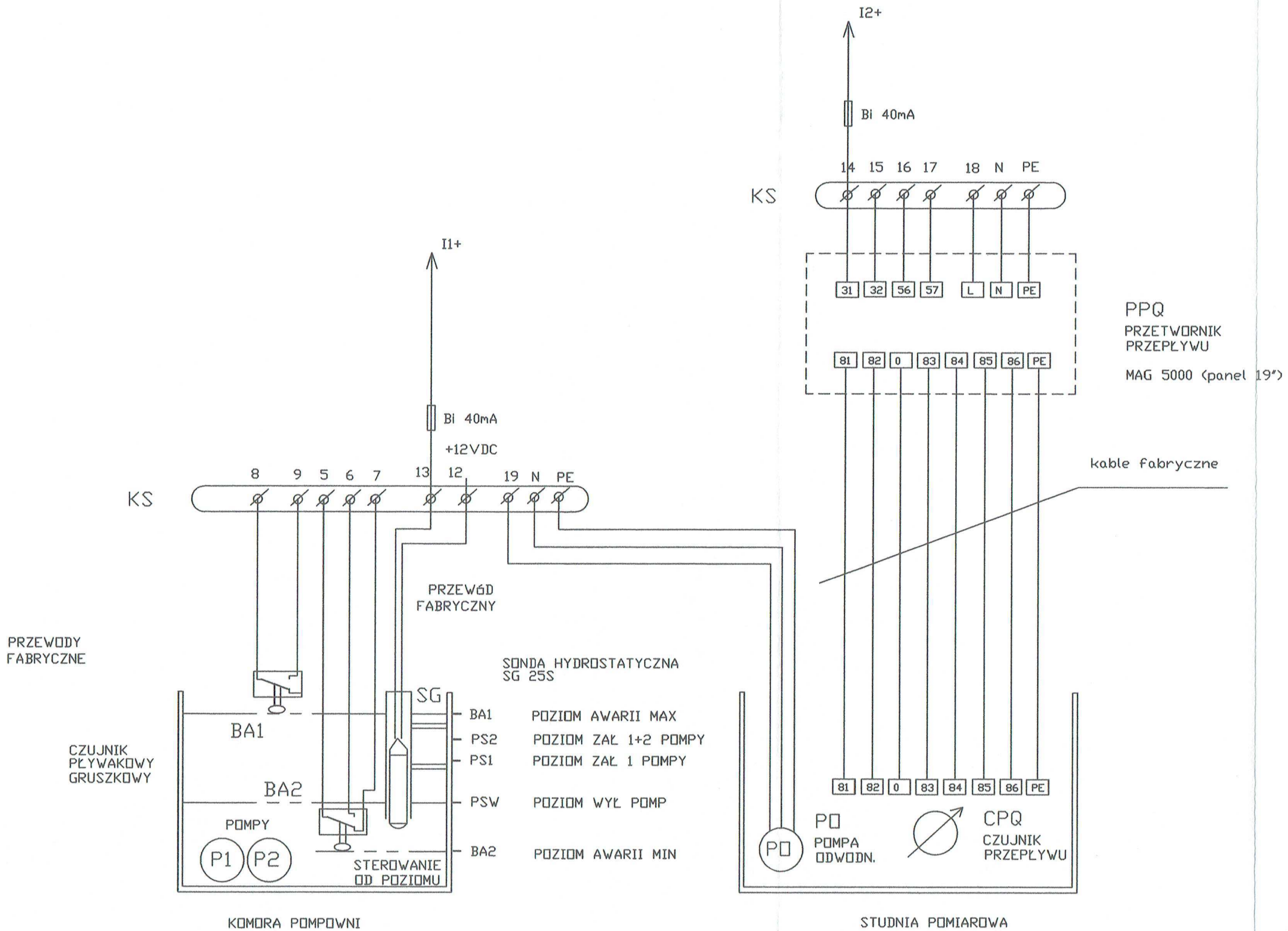

SANI-TRAVEL Wojciech Oleksa Drężewo, ul. Akacjowa 15 07-415 Olszewo Borki sani_travel@op.pl www.sani-travel.pl	AUTOMATYKA HYDRAULIKA STEROWANIE	
INWESTOR:	Przedsiebiorstwo Wodociągów i Kanalizacji Spółka z o.o. 05-200 Wołomin ul. Graniczna 1	Zlecenie nr.: UPHS 26/03/2015
NAZWA PROJEKTU:	SZAFKA STEROWNICZA POMPOWNI ST_SSP_2B_Q_M Adres obiektu: MAJDAN dz. nr 339/1 ul. Racławicka	
NAZWA RYSUNKU:	INSTALACJE ELEKTRYCZNE I AUTOMATYKA Wyposażenie komory	
STADIUM:	PROJEKT BUDOWLANY	
PROJEKTOWAŁ:	mgr inż. Tadeusz Lis (specjalność instalacyjna) WA - 101/02	podpis:
SPRAWDZIŁ:	inż. Jan Witold Lewandowski (specjalność instalacyjna) 13/77	podpis:
OPRACOWAŁ:	inż. Wojciech Oleksa (specjalność instalacyjna) WA - 520/01	podpis:
Miejscowość, data	Drężewo, ~~kwiecień 2015~~ r. aktualizacja lipiec 2015	
skala:	NR. RYS.	7

STAROSTWO POWIATOWE W WOŁOMINIE
Wydział Budowlany
05-200 Wołomin, ul. Prądzyńskiego 3
tel. 787-43-01 w. 106, 107, 110, 111

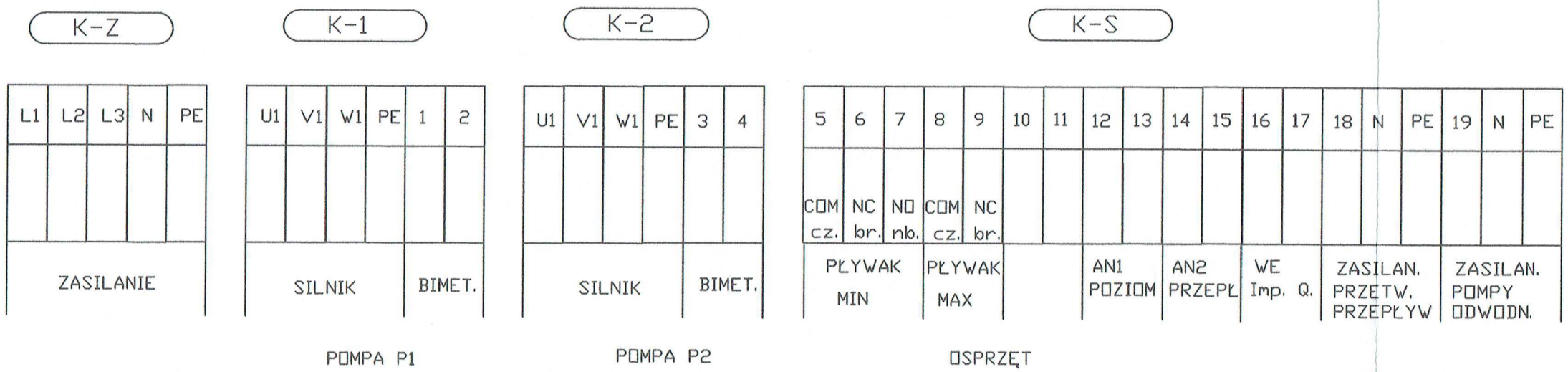

STAROSTWO POWIATOWE W WOŁOMINIE
Wydział Budownictwa
05-200 Wołomin, ul. Prądzyńskiego 3
tel. 787-43-01 w. 106 107 110 114

SANI-TRAVEL Wojciech Oleksa Drężewo, ul. Akacjowa 15 07-415 Olszewo Borki sani__travel@op.pl www.sani-travel.pl	AUTOMATYKA HYDRAULIKA STEROWANIE	
INWESTOR:	Przedsiebiorstwo Wodociągów i Kanalizacji Spółka z o.o. 05-200 Wołomin ul. Graniczna 1	Zlecenie nr.: UPHS 26/03/2015
NAZWA PROJEKTU:	SZAFKA STEROWNICZA POMPOWNI ST__SSP__2B__Q__M Adres obiektu: MAJDAN dz. nr 339/1 ul. Racławicka	
NAZWA RYSUNKU:	INSTALACJE ELEKTRYCZNE I AUTOMATYKA Listwy zaciskowe	
STADIUM:	PROJEKT BUDOWLANY	
PROJEKTOWAŁ:	mgr inż. Tadeusz Lis (specjalność instalacyjna) WA - 101/02	podpis:
SPRAWDZIŁ:	inż. Jan Witold Lewandowski (specjalność instalacyjna) 13/77	podpis:
OPRACOWAŁ:	inż. Wojciech Oleksa (specjalność instalacyjna) WA - 520/01	podpis:
Miejscowość, data	Drężewo, ~~kwiecień 2015 r.~~ aktualizacja lipiec 2015	
skala:	NR. RYS.	8

140

ELEWACJA

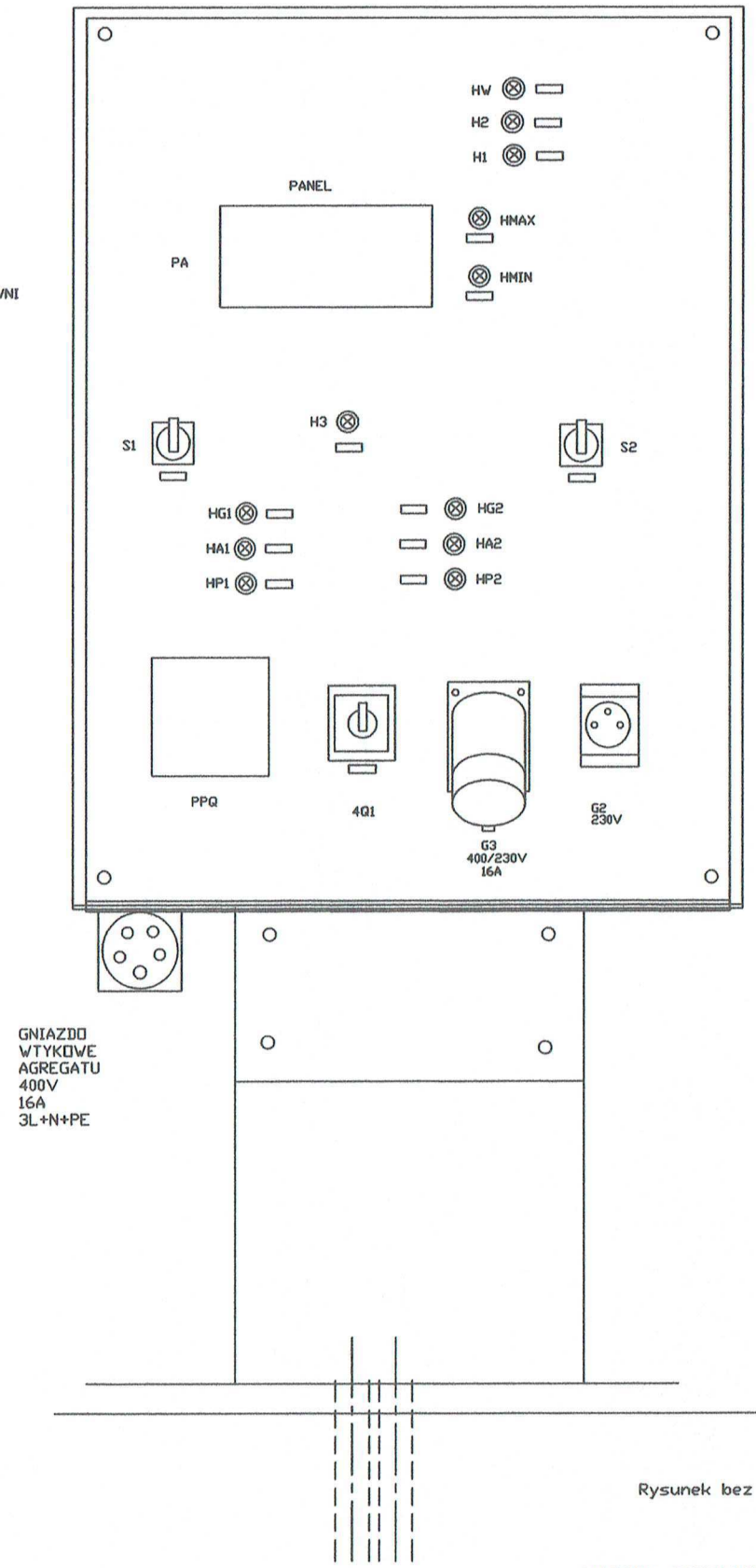

ROZMIESZCZENIE APARATÓW

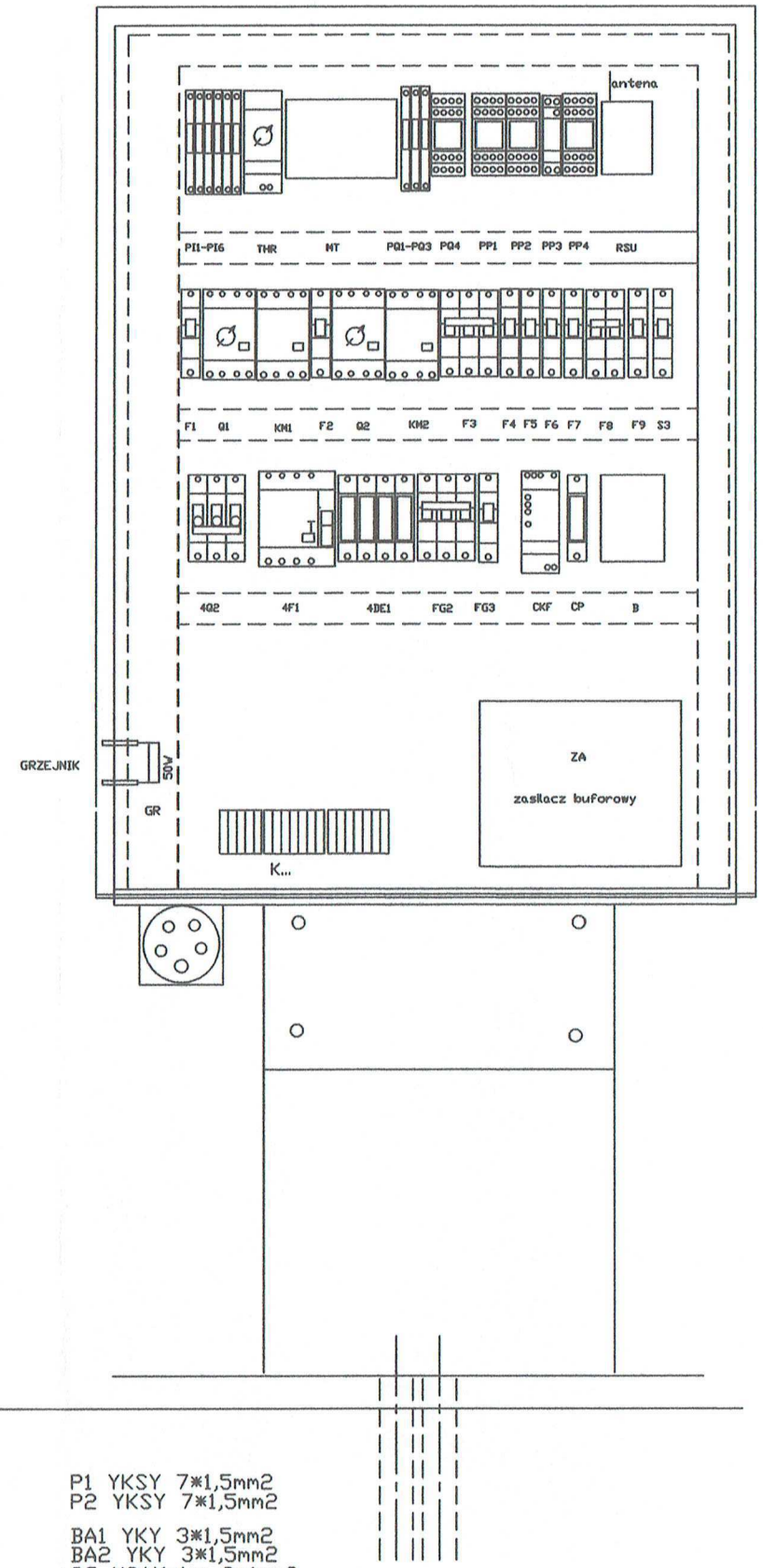

TEKSTY TABLICZEK:

4Q1 SIEC- WYŁĄCZONE-AGREGAT
S1 AUTO-0-RĘKA POMPA P1
S2 AUTO-0-RĘKA POMPA P2

H1 ZASILANIE 12VDC
H2 ZASILANIE 380VAC
H3 ZDALNE ODSTAWIENIE POMPOWNI
HW ALARM WŁAMANIE
HMAX ALARM POZIOM MAX
HMIN ALARM POZIOM MIN
HG1 GOTOWOŚĆ POMPY P1
HG2 GOTOWOŚĆ POMPY P2
HA1 AWARIA POMPY P1
HA2 AWARIA POMPY P2
HP1 PRACA POMPY P1
HP2 PRACA POMPY P2
PA PANEL

APARATY

MT STEROWNIK/MODEM
PI1 PRZEKAŹNIK INTERFEJSOWY WEJŚĆ CYFROWYCH
.....
PI6 PRZEKAŹNIK INTERFEJSOWY WEJŚĆ CYFROWYCH
PQ1 PRZEKAŹNIK INTERFEJSOWY WYJŚĆ CYFROWYCH
.....
PQ4 PRZEKAŹNIK INTERFEJSOWY WYJŚĆ CYFROWYCH
PP1 PRZEKAŹNIK POZIOMU MAX
PP2 PRZEKAŹNIK POZIOMU MIN
PP3 PRZEKAŹNIK OPÓŹNIONEGO STARTU POMPY P2
PP4 PRZEKAŹNIK KONTROLI ZASILANIA 380VAC
RSU PRZEKAŹNIK RADIOWEGO STEROWNIKA OCHRONY OBIEKTU
B SYGNALIZATOR DŹWIĘKOWY WŁAMANIA
F1 WYŁĄCZNIK NADPRĄDOWY FAZY STEROWNICZEJ OBWODU POMPY P1
Q1 WYŁĄCZNIK SILNIKOWY POMPY P1
KM1 STYCZNIK POMPY P1
F2 WYŁĄCZNIK NADPRĄDOWY FAZY STEROWNICZEJ OBWODU POMPY P2
Q2 WYŁĄCZNIK SILNIKOWY POMPY P2
KM2 STYCZNIK POMPY P2
CKF CZYJNIK KOLEJNOŚCI I ZANIKU FAZ CKF
CP PRZEKAŹNIK CZUJNIKA OTWARCIA POKRYWY WŁAZU
THR TERMOSTAT GRZANIA SZAFY
4Q2 ROZŁĄCZNIK BEZPIECZNIKOWY
4F1 WYŁĄCZNIK RÓŻNICOWO-PRĄDOWY
4DE1 OCHRONNIK typ B+C
FG2 WYŁĄCZNIK NADPRĄDOWY GNIAZDA SERWISOWEGO G2
FG3 WYŁĄCZNIK NADPRĄDOWY GNIAZDA SERWISOWEGO G3
F3 WYŁĄCZNIK NADPRADOWY OBWODU KONTROLI NAPIĘCIA
F4 WYŁĄCZNIK NADPRĄDOWY OBWODU PIERWOTNEGO ZASILACZA ZA
F5 WYŁĄCZNIK NADPRĄDOWY WYŚWIETLACZA POZIOMU WP
F6 WYŁĄCZNIK NADPRĄDOWY OGRZEWANIA SZAFY GR
F7 WYŁĄCZNIK NADPRĄDOWY OŚWIETLENIA SZAFY
F8 WYŁĄCZNIK NADPRĄDOWY OBWODÓW WTÓRNYCH ZASILACZA ZA
F9 WYŁĄCZNIK NADPRĄDOWY OBWODÓW PRZEPŁYWOMIERZA PPQ
F10 WYŁĄCZNIK NADPRĄDOWY OBWODÓW POMPY ODWADNIAJĄCEJ PO

GR GRZEJNIK OPOROWY 50W
K LISTWY ZACISKOWE
ZA ZASILACZ BUFOROWY 12VDC

SYSYEM 5 PRZEWODOWY
L1,L2,L3 -fazy izolacja czarna
N zero robocze izolacja niebieska
PE zero ochronne izolacja ziel.-zolta
Obwody wtorne drutowac przewodem
LY 1.5mm2

Rysunek bez skali

SKRZYNKA STEROWNICZA 'LEGRAND'

z tworzywa typ MARINA
1000*800*300
IP 66 masa 20kg

P1 YKSY 7*1,5mm2
P2 YKSY 7*1,5mm2

BA1 YKY 3*1,5mm2
BA2 YKY 3*1,5mm2
SG YStYekw 2*1mm2

CPQE przewód elektrodowy
CPQC przewód cewek
PO YKY 3*1.5mm2

w ziemi w rurach SRS 2*Ø100

SANI-TRAVEL Wojciech Oleksa Drężewo, ul. Akacjowa 15 07-415 Olszewo Borki sani_travel@op.pl www.sani-travel.pl	AUTOMATYKA HYDRAULIKA STEROWANIE		
INWESTOR:	Przedsiebiorstwo Wodociągów i Kanalizacji Spółka z o.o. 05-200 Wołomin ul. Graniczna 1	Zlecenie nr.: UPHS 26/03/2015	
NAZWA PROJEKTU:	SZAFKA STEROWNICZA POMPOWNI ST_SSP_2B_Q_M Adres obiektu: MAJDAN dz. nr 339/1 ul. Raclawicka		
NAZWA RYSUNKU:	INSTALACJE ELEKTRYCZNE I AUTOMATYKA Elewacja i rozmieszczenie aparatów		
STADIUM:	PROJEKT BUDOWLANY		
PROJEKTOWAŁ:	mgr inż. Tadeusz Lis (specjalność instalacyjna) WA - 101/02	podpis:	
SPRAWDZIŁ:	inż. Jan Witold Lewandowski (specjalność instalacyjna) 13/77	podpis:	
OPRACOWAŁ:	inż. Wojciech Oleksa (specjalność instalacyjna) WA - 520/01	podpis:	
Miejscowość, data	Drężewo, ~~kwiecień 2015 r.~~ Aleksandrów Łódzki, 2015 r.		
skala:		NR. RYS.	9

141

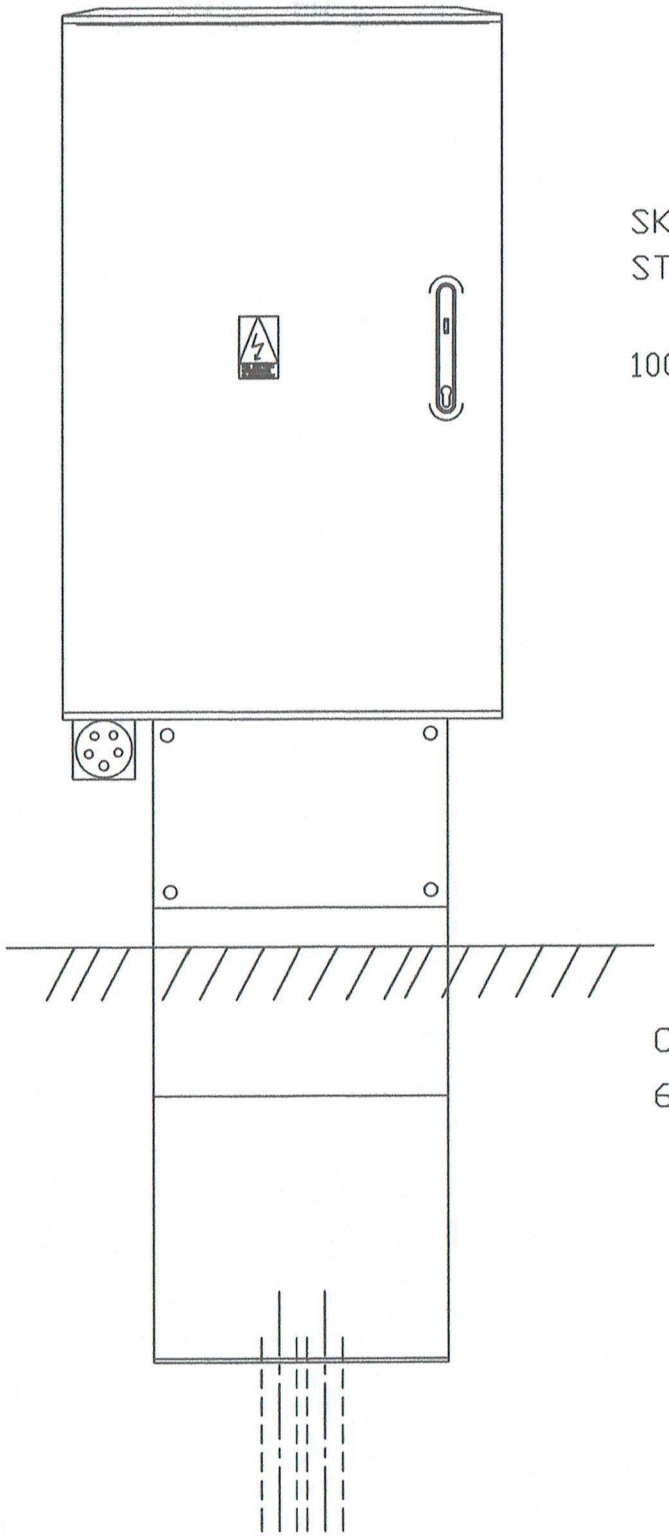

SKRZYNKA STEROWNICZA
ST_SSP-2B-Q-M

1000 X 800 X 300

COKÓŁ
600 X 250 X 800

P1 YKSY 7*1,5mm2
P2 YKSY 7*1,5mm2

BA1 YKY 3*1,5mm2
BA2 YKY 3*1,5mm2
SG YStYekw 2*1mm2

CPQE przewód elektrodowy
CPQC przewód cewek
PO YKY 3*1.5mm2

w ziemi w rurach SRS 2*Ø100

STAROSTWO POWIATOWE W WOŁOMINIE
Wydział Budownictwa
05-200 Wołomin, ul. Prądzyńskiego 3
tel. 787-43-01 w. 106, 107, 110, 114

SANI-TRAVEL Wojciech Oleksa Drężewo, ul. Akacjowa 15 07-415 Olszewo Borki sani_travel@op.pl www.sani-travel.pl	AUTOMATYKA HYDRAULIKA STEROWANIE	
INWESTOR:	Przedsiebiorstwo Wodociągów i Kanalizacji Spółka z o.o. 05-200 Wołomin ul. Graniczna 1	Zlecenie nr.: UPHS 26/03/2015
NAZWA PROJEKTU:	SZAFKA STEROWNICZA POMPOWNI ST_SSP_2B_Q_M Adres obiektu: MAJDAN dz. nr 339/1 ul. Racławicka	
NAZWA RYSUNKU:	INSTALACJE ELEKTRYCZNE I AUTOMATYKA Usytuowanie w terenie	
STADIUM:	PROJEKT BUDOWLANY	
PROJEKTOWAŁ:	mgr inż. Tadeusz Lis (specjalność instalacyjna) WA - 101/02	podpis:
SPRAWDZIŁ:	inż. Jan Witold Lewandowski (specjalność instalacyjna) 13/77	podpis:
OPRACOWAŁ:	inż. Wojciech Oleksa (specjalność instalacyjna) WA - 520/01	podpis:
Miejscowość, data	Drężewo, ~~kwiecień 2015 r.~~ aktualizacja lipiec 2015 r.	
skala:	NR. RYS.	10

142

ZAŁĄCZNIKI

STAROSTWO
POWIATOWE W WOŁOMINIE
Wydział Budownictwa
05-200 Wołomin, ul. Prądzyńskiego 3
tel. 787-43-01 w. 106, 107, 110, 114

ZAŁĄCZNIK NR 1

INFORMACJA DOTYCZĄCA BEZPIECZEŃSTWA I OCHRONY ZDROWIA

STAROSTWO POWIATOWE W WOŁOMINIE
Wydział Budownictwa
05-200 Wołomin, ul. Prądzyńskiego 3
tel. 787-43-01 w. 106, 107, 110, 114

144

INFORMACJA DOTYCZĄCA BEZPIECZEŃSTWA I OCHRONY ZDROWIA

Nazwa opracowania :

BUDOWA SIECI KANALIZACJI SANITARNEJ : GRAWITACYJNEJ WRAZ Z ODGAŁĘZIENIAMI , TŁOCZNEJ , PRZEPOMPOWNI ŚCIEKÓW WRAZ Z ZASILANIEM ENERGETYCZNYM I SZAFĄ STEROWNICZĄ W ULICACH MIŃSKIEJ I RACŁAWICKIEJ W MIEJSCOWOŚCI MAJDAN W GMINIE WOŁOMIN

Adres obiektu budowlanego:

Działki nr ew. 248, 291, 315/2, 339/1, 347/8, 347/10, 348/1, 269/4 w obrębie ewid. Majdan w jedn. ewid. gmina Wołomin, pow. wołomiński woj. mazowieckie

Inwestor :

Przedsiębiorstwo Wodociągów i Kanalizacji Sp.zo.o.
ul. Graniczna 1 ; 05 – 200 Wołomin

STAROSTWO POWIATOWE W WOŁOMINIE
Wydział Budownictwa
05-200 Wołomin, ul. Prądzyńskiego 3
tel. 787-43-01 w. 106, 107, 110, 114

Opracował : inż. Piotr Zalewski

Projektant : inż. Hanna Szustecka

Data opracowania : ~~Kwiecień 2015 rok~~ Aktualizacja lipiec 2015r

145

1. Zakres robót dla całego zamierzenia inwestycyjnego budowy sieci kanalizacji sanitarnej oraz kolejność realizacji poszczególnych obiektów

Zakres robót obejmuje budowę sieci kanalizacji sanitarnej z rur:

- śr. 200 mm – L = 1477,0 m
- śr. 200 mm – L = 253,5 m/ 31 szt.
- śr. 160 mm – L = 398,5 m/ 54 szt.

Łącznie : L = 2129,0 m

- wybudowanie sieci kanalizacji sanitarnej tłocznej z rur:
  - PE śr. 110 mm – L =489,0 m
- urządzeń sieci kanalizacji sanitarnej (przepompownia ścieków, studnia pomiarowa),
- elementów towarzyszących (studnie rewizyjno – połączeniowe, elementy oznaczeniowe),

w miejscowości Majdan, na działkach nr ew. 248, 291, 315/2, 339/1, 347/8, 347/10, 348/1, 269/4 w gminie Wołomin.

Projektowana kanalizacja będzie odprowadzać ścieki sanitarno – bytowe z posesji położonych wzdłuż tras projektowanych kanałów. Projektuje się strefową przepompownie ścieków, która przepompowywała będzie ścieki do wyżej położonych kanałów.

Budowa kanalizacji pozwoli na likwidację bezodpływowych zbiorników na ścieki usytuowanych na posesjach, a tym samym na poprawę warunków środowiska w tym rejonie.

Zakres robót budowlanych obejmuje:

- wytyczenie trasy kanałów sieci kanalizacji sanitarnej ,
- wykonanie odkrywek istniejącego uzbrojenia ewentualne wykonanie rozbiórki istn. nawierzchni utwardzonych w niezbędnym zakresie (np. istn. wjazdy),
- wykonanie wykopów ,
- odwodnienie wykopów ,
- ułożenie kanałów sieci kanalizacji sanitarnej w wykopach (w przedmiotowym zakresie) w wykopach wraz z ułożeniem taśmy ostrzegawczej) i elementów towarzyszących ,
- wykonanie uzbrojenia sieci kanalizacji sanitarnej (przepompowni ścieków, studni pomiarowej, studni zasuw, studni rewizyjnych)
- zasypywanie wykopów wraz z zagęszczeniem gruntu ,
- przywrócenie terenu do należytego stanu (dokonanie wymiany gruntu w niezbędnym zakresie , zagęszczenie i odtworzenie nawierzchni).
- wykonanie zasilania energetycznego od złącza kablowego (projektowanego przez PGE Dystrybucja S.A.) do projektowanej szafy sterowniczej
- wykonanie szafy sterowniczej

STAROSTWO POWIATOWE W WOŁOMINIE
Wydział Budownictwa
05-200 Wołomin, ul. Prądzyńskiego 3
tel. 787-43-00 w. 106 107 110, 114

Kolejność realizacji :

- wykonanie kanałów sanitarnych wraz z uzbrojeniem, zasilaniem energetycznym , szafą sterowniczą,
- wykonanie odgałęzień bocznych do granic działek (zaślepionych po wybudowaniu)

2. Wykaz istniejących obiektów budowlanych podlegających adaptacji lub rozbiórce.

W obrębie zadania inwestycyjnego występuje podziemna i nadziemna infrastruktura techniczna, budynki, ciągi komunikacyjne – ciągi piesze .

Podczas realizacji powyższego zadania nie ma obiektów podlegających adaptacji lub rozbiórce .

3. Elementy zagospodarowania działki lub terenu , które mogą stwarzać zagrożenie bezpieczeństwa i zdrowia ludzi .

Ponieważ prace prowadzone będą w pasie drogowym , wzdłuż którego usytuowane są zamieszkałe posesje jak również odbywa się ruch pojazdów mechanicznych roboty należy prowadzić w taki sposób, aby wyeliminować zagrożenie zarówno dla pracowników jak i osób postronnych.

Szczególnym elementem , który przy tej inwestycji może stwarzać zagrożenie bezpieczeństwa i zdrowia ludzi jest wykonywanie wykopów . Wykopy należy wykonywać zgodnie z normą PN-B-107,36, Wykopy otwarte dla przewodów wodociągowych i kanalizacyjnych -Warunki techniczne wykonania.

Ponieważ prace prowadzone będą w pasie drogowym , wzdłuż którego usytuowane są zamieszkałe posesje jak również odbywa się ruch pojazdów mechanicznych roboty należy prowadzić w taki sposób,aby wyeliminować zagrożenie zarówno dla pracowników jak i osób postronnych.

Na zajęcie pasa drogowego wykonawca winien uzyskać zezwolenie właściciela drogi oraz opracować projekt organizacji ruchu uzgodniony z właściwymi na danym terenie jednostkami (Zarządca drogi , Policja).

Roboty ziemne powinny być wykonywane na podstawie projektu , określającego położenie instalacji i urządzeń podziemnych.

Wykonywanie robót ziemnych w bezpośrednim sąsiedztwie istniejących sieci powinno być wykonywane pod nadzorem właściciela tych sieci . Wykopy w miejscach kolizji należy wykonywać ręcznie , zabezpieczenie istn. uzbrojenia zgodnie z dokumentacją .

4. Przewidywane zagrożenia podczas realizacji robót budowlanych .

W trakcie prowadzenia wykopów należy zwracać szczególną uwagę na istniejące uzbrojenie , które zaznaczone jest na planie sytuacyjnym oraz na przekrojach. W przypadku kolizji z uzbrojeniem nie wykazanym na podkładach geodezyjnych należy fakt taki zgłosić do właściciela tegoż uzbrojenia oraz wykonać wszystkie niezbędne zabezpieczenia .

Wykopy będą prowadzone na dużych głębokościach (ok. 3,0 m) . Szczególną uwagę należy zwrócić na prawidłowe zabezpieczenie i wykonanie wykopu . Wykop wykonać jako szalowany , szczelnymi ściankami – najlepiej Larsena . Wykop odwodnić . Zejście do wykopu z asekuracją po drabinach .

5. Wydzielenie i oznakowanie miejsca prowadzenia robót budowlanych stosowne do rodzaju zagrożenia .

W czasie wykonywania robót ziemnych miejsca niebezpieczne należy ogrodzić i umieścić napisy ostrzegawcze. Oznakowanie terenu budowy i sposobu poruszania się osób postronnych zgodnie z Projektem organizacji ruchu.

W czasie wykonywania wykopów w miejscach dostępnych dla osób niezatrudnionych przy tych robotach należy wokół wykopów pozostawionych na czas zmroku i w nocy ustawić balustrady zaopatrzone w światło ostrzegawcze koloru czerwonego. Poręcze tych balustrad powinny znajdować się na wysokości 1,1 m nad terenem i w odległości nie mniejszej niż 1 m od krawędzi wykopu.

Jeżeli teren , na którym są wykonywane roboty ziemne , nie może być ogrodzony , wykonawca robót powinien zapewnić stały jego dozór.

W trakcie prowadzenia wykopów należy zwracać szczególną uwagę na istniejące uzbrojenie , które zaznaczone jest na planie sytuacyjnym oraz na przekrojach. W przypadku kolizji z uzbrojeniem nie wykazanym na podkładach geodezyjnych należy fakt taki zgłosić do właściciela tegoż uzbrojenia oraz wykonać wszystkie niezbędne zabezpieczenia .

6. Instruktaż pracowników przed przystąpieniem do realizacji robót szczególnie niebezpiecznych .

Pracownicy wykonujący prace budowlane winni być przed przystąpieniem do wykonywania robót przeszkoleni przez osobę posiadającą kwalifikacje i uprawnienia w zakresie zagadnień BHP.

Instruktaż winien zawierać informację określające zasady postępowania w przypadku wystąpienia zagrożenia , konieczność stosowania przez pracowników środków ochrony indywidualnej , zabezpieczającej przed skutkami zagrożenia , zasady bezpośredniego nadzoru nad pracami szczególnie niebezpiecznymi przez wyznaczone w tym celu osoby.

7. Przechowywanie i przemieszczanie materiałów materiałów , wyrobów , substancji oraz preparatów niebezpiecznych na terenie budowy .

Składowanie materiałów jest zabronione w strefie klina naturalnego odłamu gruntu , jeżeli ściany są nie obudowane.

Rury w prostych odcinkach składować w stosach na równym podłożu na podkładach drewnianych o szerokości nie mniejszej niż 0,1 m i w odstępach 1 do 2 m. Nie przekraczać wysokości składowania ok. 1 m dla rur o mniejszych średnicach i 2 m dla rur o większych średnicach .

Transport powinien być wykonywany pojazdami o odpowiedniej długości ,tak , aby wolne końce wystające poza skrzynię ładunkową nie były dłuższe niż 1,0 m

8. Środki techniczne i organizacyjne zapobiegające niebezpieczeństwom w strefach szczególnego zagrożenia zdrowia lub w ich sąsiedztwie w tym zapewniającym bezpieczną i sprawną komunikację umożliwiającą szybką ewakuację na wypadek pożaru , awarii i innych zagrożeń .

Na prowadzenie robót w pasie drogowym należy uzyskać pozwolenie od jednostki zarządzającej drogą oraz opracować Projekt organizacji ruchu.

Z uwagi na prowadzenie robót w terenie zabudowanym i konieczność umożliwienia mieszkańcom dostępu do posesji należy w miejscach gdzie wykop koliduje z wejściem na posesję ustawiać mostki z balustradami .

Wydobyty grunt powinien być składowany z jednej strony wykopu, z pozostawieniem między krawędzią wykopu a stopa odkładu wolnego pasa terenu o szerokości co najmniej 1 metr dla komunikacji.

Roboty ziemne w pobliżu istniejących instalacji podziemnych należy wykonywać ręcznie.

W obrębie klina odłamu ścian wykopu niedopuszczalna jest komunikacja jeśli nie jest zastosowana odpowiednia obudowa .

W pasie terenu przylegającego do górnej krawędzi skarpy , na szerokości równej trzykrotnej głębokości wykopu , wykonać spadki umożliwiające łatwy odpływ wód opadowych w kierunku od wykopu.

Należy likwidować naruszenie struktury gruntu skarpy , usuwając naruszony grunt , z zachowaniem bezpiecznego nachylenie w każdym punkcie skarpy.
Należy sprawdzić stan skarpy po deszczu , mrozie lub po dłuższej przerwie w pracy.
Jeżeli wykop osiągnie głębokość większą niż 1 m od poziomu terenu wykonać zejścia (wejścia) do wykopu.

Wchodzenie do wykopu i wychodzenie po rozporach oraz przemieszczanie osób urządzeniami służącymi do wydobywania urobku jest zabronione.

Każdorazowe rozpoczęcie robót w wykopie wymaga sprawdzenia stanu jego obudowy lub skarp.

Zabrania się składowania urobku w strefie klina naturalnego odłamu gruntu , jeżeli ściany wykopu nie są obudowane.

Ruch środków transportowych obok wykopów powinien się odbywać poza granicą klina naturalnego odłamu gruntu.

W czasie wykonywania robót ziemnych nie powinno się dopuszczać do tworzenia się nawisów gruntu.

Koparka w czasie pracy powinna być ustawiona w odległości od wykopu co najmniej 0,6 m poza granicą klina naturalnego odłamu gruntu.

Przy wykonywaniu robót ziemnych sprzętem zmechanizowanym należy wyznaczyć w terenie strefę niebezpieczną i odpowiednio ją oznakować.

Przebywanie osób pomiędzy ścianą wykopu a koparką , nawet w czasie postoju jest

STAROSTWO POWIATOWE W WOŁOMINIE
Wydział Budownictwa
05-200 Wołomin, ul. Prądzyńskiego 3
tel. 787-13-01 w. 106 110. 114

zabronione.

Stanowiska pracy na otwartym powietrzu powinny być wydzielone , właściwie oznakowane i zabezpieczone przed wejściem osób postronnych.

Osoby powinny mieć zapewnioną szybką drogę ewakuacyjną na wypadek zalania , pożaru lub wystąpienia szkodliwych gazów, a także możliwość uzyskania niezwłocznie pierwszej pomocy medycznej.

Pracownik pracujący w wykopie powinien być zawsze asekurowany przez pracownika na górze.

9. Miejsce przechowywania dokumentacji budowy oraz dokumentów niezbędnych do prawidłowej eksploatacji maszyn i innych urządzeń technicznych .

Na terenie budowy w pomieszczeniu zaplecza budowy winna znajdować się Dokumentacja budowy zawierająca aktualną Dokumentację Projektową zadania zawierającą wszystkie niezbędne uzgodnienia oraz wytyczne jednostek opiniujących wraz z decyzją pozwolenia na budowę , dziennik budowy , zatwierdzony Projekt organizacji ruchu , dziennik pompowań , protokóły odbiorów częściowych ,operaty geodezyjne i książkę obmiaru.

10. Wytyczne do Planu Bezpieczeństwa i Ochrony Zdrowia .

- Zakres robót – zgodnie z przedmiarem robót
- Roboty objęte przedmiarem robót
- Wskazanie elementów zagospodarowania działki lub terenu oraz prowadzonych robót budowlanych, które mogą stwarzać zagrożenie bezpieczeństwa i zdrowia ludzi. Roboty rozbiórkowe i wyburzeniowe na dachu wykonywać po uprzednim zabezpieczeniu wejść do budynku.
- Wydzielenie pomieszczeń higieniczno sanitarnych i socjalnych.
- Wskazanie punktu pomocy medycznej.
- Zapewnienie łączności telefonicznej.
- Urządzenie magazynu materiałów.
- Określenie wysokości składowania.
- Zorganizować punkt ochrony pożarowej wyposażony w sprzęt gaśniczy.
- Należy przeciwdziałać czynnikom psychofizycznym pracowników – polegającym na lekceważeniu zagrożenia, nie stosowania się do poleceń kierownika budowy, nie przestrzeganiu obowiązujących przepisów i zasad BHP.
- Należy przeciwdziałać zagrożeniu pożarowemu, które może powstać podczas wykonywanych robót oraz zagrożeń spowodowanych przez osoby trzecie.
- W razie stwierdzenia bezpośredniego zagrożenia życia lub zdrowia pracowników, osoba kierująca robotami budowlanymi zobowiązana jest do natychmiastowego wstrzymania robót i podjęcia działania w celu likwidacji wszelkich zagrożeń.
- Wszystkie roboty budowlane powinny być prowadzone zgodnie z obowiązującymi przepisami, sztuką budowlaną z zachowaniem zasad bezpieczeństwa i higieny pracy –powinny być

STAROSTWO POWIATOWE W OSTROWI MAZOWIECKIEJ Wydział Budownictwa 05-200 Ostrowi Mazowiecka ul. Kościuszkowska 3 tel. 787 4-11-11 107 110 114

prowadzone pod nadzorem osób z uprawnieniami.

- Przestrzegać przepisy prawa dotyczące bhp:
    - Ustawa z dnia 26.06.1974r. – Kodeks pracy (Dz. U. z 1998 r nr 21 poz. 94 późniejszymi zmianami),
    - Ustawa z dnia 07.07.1994r. – Prawo budowlane - art. 21a (Dz. U. z 2006 r nr 156 poz. 1118 z późniejszymi zmianami),
    - Rozporządzenie Ministra Infrastruktury z dnia 06 lutego 2003r. w sprawie bezpieczeństwa i higieny pracy podczas wykonywania robót budowlanych (Dz. U. z 2003r.Nr 47, poz. 401)
    - Rozporządzenie Ministra Gospodarki z dnia 20 września 2001r. w sprawie bezpieczeństwa i higieny pracy podczas eksploatacji maszyn i innych urządzeń technicznych do robot ziemnych, budowlanych i drogowych (Dz. U. z 2001r nr 118, poz.1263)
    - Ustawa z dn. 21.12 2000r. o dozorze technicznym (Dz. U. z 2000r. nr 122 poz. 1321),
    - Rozporządzenie Ministra Pracy i Polityki Socjalnej z dn. 28.05.1996 w sprawie rodzajów prac, które powinny być wykonywane przez co najmniej dwie osoby (Dz. U. z 1996r. nr 62 poz. 288),
    - Rozporządzenie Ministra Pracy i Polityki Społecznej z dn. 14 marca 2000r. w sprawie bezpieczeństwa i higieny pracy przy ręcznych pracach transportowych (Dz. U. z 2000r., nr 26 poz. 313).

Niniejsze wytyczne sporządzono zgodnie z Rozporządzeniem Ministra Infrastruktury z dnia 23 czerwca 2003r. w sprawie informacji dotyczącej bezpieczeństwa i ochrony zdrowia oraz planu bezpieczeństwa i ochrony zdrowia (Dz. U. Nr 120 poz. 1126)

PROJEKTANT
inż. Hanna Szustecka
upr. bud. w zakr. inst. sanit.
nr 57/90 Sk-ce

ZAŁĄCZNIK NR 2

DECYZJA O LOKALIZACJI INWESTYCJI CELU PUBLICZNEGO

STAROSTWO POWIATOWE W WOŁOMINIE
Wydział Budownictwa
05-200 Wołomin, ul. Prądzyńskiego 3
tel. 787-41-00 w. inż. 107 110 114

stwierdza się, że decyzja niniejsza jest ostateczna
Wołomin, dnia 30.01.2015r.
INSPEKTOR
mgr Emilia Gajcy

BURMISTRZ
W O Ł O M I N A

Wołomin, dnia 07.10.2014r.

Znak: WU.6733.**33**.2014

DECYZJA NR 79 / 2014
o ustaleniu lokalizacji inwestycji celu publicznego

Na podstawie art. 104 ustawy z dnia 14 czerwca 1960r. Kodeks postępowania administracyjnego (tekst jedn. Dz. U. z 2013r. poz. 267 z późn. zm.) oraz art. 50 ust. 1 i 4, art. 51 ust. 1 pkt 2, art. 52 ust. 1, art. 53 i art. 54 ustawy z dnia 27 marca 2003r. o planowaniu i zagospodarowaniu przestrzennym (tekst jedn. Dz. U. z 2012r. poz. 647 z późn. zm.), a także art. 6 ustawy z dnia 21 sierpnia 1997r. o gospodarce nieruchomościami (tekst jedn. Dz. U. z 2014r. poz. 518), po rozpatrzeniu wniosku z dnia 25.03.2014r., uzupełnionego w dniu 27.06.2014 r, złożonego przez PWiK Sp. z o.o., ul. Graniczna 1, 05-200 Wołomin, w sprawie budowy sieci kanalizacji sanitarnej wraz z odgałęzieniami, przepompownią ścieków i przewodem tłocznym, w ulicy Mińskiej i ulicy Racławickiej, na terenie działek ew. nr 269/4, 282/6, 339/1, 347/10 oraz części działek ew. nr 248, 291, 315/2, 347/8, 348/1, położonych w miejscowości Majdan, gmina Wołomin

ustalam warunki lokalizacji inwestycji celu publicznego

na rzecz
PWiK Sp. z o.o.
ul. Graniczna 1
05-200 Wołomin

STAROSTWO POWIATOWE W WOŁOMINIE Wydział Budownictwa 05-200 Wołomin, ul. Prądzyńskiego 3 tel. 797-42-01 w. 106, 107, 110, 1

dla inwestycji polegającej na budowie sieci kanalizacji sanitarnej wraz z odgałęzieniami, przepompownią ścieków i przewodem tłocznym w ulicy Mińskiej i ulicy Racławickiej, na terenie działek ew. nr 269/4, 282/6, 339/1, 347/10 oraz części działek ew. nr 248, 291, 315/2, 347/8, 348/1, położonych w miejscowości Majdan, gmina Wołomin.

1. Ustalenia zasad zagospodarowania terenu oraz jego zabudowy wynikające z przepisów odrębnych.

Realizacja zamierzenia budowlanego wymaga spełnienia następujących warunków szczegółowych i zasad zagospodarowania terenu oraz jego zabudowy:

1.1. Ustalenia dotyczące warunków i wymagań kształtowania ładu przestrzennego:

Szczegółowe usytuowanie projektowanej inwestycji i inne szczegółowe rozwiązania projektowe rozstrzygnięte zostaną na etapie pozwolenia na budowę w oparciu o obowiązujące przepisy. W projektowaniu należy uwzględniać min.:

- wymagania ładu przestrzennego, w tym urbanistyki i architektury;
- walory architektoniczne i krajobrazowe;
- wymagania ochrony środowiska, w tym gospodarowania wodami i ochrony gruntów rolnych i leśnych;
- wymagania ochrony dziedzictwa kulturowego i zabytków oraz dóbr kultury współczesnej;
- wymagania ochrony zdrowia oraz bezpieczeństwa ludzi i mienia, a także potrzeby osób niepełnosprawnych;
- walory ekonomiczne przestrzeni;
- prawo własności;
- potrzeby obronności i bezpieczeństwa państwa;
- potrzeby interesu publicznego.

1.2. Ustalenia dotyczące ochrony środowiska, przyrody i krajobrazu oraz ochrony dziedzictwa kulturowego i zabytków oraz dóbr kultury współczesnej:

a. Inwestor realizujący inwestycję jest obowiązany uwzględnić m. in. ochronę środowiska na obszarze prowadzenia prac, a w szczególności ochronę gleby, zieleni, naturalnego ukształtowania terenu i stosunków wodnych (wg ustawy z dnia 27 kwietnia 2001r. Prawo ochrony środowiska – tekst jedn. Dz. U. z 2013r. poz. 1232).
b. W projekcie budowlanym należy przedstawić sposób postępowania z masami ziemnymi i odpadami wytworzonymi podczas prac.
c. Roboty ziemne oraz inne roboty związane z wykorzystaniem sprzętu mechanicznego lub urządzeń technicznych, prowadzone w pobliżu drzew i krzewów, mogą być wykonane

153

wyłącznie w sposób nie szkodzący drzewom lub krzewom – dotyczy to brył korzeniowych ja koron drzew.

d. Teren planowanej inwestycji położony jest w granicach Warszawskiego Obszaru Chronionego Krajobrazu, ustanowionego rozporządzeniem Wojewody Mazowieckiego Nr 3 z dnia 13 lutego 2007r. (Dz. Urz. Woj. Maz. Nr 42 poz. 870 z późn. zm.). Obowiązuje zakaz przekształcania naturalnej rzeźby terenu oraz zakaz likwidowania i niszczenia zadrzewień przydrożnych i śródpolnych. Zgodnie z ww. rozporządzeniem zakazuje się lokalizowania obiektów budowlanych w pasie o szerokości 20,0m od linii brzegów rzek, jezior i innych zbiorników wodnych z wyjątkiem urządzeń wodnych oraz obiektów służących prowadzeniu racjonalnej gospodarki rolnej, leśnej lub rybackiej. Inwestycję należy realizować zgodnie z przepisami ww. rozporządzenia.

e. Osoby prowadzące roboty budowlane i ziemne w razie ujawnienia przedmiotu, który posiada cechy zabytku, obowiązane są niezwłocznie zawiadomić o tym Wojewódzkiego Konserwatora Zabytków; jednocześnie obowiązane są zabezpieczyć odkryty przedmiot i wstrzymać wszelkie roboty mogące go uszkodzić lub zniszczyć, do czasu wydania przez Wojewódzkiego Konserwatora odpowiednich zarządzeń.

STAROSTWO POWIATOWE W WOŁOMINIE Wydział Budownictwa 05-200 Wołomin, ul. Prądzyńskiego 3 tel. 727-43-01 w. 106, 107, 110, 114

1.3. Ustalenia dotyczące obsługi w zakresie komunikacji i infrastruktury technicznej:

a. Inwestycję należy zaprojektować i zrealizować w sposób bezkolizyjny w stosunku do istniejącej infrastruktury, z zachowaniem określonych w przepisach odrębnych i normach stref i odległości. Projekt budowlany przedmiotowej inwestycji powinien zawierać rozwiązania zabezpieczające wrażliwe elementy istniejącej infrastruktury.

b. Dokumentacja projektowa wymaga uzgodnienia w Powiatowym Ośrodku Dokumentacji Geodezyjnej i Kartograficznej przy Starostwie Powiatowym w Wołominie na podstawie ustawy z dnia 17 maja 1989 r. Prawo geodezyjne i kartograficzne (t. j. Dz. U. z 2010 r. Nr 193, poz. 1287 z późn. zm.).

c. Ewentualna przebudowa istniejących sieci kolidujących z planowaną inwestycją na warunkach określonych przez gestorów sieci na koszt Inwestora.

d. Roboty budowlane należy wykonywać w sposób umożliwiający korzystanie z dojść i dojazdów do posesji znajdujących się w rejonie inwestycji.

1.4. Ustalenia wymagań dotyczących ochrony interesów osób trzecich:

Realizacja oraz docelowe funkcjonowanie projektowanej inwestycji winno być zaprojektowane z zachowaniem interesów osób trzecich, w sposób, który w stosunku do nieruchomości sąsiednich nie będzie:

a. pozbawiał ich: dostępu do drogi publicznej, dostępu światła dziennego do pomieszczeń przeznaczonych na pobyt ludzi, możliwości korzystania z wody, kanalizacji, energii elektrycznej i cieplnej oraz środków łączności,

b. powodował uciążliwości związanych z hałasem, wibracjami, zakłóceniami elektrycznymi, promieniowaniem,

c. powodował zanieczyszczenia powietrza, wody i gleby.

Projektowane obiekty budowlane powinny spełniać wymogi określone w art. 5 ust. 1 i 2 ustawy z dnia 7 lipca 1994r. - Prawo budowlane (tekst jedn. Dz. U. z 2013r. poz. 1409).

2. Ustalenia wynikające z przepisów szczególnych:

a. Inwestor winien wystąpić z wnioskiem o pozwolenie na budowę wnioskowanej inwestycji wraz z niezbędną dokumentacją budowlaną, opracowaną zgodnie z rozporządzeniem Ministra Transportu, Budownictwa i Gospodarki Morskiej z dnia 29 kwietnia 2012r. w sprawie szczegółowego zakresu i formy projektu budowlanego (Dz. U. z 2012r. poz. 462 z późn. zm.), a także z oświadczeniem o posiadanym prawie do dysponowania nieruchomością na cele budowlane.

b. Projekt zagospodarowania terenu należy opracować na aktualnej mapie geodezyjnej do celów projektowych.

c. Wykonawca przed rozpoczęciem robót winien uzyskać pozwolenie na zajęcie pasa drogowego na okres budowy inwestycji.

d. Projekt budowlany powinien spełniać warunki określone w obowiązujących aktach prawnych, w tym niżej wymienionych. Inwestor w trakcie realizacji i docelowego funkcjonowania planowanej inwestycji winien spełnić wymagania i warunki określone w szczególności w:

–ustawie z dnia 7 lipca 1994r. Prawo budowlane (tekst jedn. Dz. U. z 2013r. poz. 1409),

–rozporządzeniu Ministra Infrastruktury z dnia 12 kwietnia 2002r. w sprawie warunków technicznych, jakim powinny odpowiadać budynki i ich usytuowanie (Dz. U. z 2002r. Nr 75, poz. 690 z późn. zm.),

–rozporządzeniu Ministra Transportu, Budownictwa i Gospodarki Morskiej z dnia 25 kwietnia

154

2012r. w sprawie ustalania geotechnicznych warunków posadawiania obiektów budowlanych (Dz. U. z 2012r. poz. 463),
-ustawie z dnia 3 października 2008r. o udostępnianiu informacji o środowisku i jego ochronie, udziale społeczeństwa w ochronie środowiska oraz o ocenach oddziaływania na środowisko (tekst jedn. Dz. U. z 2013r. poz. 1235),
-rozporządzeniu Rady Ministrów z dnia 9 listopada 2010r. w sprawie przedsięwzięć mogących znacząco oddziaływać na środowisko (Dz. U. z 2010r. Nr 213, poz. 1397 z poźn. zm.),
-ustawie z dnia 21 marca 1985r. o drogach publicznych (tekst jedn. Dz. U. z 2013r. poz. 260 z późn. zm.),
-rozporządzeniu Ministra Transportu i Gospodarki Morskiej z dnia 2 marca 1999r. w sprawie warunków technicznych, jakim powinny odpowiadać drogi publiczne i ich usytuowanie (Dz. U. z 1999r. Nr 43, poz. 430 z późn. zm.),
-ustawie z dnia 18 lipca 2001r. Prawo wodne (tekst jedn. Dz. U. z 2012r. poz. 145 z późn. zm.),
-ustawie z dnia 14 grudnia 2012r. o odpadach (Dz. U. z 2013r. poz. 21 z późn. zm.),
-ustawie z dnia 27 kwietnia 2001r. Prawo ochrony środowiska (tekst jedn. Dz. U. z 2013r. poz. 1232),
-ustawie z dnia 16 kwietnia 2004r. o ochronie przyrody (tekst jedn. Dz. U. z 2013r. poz. 627),
-ustawie z dnia 24 sierpnia 1991r. o ochronie przeciwpożarowej (tekst jedn. Dz. U. z 2009r. Nr 178, poz. 1380 z poźn. zm.),
-ustawie z dnia 10 kwietnia 1997r. Prawo energetyczne (tekst jedn. Dz. U. z 2012r. poz. 1059),
-przepisach szczegółowych i przywołanych normach.

3. Linie rozgraniczające teren inwestycji zostały określone na mapie geodezyjnej w skali 1:1000 (stanowiącej załącznik nr 1 do niniejszej decyzji) i oznaczone literami ABCDEFGHIJKLŁMNOPQRSTUVWXYZA1B1C1D1E1F1G1H1I1J1K1L1Ł1M1N1O1P1A.

UZASADNIENIE

W dniu 25.03.2014r. PWiK Sp. z o.o., ul. Graniczna 1, 05-200 Wołomin, reprezentowana przez Panią Hannę Szustecką, wystąpiła z wnioskiem, uzupełnionym w dniu 27.06.2014 r., o ustalenie lokalizacji inwestycji celu publicznego dla inwestycji polegającej na budowie sieci kanalizacji sanitarnej wraz z odgałęzieniami, przepompownią ścieków i przewodem tłocznym, w ulicy Mińskiej i ulicy Racławickiej, na terenie działek ew. nr 269/4, 282/6, 339/1, 347/10 oraz części działek ew. nr 248, 291, 315/2, 347/8, 348/1, położonych w miejscowości Majdan, gmina Wołomin.

Decyzją nr 66/14 z dnia 10.03.2014r. Burmistrz Wołomina stwierdził brak potrzeby przeprowadzenia oceny oddziaływania na środowisko dla przedsięwzięcia polegającego na budowie w ul. Fieldorfa, ul. Sportowej w Wołominie, ul. Mińskiej i ul. Racławickiej w Majdanie, gmina Wołomin sieci kanalizacji sanitarnej grawitacyjnej wraz z odgałęzieniami do granic nieruchomości zlokalizowanych wzdłuż projektowanej trasy sieci, jednej przepompowni ścieków oraz sieci kanalizacji sanitarnej - przewodu tłocznego.

Pismem z dnia 31.03.2014r. organ wezwał Wnioskodawcę do uzupełnienia wniosku o zgodę Regionalnego Zarządu Gospodarki Wodnej w Warszawie na realizację ww. inwestycji na obszarze szczególnego zagrożenia powodzią. W dniu 08.04.2014r. pełnomocnik PWiK Sp. z o.o. złożyła wniosek o zawieszenie postępowania w przedmiotowej sprawie.
W dniu 09.04.2014r. Burmistrz Wołomina wydał postanowienie nr 28/2014, zawieszające przedmiotowe postępowanie administracyjne.
Decyzją nr 374/D/TC-U/14 z dnia 30.05.2014r. Dyrektor Regionalnego Zarządu Gospodarki Wodnej w Warszawie zwolnił od zakazu wykonywania robót na obszarze szczególnego zagrożenia powodzią oraz zwolnił od zakazu lokalizowania na obszarze szczególnego zagrożenia powodzią nowych przedsięwzięć mogących znacząco oddziaływać na środowiska oraz gromadzenia ścieków.
W dniu 27.06.2014r. pełnomocnik wnioskodawcy – Pani Hanna Szustecka – wystąpiła o podjęcie postępowania w przedmiotowej sprawie.
W dniu 07.07.2014r. Burmistrz Wołomina wydał postanowienie nr 49/2014, podejmujące postępowanie administracyjne, dotyczące ustalenia lokalizacji inwestycji celu publicznego dla inwestycji polegającej na budowie sieci kanalizacji sanitarnej wraz z odgałęzieniami, przepompownią ścieków i przewodem tłocznym w ulicy Mińskiej i ulicy Racławickiej, na terenie działek ew. nr 269/4, 282/6, 339/1, 347/10 oraz części działek ew. nr 248, 291, 315/2, 347/8, 348/1, położonych w miejscowości Majdan, gmina Wołomin.

155

Stosownie do art. 104 KPA przeprowadzono postępowanie administracyjne w w/w sprawie. Zgodnie z art. 53 ust. 1 ustawy o planowaniu i zagospodarowaniu przestrzennym zawiadomiono o wszczęciu postępowania strony postępowania w drodze obwieszczenia w sposób zwyczajowo przyjęty, a inwestora oraz właścicieli i użytkowników wieczystych zawiadomiono pisemnie. W toku postępowania strony nie wniosły żadnych uwag.

Stosownie do art. 53 ust. 3 ustawy o planowaniu i zagospodarowaniu przestrzennym dla terenu objętego decyzją przeprowadzono analizę warunków i zasad zagospodarowania terenu oraz jego zabudowy, wynikających z przepisów odrębnych oraz stanu faktycznego i prawnego terenu, na którym przewiduje się realizację inwestycji. Przeprowadzona analiza wykazała co następuje:

Projektowany odcinek sieci kanalizacji sanitarnej zalicza się do inwestycji celu publicznego wg art. 6 ustawy z dnia 21 sierpnia 1997r. o gospodarce nieruchomościami (tekst jedn. Dz. U. z 2014r. poz. 518) i jest inwestycją liniową.

Projektowana inwestycja zlokalizowana będzie na terenie działek ew. nr 269/4, 282/6, 339/1, 347/10 oraz części działek ew. nr 248, 291, 315/2, 347/8, 348/1, położonych w miejscowości Majdan, gmina Wołomin.

Stan faktyczny i prawny terenu inwestycji:

-dz. ew. nr 269/4, 282/6, 291, 315/2, 339/1, 347/8, 347/10, 348/1 Majdan – właściciel: Gmina Wołomin,

-dz. ew. nr 248 obręb Majdan – właściciel: Powiat Wołomiński,

Przedmiotowe działki zgodnie z ewidencją gruntów sklasyfikowane są jako drogi (dr), grunty orne zabudowane (Br-TVI), pastwiska trwałe (PsV) oraz grunty orne (RV). Przedmiotowa inwestycja nie wymaga zgody na zmianę przeznaczenia gruntów rolnych i leśnych na cele nierolnicze i nieleśne.

Teren planowanej inwestycji położony jest w granicach Warszawskiego Obszaru Chronionego Krajobrazu, ustanowionego rozporządzeniem Wojewody Mazowieckiego Nr 3 z dnia 13 lutego 2007r. (Dz. Urz. Woj. Maz. Nr 42 poz. 870 z późn. zm.). Realizacja zamierzenia nie jest sprzeczna z ww. rozporządzeniem.

Wnioski z przeprowadzonej analizy wykazały, że planowane zamierzenie inwestycyjne nie jest sprzeczne z wymogami wynikającymi z przepisów odrębnych.

Zgodnie z art. 53 ust. 4 w/w. ustawy projekt decyzji o ustaleniu lokalizacji inwestycji celu publicznego został uzgodniony z:

- Miejskim Zakładem Dróg i Zieleni w Wołominie – w zakresie wpływu na drogi gminne (ul. Racławicka, ul. Hetmańska, ul. Bukowa, ul. Południowa) i ruch drogowy – pismem z dnia 13.08.2014r.,
- Wydziałem Inwestycji i Drogownictwa Starostwa Powiatowego w Wołominie – w zakresie wpływu na drogi powiatowe (ul. Mińska / Kasprzykiewicza, ul. Watykańska / Wyszyńskiego) i ruch drogowy – postanowieniem nr 86/2014 znak: WID.030.142.2014 z dnia 22.08.2014 r.,
- Starostą Wołomińskim – w zakresie ochrony gruntów rolnych - „milcząca zgoda" – zgodnie z art. 53 ust. 5 w związku z art. 64 ust. 1 ustawy z dnia 27 marca 2003 r. o planowaniu i zagospodarowaniu przestrzennym w przypadku nie zajęcia stanowiska przez organ uzgadniający w terminie 2 tygodni od dnia doręczenia wystąpienia o uzgodnienie – uzgodnienie uważa się za dokonane,
- Wojewódzkim Zarządem Melioracji i Urządzeń Wodnych w Warszawie – w zakresie melioracji wodnych – postanowieniem znak: WZMiUW.W/IWO-0231.42/14 z dnia 22.08.2014 r,
- Regionalnym Dyrektorem Ochrony Środowiska w Warszawie – w zakresie obszarów objętych ochroną na podstawie przepisów o ochronie przyrody - „milcząca zgoda" – zgodnie z art. 53 ust. 5c w_związku z art. 60 ust. 1a ustawy z dnia 27 marca 2003 r. o planowaniu i zagospodarowaniu przestrzennym w przypadku nie zajęcia stanowiska przez regionalnego dyrektora ochrony środowiska w terminie 21 dni od dnia doręczenia wystąpienia o uzgodnienie – uzgodnienie uważa się za dokonane,
- Dyrektorem Regionalnego Zarządu Gospodarki Wodnej – w zakresie lokalizacji na obszarze zagrożenia powodzią – postanowieniem nr 1857/P/NZD/14, znak: NZD-0212-955-2014 z dnia 21.08.2014 r.

Uzgodnienie z pozostałymi organami, wymienionymi w art. 53 ust. 4, nie było wymagane.

Ponieważ – zgodnie z art. 56 ustawy o planowaniu i zagospodarowaniu przestrzennym – *„nie można*

r 56

odmówić ustalenia lokalizacji inwestycji celu publicznego, jeżeli zamierzenie inwestycyjne jest zgodne z przepisami odrębnymi", a przedmiotowa inwestycja – jak wykazano wyżej – jest zgodna z wymaganiami wynikającymi z przepisów odrębnych wskazanych w niniejszej decyzji, orzeczono jak w sentencji. Niniejsza decyzja spełnia wymagania Wnioskodawcy zawarte we wniosku.

Projekt niniejszej decyzji sporządził mgr inż. arch. Tomasz Graj, członek Wielkopolskiej Okręgowej Izby Architektów nr WP-0805.

POUCZENIE

Niniejsza decyzja nie rodzi praw do terenu oraz nie narusza prawa własności i uprawnień osób trzecich.
Wnioskodawcy, który nie uzyskał prawa do terenu nie przysługuje roszczenie o zwrot nakładów poniesionych w związku z otrzymaną decyzją (art. 63 ust. 2 i 4) ustawy o planowaniu i zagospodarowaniu przestrzennym.
W myśl art. 65 ustawy o planowaniu i zagospodarowaniu przestrzennym organ, który wydał decyzję o ustaleniu lokalizacji inwestycji celu publicznego stwierdza jej wygaśnięcie, jeżeli:
- inny wnioskodawca uzyskał pozwolenie na budowę,
- dla tego terenu uchwalono plan miejscowy, którego ustalenia są inne niż w wydanej decyzji.

Od niniejszej decyzji przysługuje stronom postępowania administracyjnego prawo wniesienia odwołania do Samorządowego Kolegium Odwoławczego w Warszawie, za pośrednictwem Burmistrza Wołomina, w terminie 14 dni od daty doręczenia niniejszej decyzji. Odwołanie powinno zawierać zarzuty odnoszące się do decyzji, określać istotę i zakres żądania będącego przedmiotem odwołania oraz wskazywać dowody uzasadniające to żądanie.

BURMISTRZ WOŁOMINA 2

Załączniki:
Załącznik nr 1 – mapa w skali 1:1000 z wyznaczonymi liniami rozgraniczającymi teren inwestycji.

Z up. Burmistrza
Paweł Seweryniak
NACZELNIK WYDZIAŁU
Urbanistyki

Otrzymują:
1. Usługi Projektowe Hanna Szustecka
   ul. Porzeczkowa 20, 96-500 Sochaczew
   - pełnomocnik PwiK Sp. Z o. o.
   ul. Graniczna 1, 05-200 Wołomin
2. Powiat Wołomiński — dz. ew. Nr 248
   ul. Prądzyńskiego 3
   05-200 Wołomin
3. Gmina Wołomin — dz. ew. Nr 269/4, 282/6, 291, 315/2, 339/1, 347/8, 347/10, 348/1
   ul. Ogrodowa 4, 05-200 Wołomin
4. aa.

Do wiadomości:
1. Marszałek Województwa Mazowieckiego, ul. Jagiellońska 26, 03–719 Warszawa

15Z

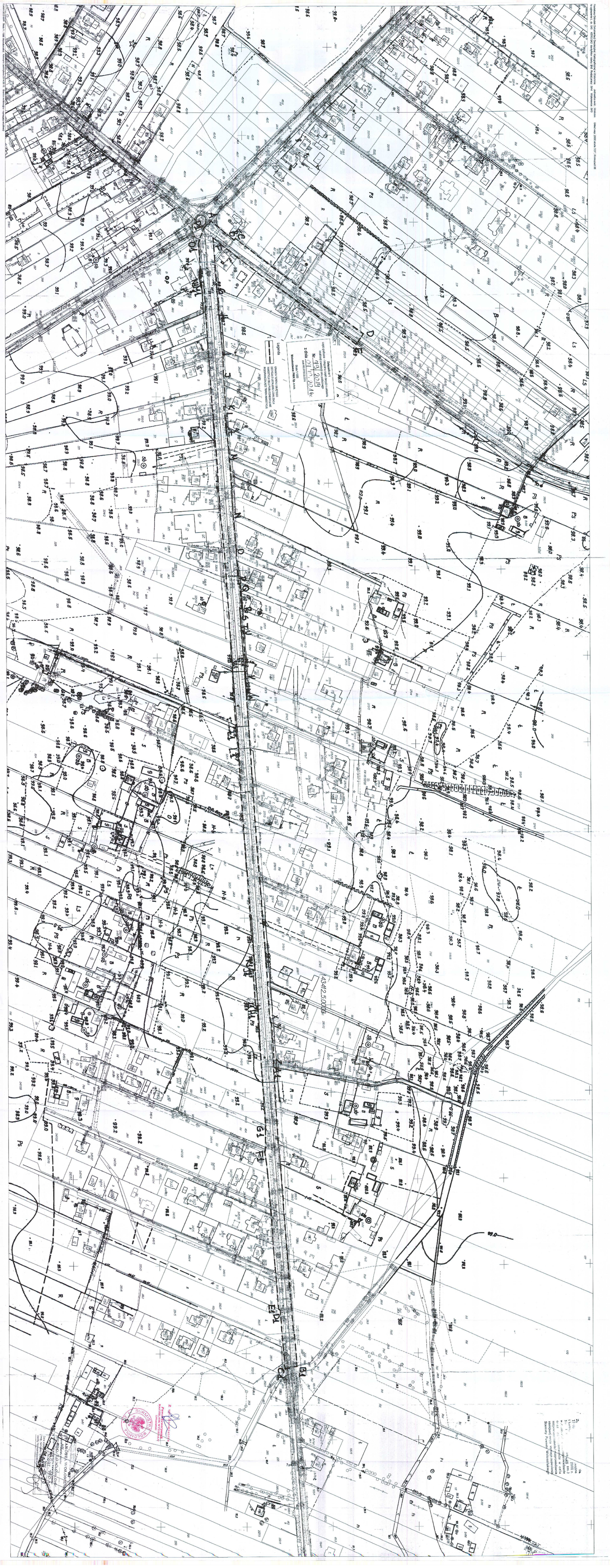

ZAŁĄCZNIK NR 3

DECYZJA NR 136/14 O ŚRODOWISKOWYCH UWARUNKOWANIACH ZGODY NA REALIZACJĘ PRZEDSIĘWZIĘCIA

STAROSTWO POWIATOWE W WOŁOMINIE
Wydział Budownictwa
05-200 Wołomin, ul. Prądzyńskiego 3
tel. 787-43-00 fax 787 110 114

BURMISTRZ
Wołomina

Wobec nie zaskarżenia w terminie właściwym decyzja niniejsza stała się ostateczna
data 10.07.2014
Naczelnik Wydziału Ochrony Środowiska i Rozwoju Obszarów Wiejskich
Sebastian Nowak

Wołomin, dnia 12 maja 2014r.

WOŚ.6220.52.2013

DECYZJA nr 136/14

Na podstawie art. 71 ust. 2 pkt 2, art. 72 ust. 1 pkt 1, art. 75 ust. 1 pkt 4, art. 75 ust. 4 oraz art. 84 ust. 1 i 2, art. 85 ust. 2 pkt 2 *ustawy z dnia 3 października 2008r. o udostępnianiu informacji o środowisku i jego ochronie, udziale społeczeństwa w ochronie środowiska oraz o ocenach oddziaływania na środowisko, /t.j. z dnia 26 sierpnia 2013r. Dz. U. z 2013, poz. 1235/* w związku z § 3 ust. 1 pkt 79, § 3 ust. 2 pkt 2 *Rozporządzenia Rady Ministrów z dnia 09.11.2010r w sprawie przedsięwzięć mogących znacząco oddziaływać na środowisko /Dz. U. Nr 213, poz. 1397 ze zm./* po przeanalizowaniu wniosku o wydanie decyzji o środowiskowych uwarunkowaniach wraz z załącznikami, w tym kartą informacyjną przedsięwzięcia, złożonego przez Przedsiębiorstwo Wodociągów i Kanalizacji Sp. z o. o., ul. Graniczna 1, 05-200 Wołomin,

stwierdzam

STAROSTWO POWIATOWE W WOŁOMINIE Wydział Rolnictwa 05-200 Wołomin, ul. Sikorskiego 9 tel. 787-43-1 ... 110, 114

brak potrzeby przeprowadzenia oceny oddziaływania na środowisko dla przedsięwzięcia polegającego na rozbudowie istniejącej sieci na terenie Miasta Wołomin, Gminy Wołomin (w miejscowościach Zagościniec, Lipinki, Duczki, Lipiny Nowe, Czarna, Majdan, Ossów) oraz Miasta Kobyłka: sieci kanalizacji sanitarnej grawitacyjnej wraz z odgałęzieniami do granic nieruchomości zlokalizowanych wzdłuż projektowanej trasy sieci, pięciu przepompowni ścieków, sieci kanalizacji sanitarnej- przewodu tłocznego.

UZASADNIENIE

W dniu 04 grudnia 2013r. do Urzędu Miejskiego w Wołominie, wpłynął wniosek Przedsiębiorstwa Wodociągów i Kanalizacji Sp. z o.o., ul. Graniczna 1, 05-200 Wołomin, o wydanie decyzji o środowiskowych uwarunkowaniach dla rozbudowy istniejącej sieci na terenie Miasta Wołomin, Gminy Wołomin (w miejscowościach: Zagościniec, Lipinki, Duczki, Lipiny Nowe, Czarna, Majdan, Ossów) oraz Miasta Kobyłka:

1. sieci kanalizacji sanitarnej grawitacyjnej wraz z odgałęzieniami do granic nieruchomości zlokalizowanych wzdłuż projektowanej trasy sieci,
2. dwóch przepompowni ścieków,
3. sieci kanalizacji sanitarnej- przewodu tłocznego.

W dniach 11.12.2013r., 16.12.2013r., 20.12.2013r. dokumentacja została uzupełniona przez Przedsiębiorstwo Wodociągów i Kanalizacji Sp. z o.o w Wołominie, ul. Graniczna 1, 05-200 Wołomin.

W związku z faktem, że planowana inwestycja będzie realizowana na obszarze Gminy Wołomin oraz Miasta Kobyłka, Urząd Miejski w Wołominie, wystąpił do Urzędu Miasta Kobyłka z wnioskiem o udostępnienie 3 egzemplarzy wypisu i wyrysu z miejscowego planu zagospodarowania przestrzennego dla działek o nr ew. 230 obręb 35 Kobyłka oraz o nr 188, 190, 388 obręb 42 Kobyłka.

W odpowiedzi na w/w pismo Urząd Miasta Kobyłka przekazał do Urzędu Miejskiego w Wołominie

160