Aleja Niepodległości j.mb.
Aleja Niepodległości j.mb.
Graniczna j.mb.
LsVI
LsV
RVI
Ls
R
1:500

STAROSTA WOŁOMIŃSKI
Na podstawie art. 28b ustawy z dnia 17 maja 1989 r.
- Prawo geodezyjne i kartograficzne
(t.j. Dz. U. z 2015 r., poz. 520 z późn. zmianami)
Informuję, że niniejsza dokumentacja była
przedmiotem narady koordynacyjnej
Naradę przeprowadzono w siedzibie organu w formie
☐ zebrania uczestników narady
☐ za pomocą środków komunikacji elektronicznej
Znak sprawy: PODK. 6630 621. 2017
Wołomin, dn. 2017-07-19
2017-07-19
(podpis przewodniczącego narady)

Z up. Starosty Wołomińskiego
NACZELNIK
Powiatowego Ośrodka Dokumentacji
Geodezyjnej i Kartograficznej
Piotr Głębicki

Uzgodnienie dotyczy:
-kanalizacji sanitarnej w pkt. ~~1~~ 65-70
-wodociągu w pkt. 104-105

oznaczonych kolorem czerwonym.
Wykonał:

mgr inż. Grażyna Danuta Ośko
Upr. bud. do proj. i kier. rob. bud.
bez ograniczeń w specjalności instal.
inżynieryjnej w zakresie sieci sanitarnych
Nr Wa-507/94 i Wa-995/94

Ark.3

Poświadcza się, że dokument [illegible] opracowany w wyniku prac geodezyjnych i kartograficznych, których rezultaty zawiera operat techniczny wpisany do ewidencji materiałów państwowego zasobu geodezyjnego i kartograficznego
STAROSTA WOŁOMIŃSKI
Identyfikator ewidencyjny materiału zasobu operatu technicznego:
P.1434.2017.4398
Data wpisania operatu technicznego do ewidencji materiałów zasobu:
2017-07-18
Imię, nazwisko i podpis osoby reprezentującej organ:
Z up. Starosty Wołomińskiego
Powiatowego [illegible]
Geodezyjnej i Kartograficznej
Piotr Głębicki

MAPA DO CELÓW PROJEKTOWYCH

Oznaczenie kancelaryjne pracy geodezyjnej		L.dz. **6640.4216.2017**
		KERG **124-720/17**
Miejscowość		**Wołomin, Al. Niepodległości**
Jednostka ewidencyjna	nazwa	Wołomin
	identyfikator	143412_4
Obręb ewidencyjny	nazwa	35
	identyfikator	143412_4.0035
Skala mapy		1 : 500
Nazwa układu współrzędnych	prostokątnych płaskich	2000/7
	wysokości	Kronsztadt 86
Oznaczenie granic obszaru, który był przedmiotem aktualizacji		żółty
Oznaczenie i informacje o służebnościach gruntowych mających wpływ na zagospodarowanie gruntów, zlokalizowanych w granicach projektowanych inwestycji		Mapę wykonano bez ustalania służebności.
Oznaczenie i symbol konturu użytku gruntowego, który nie jest ujawniony w bazie danych ewidencji gruntów i budynków		brak

USŁUGI GEODEZYJNE
inż. Urbanowicz Cezary
ul. Wołomińska 21
05-230 Kobyłka
tel.: 501-625-661
email: cezaryurbanowicz@wp.pl

GEODETA UPRAWNIONY
mgr inż. [illegible] Kosyra
Nr upr. 21221

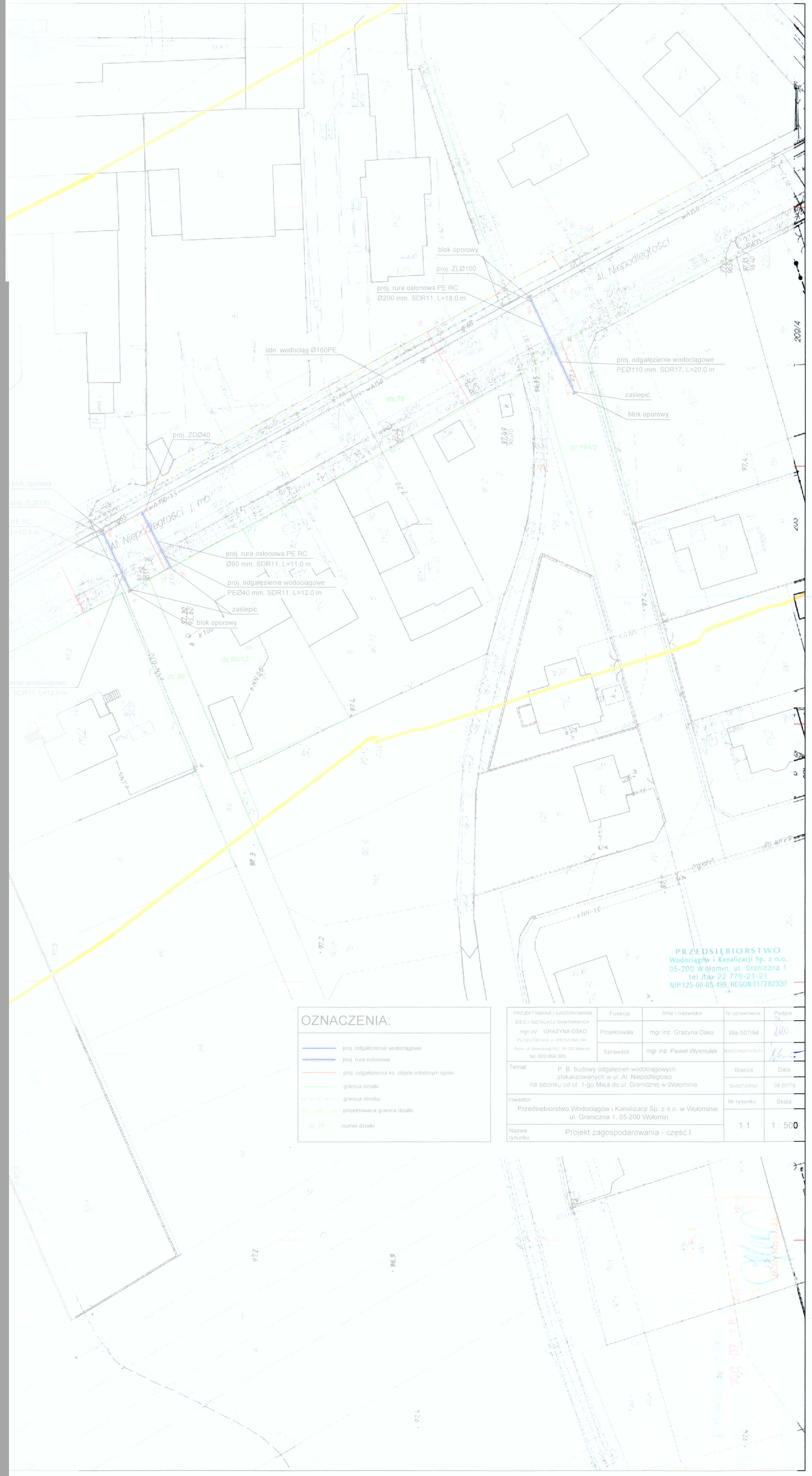
blok oporowy
proj. ZLØ100
proj. rura osłonowa PE RC
Ø200 mm, SDR11, L=18,0 m
istn. wodociąg Ø160PE
proj. odgałęzienie wodociągowe
PEØ110 mm, SDR17, L=20,0 m
zaślepić
blok oporowy
Al. Niepodległości
209/4
dz.75
dz.194/2
ZDØ40
proj. ZDØ40
blok oporowy
proj. ZLØ100
PE RC
L=10,5 m
Al. Niepodległości j. mb
proj. rura osłonowa PE RC
Ø90 mm, SDR11, L=11,0 m
proj. odgałęzienie wodociągowe
PEØ40 mm, SDR11, L=12,0 m
zaślepić
blok oporowy
ienie wodociągowe
, SDR17, L=12,0 m
dz.89
dz.90/12

OZNACZENIA:

proj. odgałęzienia wodociągowe
proj. rura osłonowa
proj. odgałęzienia ks. objęte odrębnym oprac.
granica działki
granica obrębu
projektowana granica działki
dz.75 numer działki

PRZEDSIĘBIORSTWO
Wodociągów i Kanalizacji Sp. z o.o.
05-200 Wołomin, ul. Graniczna 1
tel./fax 22 776-21-21
NIP 125-00-05-499, REGON 017282330
-4-

PROJEKTOWANIE I NADZOROWANIE SIECI I INSTALACJI SANITARNYCH *mgr inż.* GRAŻYNA OŚKO 05-230 KOBYŁKA, ul. BRZOZOWA 24A Biuro: ul. Sikorskiego 1B/2, 05-200 Wołomin tel. 600 894 983	Funkcja	Imię i nazwisko	Nr uprawnienia	Podpis
	Projektowała:	mgr inż. Grażyna Ośko	Wa-507/94	
	Sprawdził:	mgr inż. Paweł Wysmułek	MAZ/0146/POOS/13	
Temat: P. B. budowy odgałęzień wodociągowych zlokalizowanych w ul. Al. Niepodległości na odcinku od ul. 1-go Maja do ul. Granicznej w Wołominie.			Branża	Data:
			SANITARNA	08.2017r.
Inwestor: Przedsiębiorstwo Wodociągów i Kanalizacji Sp. z o.o. w Wołominie, ul. Graniczna 1, 05-200 Wołomin			Nr rysunku:	Skala:
Nazwa rysunku: Projekt zagospodarowania - część I			1.1	1 : 500

Al. Niepodległości
Kmicica
Lipiny Kąty
dr.leśna
obręb Stare Lipiny
obręb 35
obręb 38
proj. odgałęzienie wodociągowe
blok oporowy
zasuwa
proj. ZD40
proj. ZL Ø100
teleskop. wodociąg Ø150PE
mj
mj2
bud.
221/3
98,2
298

STAROSTA WOŁOMIŃSKI

Na podstawie art. 28b ustawy z dnia 17 maja 1989 r.
- Prawo geodezyjne i kartograficzne
(t.j. Dz. U. z 2015 r., poz. 520 z późn. zmianami)
Informuję, że niniejsza dokumentacja była
przedmiotem narady koordynacyjnej
Naradę przeprowadzono w siedzibie organu w formie
☐ zebrania uczestników narady
☐ za pomocą środków komunikacji elektronicznej

Znak sprawy: PODK. 6630 ....621. 2017
Wołomin, dn. ....2017-07-19....
(podpis przewodniczącego narady)

Z up. Starosty Wołomińskiego
NACZELNIK
Powiatowego Ośrodka Dokumentacji
Geodezyjnej i Kartograficznej
Piotr Głębicki

dotyczy: ...
anitarnej w pkt. 1 33-64
v pkt. 92-103

kolorem czerwonym.

mgr inż. Grażyna Danuta Ośko
Upr. bud. do proj. i kier. rob. bud.
bez ograniczeń w specjalności instal.
inżynieryjnej w zakresie sieci sanitarnych
Nr Wa-507/94 i Wa-995/94

...że niniejszy dokument został opracowany ...
...ch i kartograficznych, których rezultaty zawiera opera...
...isany do ewidencji materiałów państwowego zasobu
geodezyjnego i kartograficznego

...ROSTA WOŁOMIŃSKI

...cyjny materiału zasobu - operatu technicznego: P. 1434. 2017. 4398

...ratu technicznego do ewidencji materiałów zasobu: 2017-07-18

...pis
...cej organ: ......

Z up. Starosty Wołomińskiego
NACZELNIK
Powiatowego Ośrodka Dokumentacji
Geodezyjnej i Kartograficznej
Piotr Głębicki

...CELÓW PROJEKTOWYCH

...e pracy geodezyjnej	L.dz. 6640.4216.2017
	KERG 124-720/17
	Wołomin, Al. Niepodległości
nazwa	Wołomin
identyfikator	143412_4
nazwa	35
identyfikator	143412_4.0035
	1 : 500
prostokątnych płaskich	2000/7
wysokości	Kronsztadt 86
...zaru, który był	żółty
...je o służebnościach ... wpływ na ...ntów, zlokalizowanych w ...ych inwestycji	Mapę wykonano bez ustalania służebności.
...onturu użytku ... jest ujawniony w bazie ...tów i budynków	brak

...DEZYJNE
...cz Cezary
...ska 21
...byłka
...5-661
...wicz@wp.pl

GEODETA UPRAWNIONY
mgr inż. Michał Kosyra
Nr upr. 21221

OZNACZENIA:

▬	proj. odgałęzienia wodociągowe
▬	proj. rura osłonowa
―	proj. odgałęzienia ks. objęte odrębnym oprac.
―	granica działki
- - -	granica obrębu
- - -	projektowana granica działki
dz.75	numer działki

PROJEKTOWANIE I NADZOROWANIE SIECI I INSTALACJI SANITARNYCH *mgr inż.* GRAŻYNA OŚKO 05-230 KOBYŁKA, ul. BRZOZOWA 24A Biuro: ul. Sikorskiego18/2, 05-200 Wołomin tel. 600 894 983	Funkcja	Imię i nazwisko	Nr uprawnienia	Podpis
	Projektowała:	mgr inż. Grażyna Ośko	Wa-507/94	
	Sprawdził:	mgr inż. Paweł Wysmułek	MAZ/0146/POOS/13	
Temat: P. B. budowy odgałęzień wodociągowych zlokalizowanych w ul. Al. Niepodległości na odcinku od ul. 1-go Maja do ul. Granicznej w Wołominie.			Branża	Data:
			SANITARNA	08.2017r.
Inwestor: Przedsiębiorstwo Wodociągów i Kanalizacji Sp. z o.o. w Wołominie, ul. Graniczna 1, 05-200 Wołomin			Nr rysunku:	Skala:
Nazwa rysunku: Projekt zagospodarowania - część II			1.2	1 : 500

PRZEDSIĘBIORSTWO
Wodociągów i Kanalizacji Sp. z o.o.
05-200 Wołomin, ul. Graniczna 1
tel./fax 22 776-21-21
NIP 125-00-05-499, REGON 017282330
-4-

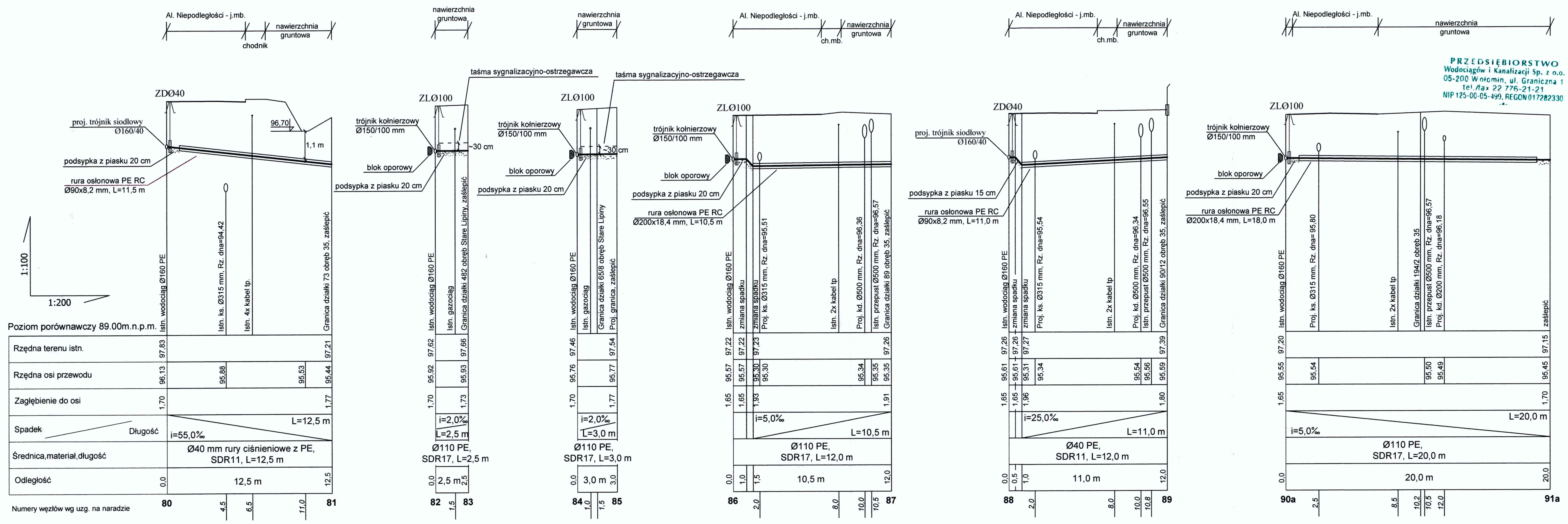
1:100
1:200
Poziom porównawczy 89.00m.n.p.m.
Rzędna terenu istn.
Rzędna osi przewodu
Zagłębienie do osi
Spadek
Długość
Średnica,materiał,długość
Odległość
Numery węzłów wg uzg. na naradzie
Al. Niepodległości - j.mb.
chodnik
nawierzchnia gruntowa
ZDØ40
proj. trójnik siodłowy Ø160/40
podsypka z piasku 20 cm
rura osłonowa PE RC Ø90x8,2 mm, L=11,5 m
96,70
1,1 m
Istn. wodociąg Ø160 PE
Istn. ks. Ø315 mm, Rz. dna=94,42
Istn. 4x kabel tp.
Granica działki 73 obręb 35, zaślepić
97,83
97,21
96,13
95,88
95,53
95,44
1,70
1,77
i=55,0‰
L=12,5 m
Ø40 mm rury ciśnieniowe z PE, SDR11, L=12,5 m
0,0
12,5 m
12,5
80
4,5
6,5
11,0
81
nawierzchnia gruntowa
taśma sygnalizacyjno-ostrzegawcza
ZLØ100
trójnik kołnierzowy Ø150/100 mm
blok oporowy
podsypka z piasku 20 cm
~30 cm
Istn. wodociąg Ø160 PE
Istn. gazociąg
Granica działki 482 obręb Stare Lipiny, zaślepić
97,62
97,66
95,92
95,93
1,70
1,73
i=2,0‰
L=2,5 m
Ø110 PE, SDR17, L=2,5 m
0,0
2,5 m
2,5
82
1,5
83
nawierzchnia gruntowa
taśma sygnalizacyjno-ostrzegawcza
ZLØ100
trójnik kołnierzowy Ø150/100 mm
blok oporowy
podsypka z piasku 20 cm
~30 cm
Istn. wodociąg Ø160 PE
Istn. gazociąg
Granica działki 65/8 obręb Stare Lipiny
Proj. granica, zaślepić
97,46
97,54
95,76
95,77
1,70
1,77
i=2,0‰
L=3,0 m
Ø110 PE, SDR17, L=3,0 m
0,0
3,0 m
3,0
84
1,0
1,5
85
Al. Niepodległości - j.mb.
ch.mb.
nawierzchnia gruntowa
ZLØ100
trójnik kołnierzowy Ø150/100 mm
blok oporowy
podsypka z piasku 20 cm
rura osłonowa PE RC Ø200x18,4 mm, L=10,5 m
Istn. wodociąg Ø160 PE
zmiana spadku
zmiana spadku
Proj. ks. Ø315 mm, Rz. dna=95,51
Istn. 2x kabel tp
Proj. kd. Ø500 mm, Rz. dna=96,36
Istn. przepust Ø500 mm, Rz. dna=96,57
Granica działki 89 obręb 35, zaślepić
97,22
97,22
97,23
97,26
95,57
95,57
95,30
95,30
95,34
95,35
95,35
1,65
1,65
1,93
1,91
i=5,0‰
L=10,5 m
Ø110 PE, SDR17, L=12,0 m
0,0
1,0
1,5
10,5 m
12,0
86
2,0
8,0
10,0
10,5
87
Al. Niepodległości - j.mb.
ch.mb.
nawierzchnia gruntowa
ZDØ40
proj. trójnik siodłowy Ø160/40
podsypka z piasku 15 cm
rura osłonowa PE RC Ø90x8,2 mm, L=11,0 m
Istn. wodociąg Ø160 PE
zmiana spadku
zmiana spadku
Proj. ks. Ø315 mm, Rz. dna=95,54
Istn. 2x kabel tp
Proj. kd. Ø500 mm, Rz. dna=96,34
Istn. przepust Ø500 mm, Rz. dna=96,55
Granica działki 90/12 obręb 35, zaślepić
97,26
97,26
97,27
97,39
95,61
95,61
95,31
95,34
95,54
95,56
95,59
1,65
1,65
1,96
1,80
i=25,0‰
L=11,0 m
Ø40 PE, SDR11, L=12,0 m
0,0
0,5
1,0
11,0 m
12,0
88
2,0
8,0
10,0
10,8
89
Al. Niepodległości - j.mb.
nawierzchnia gruntowa
ZLØ100
trójnik kołnierzowy Ø150/100 mm
blok oporowy
podsypka z piasku 20 cm
rura osłonowa PE RC Ø200x18,4 mm, L=18,0 m
Istn. wodociąg Ø160 PE
Proj. ks. Ø315 mm, Rz. dna= 95,80
Istn. 2x kabel tp
Granica działki 194/2 obręb 35
Istn. przepust Ø500 mm, Rz. dna=96,57
Proj. kd. Ø200 mm, Rz. dna=96,18
zaślepić
97,20
97,15
95,55
95,54
95,50
95,49
95,45
1,65
1,70
i=5,0‰
L=20,0 m
Ø110 PE, SDR17, L=20,0 m
0,0
20,0 m
20,0
90a
2,5
8,5
10,2
10,5
12,0
91a

PRZEDSIĘBIORSTWO
Wodociągów i Kanalizacji Sp. z o.o.
05-200 Wołomin, ul. Graniczna 1
tel./fax 22 776-21-21
NIP 125-00-05-499, REGON 017282330

PROJEKTOWANIE I NADZOROWANIE SIECI I INSTALACJI SANITARNYCH *mgr inż.* GRAŻYNA OŚKO 05-230 KOBYŁKA, ul. BRZOZOWA 24A Biuro: ul. Sikorskiego1B/2, 05-200 Wołomin tel. 600 894 983	Funkcja	Imię i nazwisko	Nr uprawnienia	Podpis
	Projektowała:	mgr inż. Grażyna Ośko	Wa-507/94	
	Sprawdził:	mgr inż. Paweł Wysmułek	MAZ/0146/POOS/13	
Temat: P. B. budowy odgałęzień wodociągowych zlokalizowanych w ul. Al. Niepodległości na odcinku od ul. 1-go Maja do ul. Granicznej w Wołominie.			Branża	Data:
			SANITARNA	08.2017r.
Inwestor: Przedsiębiorstwo Wodociągów i Kanalizacji Sp. z o.o. w Wołominie, ul. Graniczna 1, 05-200 Wołomin			Nr rysunku:	Skala:
Nazwa rysunku: Profile podłużne odgałęzień wodociągowych - część I			2.1	1 : $\frac{100}{200}$

PRZEDSIĘBIORSTWO
Wodociągów i Kanalizacji Sp. z o.o.
05-200 Wołomin, ul. Graniczna 1
tel./fax 22 776-21-21
NIP 125-00-05-499, REGON 017282330

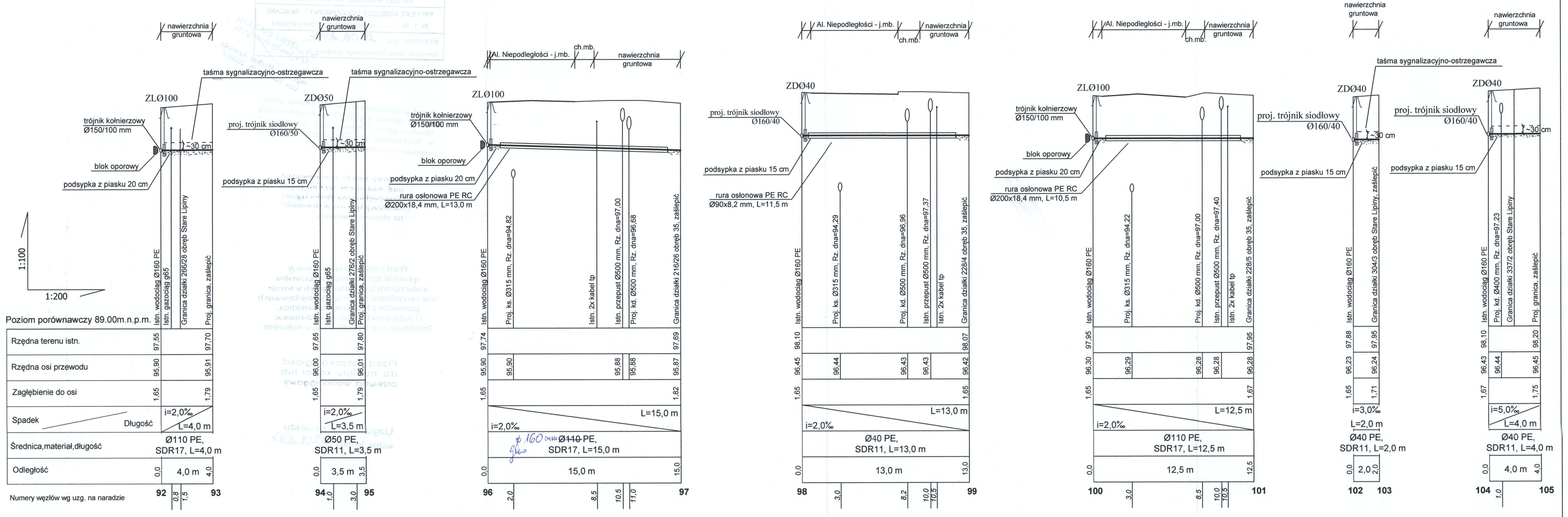
1:100
1:200
Poziom porównawczy 89.00m.n.p.m.
Rzędna terenu istn.
Rzędna osi przewodu
Zagłębienie do osi
Spadek
Długość
Średnica,materiał,długość
Odległość
Numery węzłów wg uzg. na naradzie
nawierzchnia gruntowa
taśma sygnalizacyjno-ostrzegawcza
ZLØ100
trójnik kołnierzowy Ø150/100 mm
blok oporowy
podsypka z piasku 20 cm
~30 cm
Istn. wodociąg Ø160 PE
Istn. gazociąg g65
Granica działki 266/28 obręb Stare Lipiny
Proj. granica, zaślepić
97,55
97,70
95,90
95,91
1,65
1,79
i=2,0‰
L=4,0 m
Ø110 PE,
SDR17, L=4,0 m
0,0
4,0 m
4,0
92
0,8
1,5
93
ZDØ50
proj. trójnik siodłowy Ø160/50
podsypka z piasku 15 cm
Istn. wodociąg Ø160 PE
Istn. gazociąg g65
Granica działki 276/2 obręb Stare Lipiny
Proj. granica, zaślepić
97,65
97,80
96,00
96,01
1,65
1,79
i=2,0‰
L=3,5 m
Ø50 PE,
SDR11, L=3,5 m
0,0
3,5 m
3,5
94
1,0
3,0
95
Al. Niepodległości - j.mb.
ch.mb.
ZLØ100
trójnik kołnierzowy Ø150/100 mm
blok oporowy
podsypka z piasku 20 cm
rura osłonowa PE RC Ø200x18,4 mm, L=13,0 m
Istn. wodociąg Ø160 PE
Proj. ks. Ø315 mm, Rz. dna=94,82
Istn. 2x kabel tp
Istn. przepust Ø500 mm, Rz. dna=97,00
Proj. kd. Ø500 mm, Rz. dna=96,68
Granica działki 216/26 obręb 35, zaślepić
97,74
97,69
95,90
95,90
95,88
95,88
95,87
1,65
1,82
L=15,0 m
i=2,0‰
ф 160 mm ~~Ø110~~ PE,
SDR17, L=15,0 m
gło
0,0
15,0 m
15,0
96
2,0
8,5
10,5
11,0
97
Al. Niepodległości - j.mb.
ch.mb.
ZDØ40
proj. trójnik siodłowy Ø160/40
podsypka z piasku 15 cm
rura osłonowa PE RC Ø90x8,2 mm, L=11,5 m
Istn. wodociąg Ø160 PE
Proj. ks. Ø315 mm, Rz. dna=94,29
Proj. kd. Ø500 mm, Rz. dna=96,96
Istn. przepust Ø500 mm, Rz. dna=97,37
Istn. 2x kabel tp
Granica działki 228/4 obręb 35, zaślepić
98,10
98,07
96,45
96,44
96,43
96,43
96,42
1,65
1,65
L=13,0 m
i=2,0‰
Ø40 PE,
SDR11, L=13,0 m
0,0
13,0 m
13,0
98
3,0
8,2
10,0
10,5
99
Al. Niepodległości - j.mb.
ch.mb.
ZLØ100
trójnik kołnierzowy Ø150/100 mm
blok oporowy
podsypka z piasku 20 cm
rura osłonowa PE RC Ø200x18,4 mm, L=10,5 m
Istn. wodociąg Ø160 PE
Proj. ks. Ø315 mm, Rz. dna=94,22
Proj. kd. Ø500 mm, Rz. dna=97,00
Istn. przepust Ø500 mm, Rz. dna=97,40
Istn. 2x kabel tp
Granica działki 228/5 obręb 35, zaślepić
97,95
97,95
96,30
96,29
96,28
96,28
96,28
1,65
1,67
L=12,5 m
i=2,0‰
Ø110 PE,
SDR17, L=12,5 m
0,0
12,5 m
12,5
100
3,0
8,5
10,0
10,5
101
ZDØ40
proj. trójnik siodłowy Ø160/40
~30 cm
podsypka z piasku 15 cm
Istn. wodociąg Ø160 PE
Granica działki 304/3 obręb Stare Lipiny, zaślepić
97,88
97,95
96,23
96,24
1,65
1,71
i=3,0‰
L=2,0 m
Ø40 PE,
SDR11, L=2,0 m
0,0
2,0
2,0
102
103
ZDØ40
proj. trójnik siodłowy Ø160/40
~30 cm
podsypka z piasku 15 cm
Istn. wodociąg Ø160 PE
Proj. kd. Ø400 mm, Rz. dna=97,23
Granica działki 337/2 obręb Stare Lipiny
Proj. granica, zaślepić
98,10
98,20
96,43
96,44
96,45
1,67
1,75
i=5,0‰
L=4,0 m
Ø40 PE,
SDR11, L=4,0 m
0,0
4,0 m
4,0
104
1,0
105

PROJEKTOWANIE I NADZOROWANIE SIECI I INSTALACJI SANITARNYCH *mgr inż.* GRAŻYNA OŚKO 05-230 KOBYŁKA, ul. BRZOZOWA 24A Biuro: ul. Sikorskiego1B/2, 05-200 Wołomin tel. 600 894 983	Funkcja	Imię i nazwisko	Nr uprawnienia	Podpis
	Projektowała:	mgr inż. Grażyna Ośko	Wa-507/94	
	Sprawdził:	mgr inż. Paweł Wysmułek	MAZ/0146/POOS/13	
Temat: P. B. budowy odgałęzień wodociągowych zlokalizowanych w ul. Al. Niepodległości na odcinku od ul. 1-go Maja do ul. Granicznej w Wołominie.			Branża SANITARNA	Data: 08.2017r.
Inwestor: Przedsiębiorstwo Wodociągów i Kanalizacji Sp. z o.o. w Wołominie, ul. Graniczna 1, 05-200 Wołomin			Nr rysunku: 2.2	Skala: $1 : \frac{100}{200}$
Nazwa rysunku: Profile podłużne odgałęzień wodociągowych - część II				

Nr uzg. 350/W / 2017 r.

PRZEDSIĘBIORSTWO WODOCIĄGÓW I KANALIZACJI
Sp. z o.o. w Wołominie
05-200 Wołomin, ul. Graniczna 1

PROJEKT NINIEJSZY UZGODNIONO Z UWAGAMI
Nr 1- Nr ……… wyszczególnionymi pod pieczątką

WOŁOMIN, dnia 28.08.2017r.
Kierownik Działu Technicznego /podpis/

ST. INSPEKTOR
d/s technicznych
mgr inż. Michał Sawicki
Upr. Bud. Nr St. 208/84

Przed przystąpieniem do wykonania robót. należy zgłosić się do "Przedsiębiorstwa Wodociągów i Kanalizacji Sp. z o.o." w Wołominie ul. Graniczna 1, w celu uzyskania Dzienniczka Budowy

Budowę należy przeprowadzić pod nadzorem technicznym "Przedsiębiorstwa Wodociągów i Kanalizacji Sp. z o.o. w Wołominie" na zlecenie inwestora.

Przed rozpoczęciem robót należy sprawdzić rzędne włączenia przewodów wodociągowych i kanalizacyjnych w terenie oraz zweryfikować rzędne kolizji projektowanych przewodów z istniejącą infrastrukturą. O rozbieżnościach należy poinformować Projektanta oraz PWIK SP. z o.o. w Wołominie

Przed zasypką zgłosić do odbioru kanał lub przewód wodociągowy

Uzgodnienie projektu
ważne do dnia 19.07.2020r.

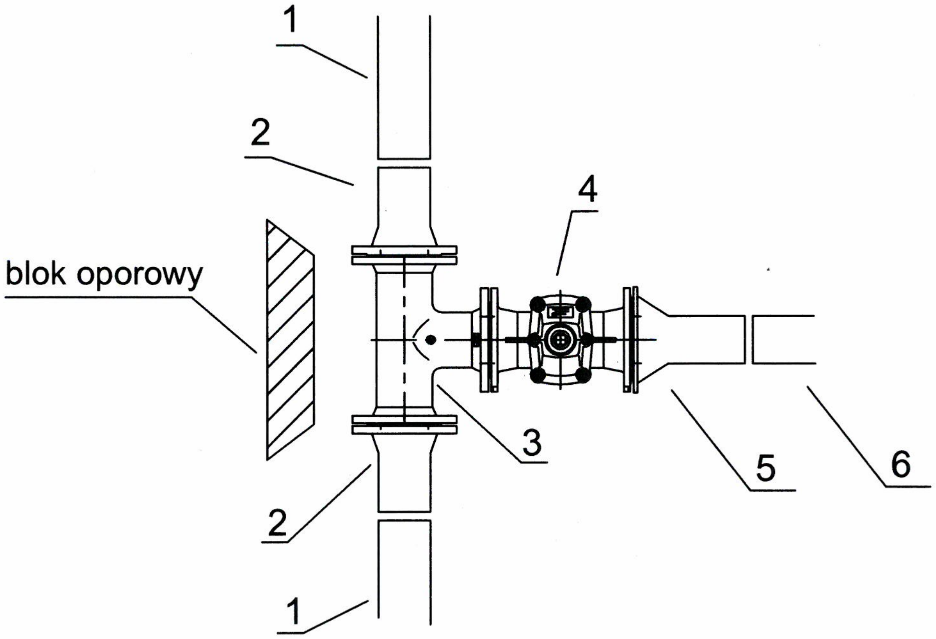

1 - istn. rura Ø160PE
2 - tuleja kołnierzowa zgrzewana elektrooporowo 160/150
3 - trójnik kołnierzowy żeliwny 150/100
4 - proj. zasuwa kołnierzowa DN100
5 - tuleja kołnierzowa zgrzewana elektrooporowo 110/100
6 - proj. rura Ø110PE

PRZEDSIĘBIORSTWO
Wodociągów i Kanalizacji Sp. z o.o.
05-200 Wołomin, ul. Graniczna 1
tel./fax 22 776-21-21
NIP 125-00-05-499, REGON 017282330

PROJEKTOWANIE I NADZOROWANIE SIECI I INSTALACJI SANITARNYCH *mgr inż.* GRAŻYNA OŚKO 05-230 KOBYŁKA, ul. BRZOZOWA 24A Biuro: ul. Sikorskiego1B/2, 05-200 Wołomin tel. 600 894 983	Funkcja	Imię i nazwisko	Nr uprawnienia	Podpis
	Projektowała:	mgr inż. Grażyna Ośko	Wa-507/94	
	Sprawdził:	mgr inż. Paweł Wysmułek	MAZ/0146/POOS/13	
Temat: P. B. budowy odgałęzień wodociągowych zlokalizowanych w ul. Al. Niepodległości na odcinku od ul. 1-go Maja do ul. Granicznej w Wołominie.			Branża	Data:
			SANITARNA	08.2017r.
Inwestor: Przedsiębiorstwo Wodociągów i Kanalizacji Sp. z o.o. w Wołominie, ul. Graniczna 1, 05-200 Wołomin			Nr rysunku:	Skala:
Nazwa rysunku: Schemat włączenia odgałęzienia Ø110 do istn. sieci			3	