05-200 WOŁOMIN ul. Piłsudskiego 4
tel. 22 763 88 50 fax. 22 763 88 59
www.gazmedia.pl e-mail: biuro@gazmedia.pl
media sp. z o.o.

PROJEKT BUDOWLANY – cz.II

Budowa sieci kanalizacji sanitarnej grawitacyjnej 315PVC i tłocznej 90PE

wraz z przepompownią ścieków sanitarnych

i odgałęzieniami kanalizacyjnymi do granic posesji

z opiniami i uzgodnieniami

Dla obiektu: budynki mieszkalne

Wołomin

Al. Niepodległości, dz. 70, 71, 75, 299, 210/3, obr. 35, dz. 1, 165, obr. 38, dz. 262/8, 266/6, obr. Lipiny Stare

gm. Wołomin

STAROSTWO POWIATOWE W WOŁOMINIE
Wydział Budownictwa
05-200 Wołomin, ul. Prądzyńskiego 3
tel. 787-43-01 w. 106, 107, 110, 114
Załącznik do decyzji /postanowienia
nr 618/2015 z dnia 8.06.15
ak WAB 6740.15.28.2015

Inwestor: **Przedsiębiorstwo Wodociągów i Kanalizacji Sp. z o. o.**

Wołomin, ul. Graniczna 1

IMIĘ I NAZWISKO	DATA	PODPIS
Projektant: Magdalena Kownacka upr.bud.nr MAZ/0462/POOS/07	09.2014	mgr inż. Magdalena Kownacka Uprawnienia budowlane do projektowania bez ograniczeń w specjalności instalacyjnej w zakresie sieci, instalacji i urządzeń cieplnych, wentylacyjnych, gazowych, wodociągowych i kanalizacyjnych nr MAZ/0462/POOS/07
Sprawdzający: Artur Jakub Łądka upr. bud. nr MAZ/0203/PWOS/11		mgr inż. Artur Łądka Uprawnienia budowlane do projektowania i kierowania robotami budowlanymi bez ograniczeń w specjalności instalacyjnej w zakresie sieci, instalacji i urządzeń cieplnych, wentylacyjnych, gazowych, wodociągowych i kanalizacyjnych Nr ewid. MAZ/0203/PWOS/11

Część II

- Spis zawartości projektu str. 39a
- Sposób ułożenia rur w wykopie str. 39
- Rysunek studni str. 40-42
- Rysunek wykopu str. 43
- Wypis z rejestru gruntów str. 44-47
- Akt notarialny str. 48-51
- Decyzja Nr 189/L/14 z dnia 02.04.2014 str. 52
- Decyzja Nr 75/2013 z dnia 14.05.2013 str. 53-56
- Zgoda na dysponowanie nieruchomościami WZN.6853.55.2014 str. 57
- Decyzja Nr 71/L/2014 z dnia 31.03.2014 str. 58
- Decyzja Nr 568/L/2014 z dnia 29.07.2014 str. 59
- Decyzja Nr 61/2014 z dnia 22.07.2014 str. 60-62
- Decyzja Nr 4/2014 z dnia 08.01.2014 str. 63-65
- Opis do projektu zagospodarowania terenu str. 66
- Projekt zagospodarowania terenu str. 67-68
- Decyzja Nr 88/L/2015 z dnia 20.03.2015 str. 69
- Decyzja Nr 160/2013 z dnia 09.07.2013 str. 70-72

STAROSTWO POWIATOWE W WOŁOMINIE
Wydział Budownictwa
05-200 Wołomin ul. Prądzyńskiego 3
tel. 787-43-01 w 106 117 110, 114

Sposób ułożenia rur z PVC w wykopie i zasypki

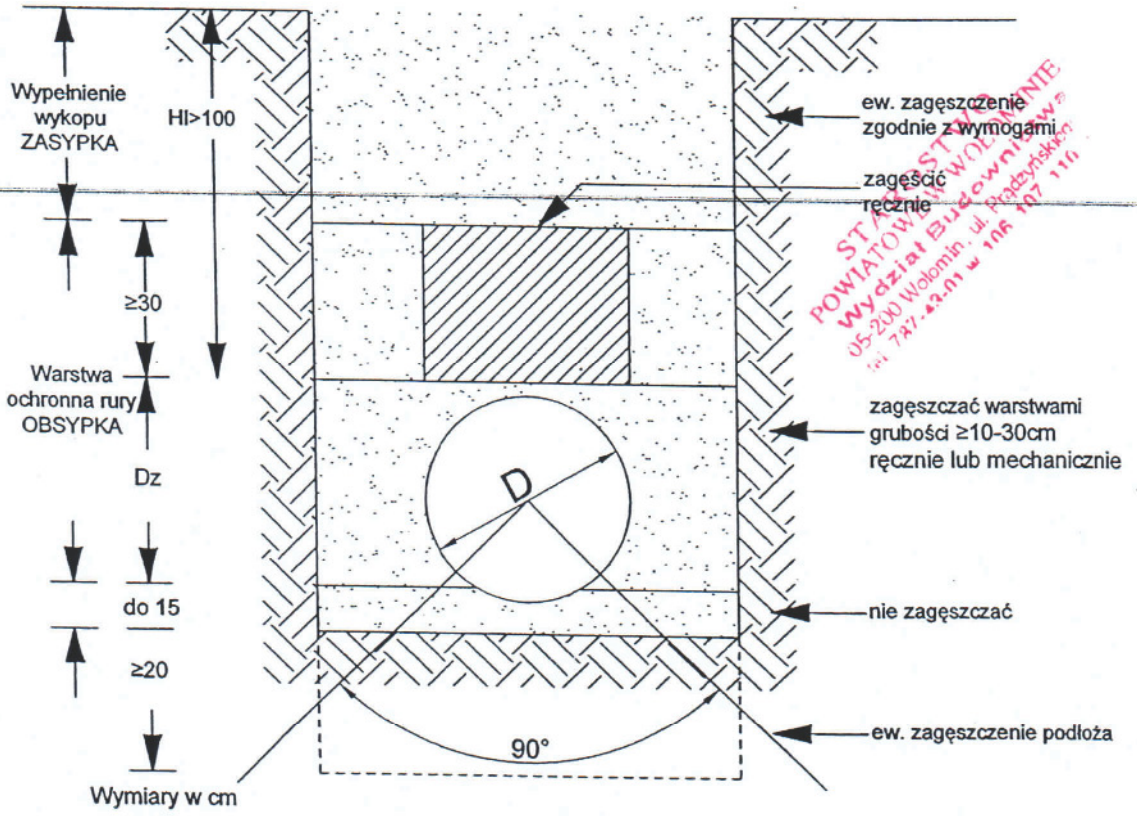

STAROSTWO POWIATOWE W WOŁOMINIE
Wydział Budownictwa
05-200 Wołomin, ul. Radzyńska
tel. 787-43-01 w 106 107 116

mgr inż. Magdalena Kownacka
Uprawnienia budowlane do projektowania bez ograniczeń w specjalności instalacyjnej w zakresie sieci, instalacji i urządzeń cieplnych, wentylacyjnych, gazowych, wodociągowych i kanalizacyjnych
nr MAZ/0462/POOS/07

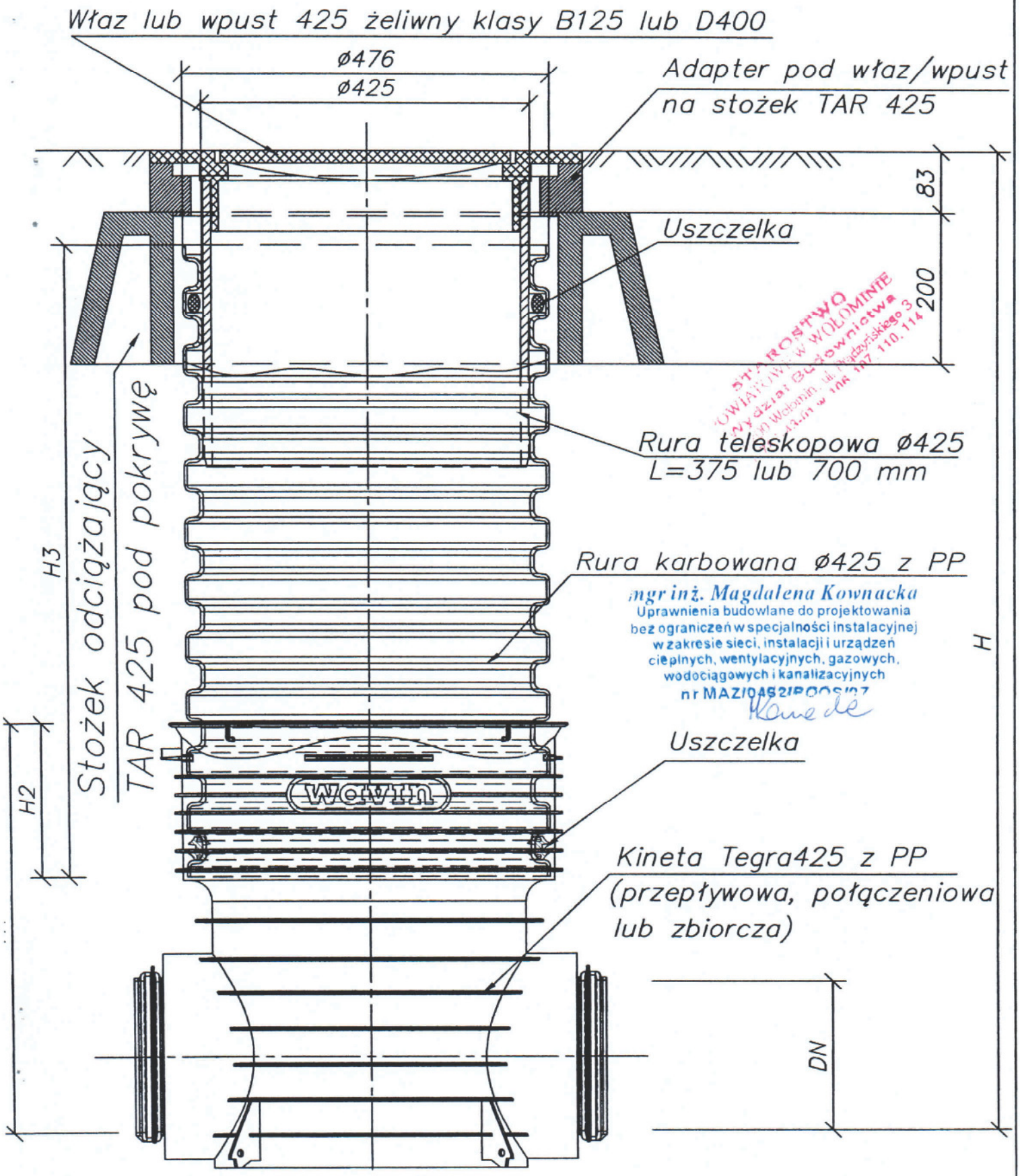

STAROSTWO
POWIATOWE W WOŁOMINIE
Wydział Budownictwa
Wołomin, ul. Prądzyńskiego 3
tel. 43-01 w 106 107, 110, 114
mgr inż. Magdalena Kownacka
Uprawnienia budowlane do projektowania
bez ograniczeń w specjalności instalacyjnej
w zakresie sieci, instalacji i urządzeń
cieplnych, wentylacyjnych, gazowych,
wodociągowych i kanalizacyjnych
nr MAZ/0452/POOS/07

Studzienka inspekcyjna Tegra 425 z rurą teleskopową
i włazem żeliwnym lub wpustem klasy B lub D
na stożku odciążającym TAR 425

STUDNIA KANALIZACYJNA Ø1200
Z KRĘGÓW BETONOWYCH

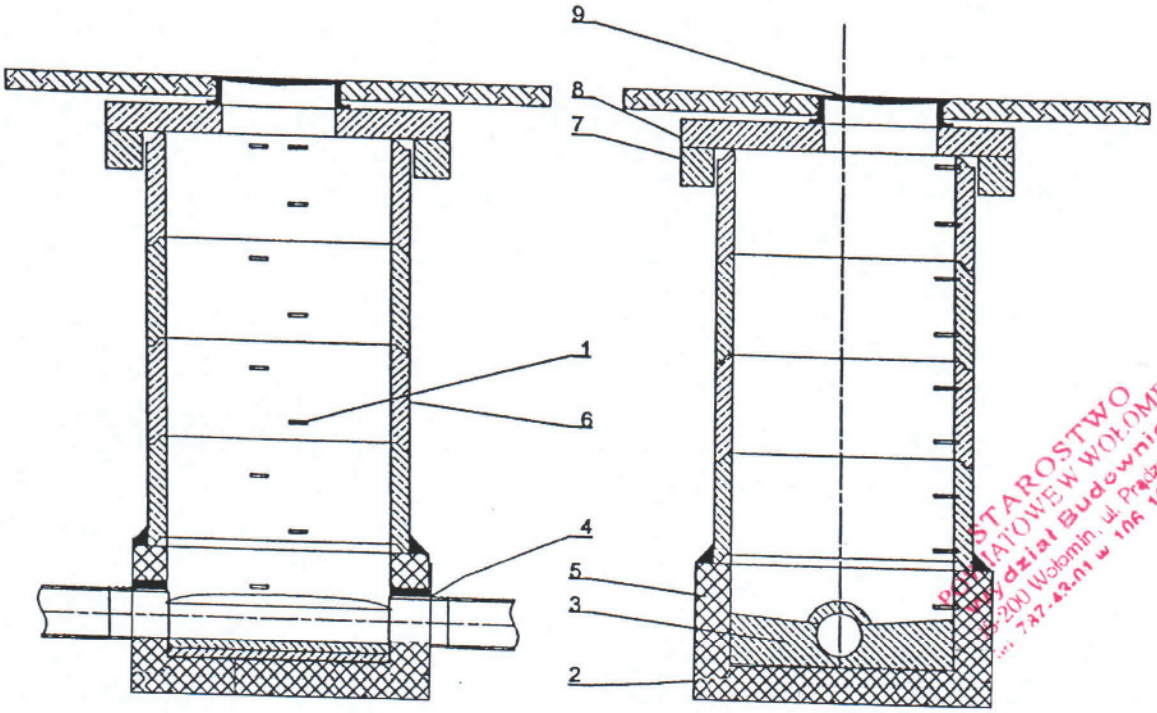

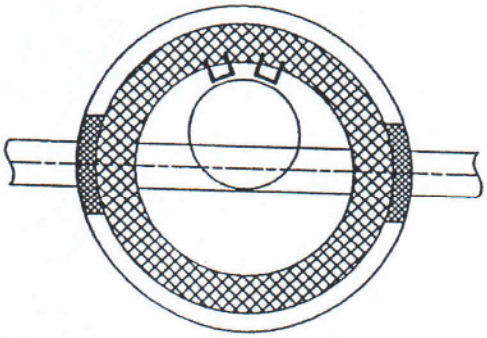

LEGENDA:

1. stopnie złazowe
2. podstawa studni
3. kineta betonowa
4. przejście szczelne (uszczelki gumowe elastomerowe lub podobne)
5. bloczek kanalizacyjny
6. krąg betonowy dn 1200
7. pierścień odciążający
8. płyta górna
9. właz żeliwny

PAŃSTAROSTWO POWIATOWE W WOŁOMINIE
Wydział Budownictwa
05-200 Wołomin, ul. Prądzyńskiego
tel. 787-43-01 w 106, 107, 110, 11..

mgr inż. Magdalena Kownacka
Uprawnienia budowlane do projektowania bez ograniczeń w specjalności instalacyjnej w zakresie sieci, instalacji i urządzeń cieplnych, wentylacyjnych, gazowych, wodociągowych i kanalizacyjnych
nr MAZ/0462/POOS/07

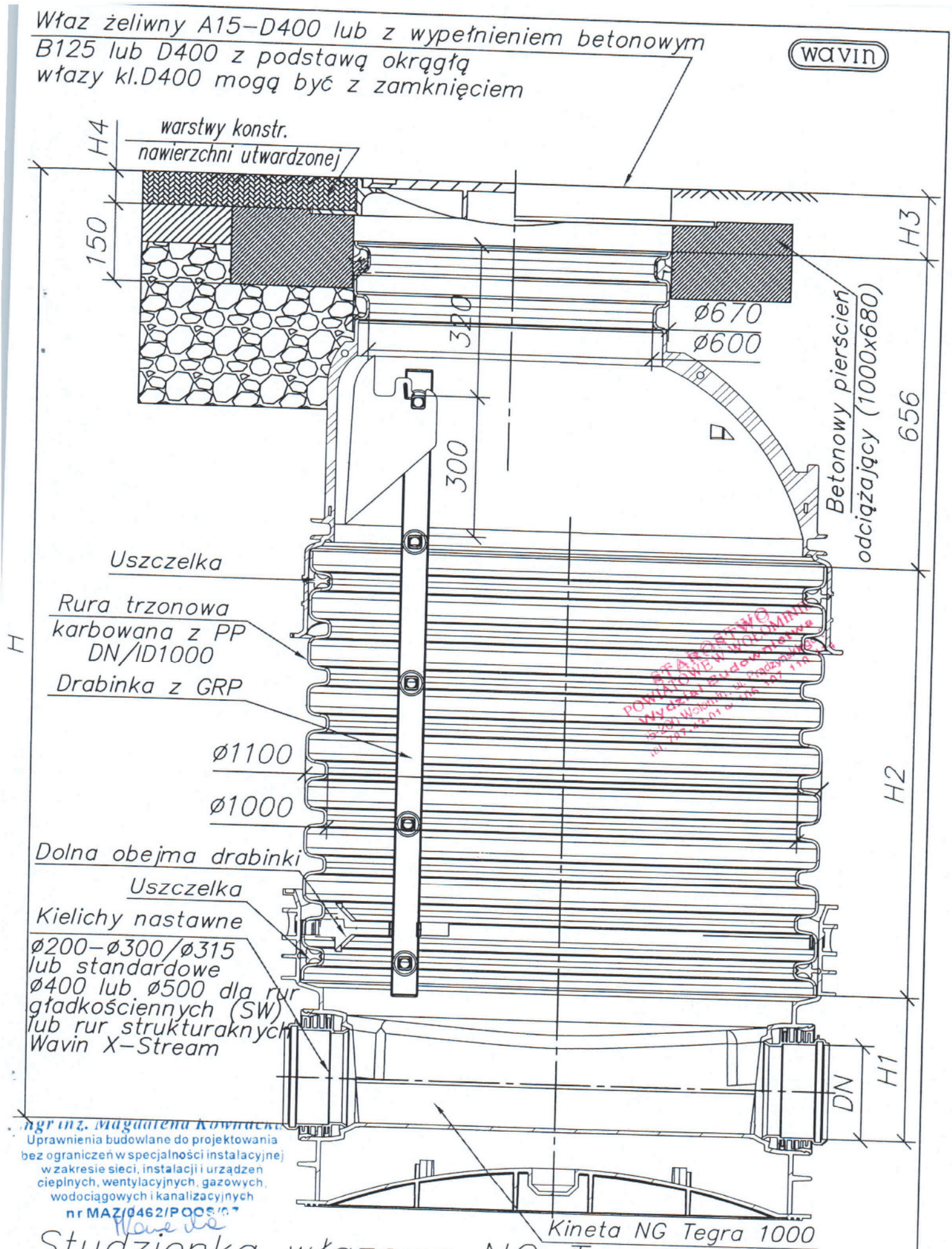

STAROSTWO POWIATOWE W WOŁOMINIE
Wydział Budownictwa
15-200 Wołomin, ul. Prądzyńskiego
tel. 797-43-01 w 106 107 110 116

Mgr inż. Magdalena Kownacka
Uprawnienia budowlane do projektowania
bez ograniczeń w specjalności instalacyjnej
w zakresie sieci, instalacji i urządzeń
cieplnych, wentylacyjnych, gazowych,
wodociągowych i kanalizacyjnych
nr MAZ/0462/POOS/07

Studzienka włazowa NG Tegra 1000 z betonowym pierścieniem odciążającym oraz włazem klasy A15–D400

RYSUNEK WYKOPU
SKALA 1:25

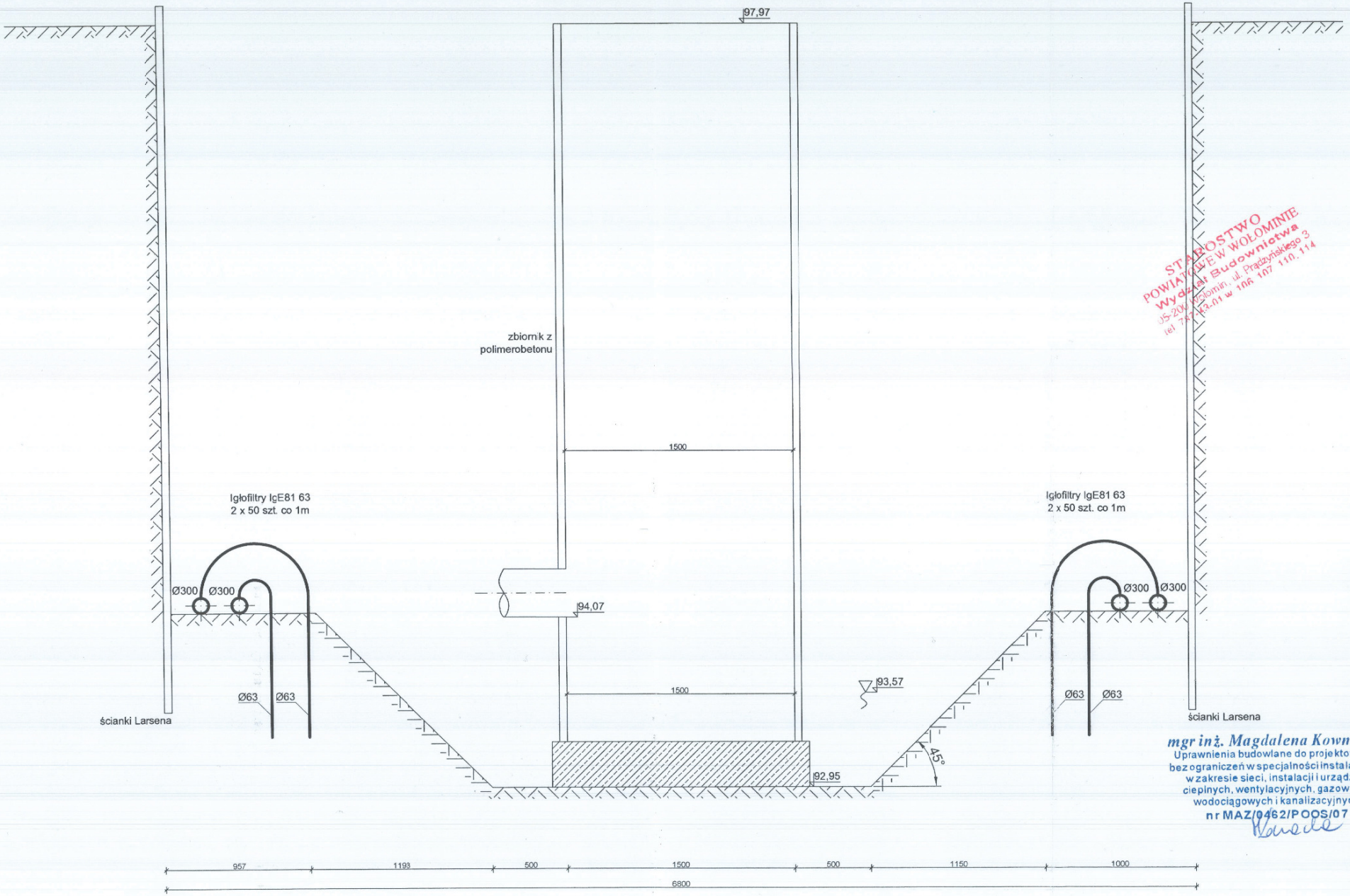

STAROSTWO POWIATOWE W WOŁOMINIE
Wydział Budownictwa
05-200 Wołomin, ul. Prądzyńskiego 3
tel. 747-43-01 w 106, 107, 110, 114

mgr inż. Magdalena Kownacka
Uprawnienia budowlane do projektowania bez ograniczeń w specjalności instalacyjnej w zakresie sieci, instalacji i urządzeń cieplnych, wentylacyjnych, gazowych, wodociągowych i kanalizacyjnych
nr MAZ/0462/POOS/07

STAROSTA WOŁOMIŃSKI

WYPIS UPROSZCZONY Z REJESTRU GRUNTÓW

WGG.6621.1.3551 2014

z dnia: 2014-03-28

Strona

NAZWISKO I IMIĘ (NAZWA)	ChW,UDZIAŁ,GRUPA, ADRES ZAMIESZKANIA (SIEDZIBA)

NAZWA OBRĘBU	ARKUSZ	DZIAŁKA	POW.DZIAŁKI	POŁOŻENIE DZIAŁKI, PODSTAWA NABYCIA,	NIERUCHOMOŚĆ,JEDNOSTKA

Gmina : 143412_4-WOŁOMIN - MIASTO

REMISZ[redacted]				wl 1/1W 7.2 05-200 WOŁOMIN ul. GDYŃSKA 23	
ŻOCHOW[redacted])				wl W 05-200 WOŁOMIN ul. RZESZOWSKA 1	
35	[redacted]		0.2451	[ul:1 MAJA] [KW WA1W/23046/3]	G58
35	[redacted]		0.0520	[ul:1 MAJA] [KW WA1W/23046/3]	G58

STAROSTWO POWIATOWE W WOŁOMINIE
Wydział Budownictwa
05-200 Wołomin, ul. Prądzyńskiego 3
tel. 787 13 31 lub 106 107 110 114

DOKUMENT NINIEJSZY JEST WYPISEM Z OPISOWYCH DANYCH EWIDENCJI GRUNTÓW I BUDYNKÓW, WYDANYM JEDNOSTCE WYKONAWSTWA GEODEZYJNEGO W ZWIĄZKU ZE ZGŁOSZENIEM ROBOTY GEODEZYJNEJ L. DZ. 3195/10

[redacted]

ZA ZGODNOŚĆ Z ORYGINAŁEM

mgr inż. Magdalena Kownacka
Uprawnienia budowlane do projektowania bez ograniczeń w specjalności instalacyjnej w zakresie sieci, instalacji i urządzeń cieplnych, wentylacyjnych, gazowych, wodociągowych i kanalizacyjnych
nr MAZ/0462/POOS/07

STAROSTA WOŁOMIŃSKI

wyłączono działki nie objęte opracowaniem

WYPIS UPROSZCZONY Z REJESTRU GRUNTÓW

WGG 6621 / 4346 2013

z dnia: 2013-04-19

Stron

NAZWISKO I IMIĘ (NAZWA) — ChW,UDZIAŁ,GRUPA, ADRES ZAMIESZKANIA (SIEDZIBA)

NAZWA OBRĘBU	ARKUSZ	DZIAŁKA	POW.DZIAŁKI	POŁOŻENIE DZIAŁKI, PODSTAWA NABYCIA,	NIERUCHOMOŚĆ,JEDNOSTKA

Gmina : 143412_4-WOŁOMIN - MIASTO

POWIAT WOŁOMIŃSKI — si 1/1 11.1 05-200 WOŁOMIN ul. PRĄDZYŃSKIEGO 3

35	4,9,14	75	1.3820	[ul:AL.NIEPODLEGŁOŚCI] [AL.NIEPODLEGŚOŚCI]	G328

[redacted] — wl 1/1 15.1 [redacted]

35	4	67	0.6317	[ul:1 MAJA] [KW WA1W/00070848/9]	G318
35	4	68	0.2570	[ul:1 MAJA] [KW WA1W/00070848/9]	G318
35	4	69	0.2745	[ul:1 MAJA] [KW WA1W/00070848/9]	G318

[redacted] — wl 1/1W 7.2; wl W 05-20[redacted]

35	4N8O9	70	0.2451	[ul:1 MAJA] [KW WA1W/23046/3]	G58

[redacted] — ws 1/4 7.2; ws 1/4 7.2; ws 1/4 7.2; ws 1/4 7.2 [redacted]

			[illegible]188	[ul:1 MAJA] [KW WA1W/00015871/6]	G8

GMINA WOŁOMIN — wl 1/1 4.1 05-200 WOŁOMIN ul. OGRODOWA 4

35	8,13N8	51	0.9907	[ul:1 MAJA] [KW VIII-56278]	G3

[redacted] — wl 1/1M 7.2; wl M 05-2[redacted]

35	8	53/2	0.0846	[ul:1 MAJA] [KW 78662]	G307

[redacted] — wl 1/1M [redacted]; wl M

35			0.2138	[położ.:] [KW WA1W/00100963/1]	G53
35	8N8O9	55	0.2195	[ul:1 MAJA] [KW WA1W/00100963/1]	G53

[redacted] — wl 1/1 7.2 [redacted]

35	8	60	0.1182	[położ.:] [PS 511/93]	G56

[redacted] — wl 1/1M [redacted]; wl M

3[redacted]			1.4188	[ul:1 MAJA] [KW VIII-64673]	G11

[redacted] (-,-); (-,-) — wy 1/2 7.2; wy 1/2 7.2 [redacted]

35	8,9N8O	61	0.3272	[ul:1 MAJA] [GRUNTY NIEHIPOTEKOWANE]	G57
35	9	90	0.4506	[ul:AL.NIEPODLEGŁOŚCI 44] [GRUNTY NIEHIPOTEKOWANE]	G57

[redacted] GA); ENA) — ws 5/8 7.2; ws 1/8 7.2; ws 1/8 7.2; ws 1/8 7.2 WOŁOMIN [redacted]

35			0.0177	[położ.:] [KW WA1W/00027845/2]	G241

GMINA WOŁOMIN — wd 1/1 4 05-200 WOŁOMIN ul. OGRODOWA 4

35	17N8O9	157	0.0423	[ul:KMICICA] []	G181
35	18	279	0.0459	[ul:LIPINY KĄTY] []	G181
35	19	299	0.3535	[ul:LIPINY KĄTY] []	G181
35	-	65/3	0.1124	[położ.:] []	G181
35	-	216/26	0.1786	[położ.:] []	G181
35	-	216/30	0.0259	[położ.:] []	G181

ZA ZGODNOŚĆ Z ORYGINAŁEM

mgr inż. Magdalena Kownacka
uprawnienia budowlane do projektowania
bez ograniczeń w specjalności instalacyjnej
w zakresie sieci, instalacji i urządzeń
cieplnych, wentylacyjnych, gazowych,
wodociągowych i kanalizacyjnych
nr MAZ/0462/POOS/07

[redacted] — wl 1/1M [redacted]; wl M

3[redacted]			.0706	[ul:SZARYCH SZE[redacted]	G144

[redacted]

3[redacted]			.0241	[ul:SZ[redacted]	G386
3[redacted]			.0962	[ul:AL[redacted]	G205
3[redacted]			.1034	[ul:AL[redacted]	G288
3[redacted]			.1444	[ul:AL[redacted]	G66

45

STAROSTA
WOŁOMIŃSKI

WYPIS UPROSZCZONY Z REJESTRU GRUNTÓW

WGG.6621.1.3389.2014

z dnia: 2014-04-08

Strona

NAZWISKO I IMIĘ (NAZWA)				ChW,UDZIAŁ,GRUPA, ADRES ZAMIESZKANIA (SIEDZIBA)	
NAZWA OBRĘBU	ARKUSZ	DZIAŁKA	POW.DZIAŁKI	POŁOŻENIE DZIAŁKI, PODSTAWA NABYCIA,	NIERUCHOMOŚĆ,JEDNOSTKA

Gmina : 143412_5-WOŁOMIN - OBSZAR WIEJSKI

GMINA WOŁOMIN STARE LIPINY	7	262/8	0.0490	wl 1/1 4.2 05-200 WOŁOMIN ul. OGRODOWA 4 [położ.:] [KW WA1W/00010846/7]	G245
GMINA WOŁOMIN STARE LIPINY	7	266/6	0.0494	wl 1/1 4.1 05-200 WOŁOMIN ul. OGRODOWA 4 [położ.:] [DEC. 138/95]	G310

DOKUMENT [illegible] WYPISEM Z OPISOWEJ [illegible] EWIDENCJI GRUNTÓW I BUDYNKÓW WYDANYM JEDNOSTCE W KONAWSTWA GEODEZYJNEGO W ZWIĄZKU ZE ZGŁOSZENIEM ROBOTY GEODEZYJNE DZ 125-60/18

STAROSTWO POWIATOWE W WOŁOMINIE Wydział Budownictwa 05-200 Wołomin ul. Piłsudskiego 3 tel. 781-[illegible] wpd 587 [illegible]

[redacted]

ZA ZGODNOŚĆ
Z ORYGINAŁEM
mgr inż. Magdalena Kownacka
Uprawnienia budowlane do projektowania bez ograniczeń w specjalności instalacyjnej w zakresie sieci, instalacji i urządzeń cieplnych, wentylacyjnych, gazowych, wodociągowych i kanalizacyjnych
nr MAZ/0462/POOS/07

wykreślono działki nie objęte opracowaniem

WYPIS UPROSZCZONY Z REJESTRU GRUNTÓW

z dnia: 2013-04-19

NAZWISKO I IMIĘ (NAZWA) | ChW,UDZIAŁ,GRUPA, ADRES ZAMIESZKANIA (SIEDZIBA)

NAZWA OBRĘBU	ARKUSZ	DZIAŁKA	POW.DZIAŁKI	POŁOŻENIE DZIAŁKI, PODSTAWA NABYCIA,	NIERUCHOMOŚĆ,JEDNOSTKA
[redacted]				ws 1/5 7.2 03-185 WARSZAWA ul. ERAZMA Z ZAKROCZYMIA 16 / 66	
				ws 1/5 7.2 05-200 WOŁOMIN ul. AL.NIEPODLEGŁOŚCI 50	
				ws 1/5 7.2 05-200 WOŁOMIN ul. AL.NIEPODLEGŁOŚCI 48	
				ws 1/5 7.2 05-200 WOŁOMIN ul. AL.NIEPODLEGŁOŚCI 48	
				ws 1/5 7.2 05-200 WOŁOMIN ul. AL.NIEPODLEGŁOŚCI 48	
[redacted]			.0290	[ul:AL.NIEPODLEGŁOŚCI] [KW WA1W/00118926/9]	G123
[redacted]				wl 1/1M 7.2 05-200 WOŁOMIN ul. AL.NIEPODLEGŁOŚCI 50	
[redacted]				wl M 05-200 WOŁOMIN ul. AL.NIEPODLEGŁOŚCI 50	
35 [redacted]			0.0976	[ul:AL.NIEPODLEGŁOŚCI 50] [AWZ 4511/1500/74]	G124
35 [redacted]			0.1259	[ul:AL.NIEPODLEGŁOŚCI 50] [AWZ 4511/1500/74]	G124
*POWIAT WOŁOMIŃSKI				wl 1/1 11 05-200 WOŁOMIN ul. PRĄDZYŃSKIEGO 3	
35	14N809	210/3	0.0012	[ul:AL.NIEPODLEGŁOŚCI] [DEC. NR 32/2011]	G391
[redacted]					
35 [redacted]			0.1088	[ul:AL. [redacted]	G253
35 [redacted]			0.1172	[ul:AL. [redacted]	G264
35 [redacted]			0.1257	[ul:AL. [redacted]	G252
35 [redacted]			0.0019	[ul:CZW [redacted]	G152
35 [redacted]			0.0577	[ul:CZW [redacted]	G155
35 [redacted]			0.4850	[ul:LIP [redacted]	G160
35 [redacted]			0.4623	[ul:LIP [redacted]	G164
35 [redacted]			0.0900	[ul:LIP [redacted]	G164
35 [redacted]			0.2633	[ul:LIP [redacted]	G161
35 [redacted]			0.2516	[ul:LIP [redacted]	G171
35 [redacted]			0.3959	[ul:LIP [redacted]	G19
35 [redacted]			0.3559	[ul:AL. [redacted]	G19
35 [redacted]			2.8830	[ul:LIP [redacted]	G178
35 [redacted]			0.1086	[ul:AL. [redacted]	G125
35 [redacted]			0.0787	[ul:AL. [redacted]	G257
35 [redacted]			0.0302	[ul:AL. [redacted]	G257
35	14N809	214/5	0.1055	[ul:AL [redacted]	G293

ZA ZGODNOŚĆ Z ORYGINAŁEM

cieplnych, wentylacyjnych, gazowych, wodociągowych i kanalizacyjnych
nr MAZ/0462/POOS/07

47

Mon[redacted]

05-20[redacted]

WYPIS

ZA ZGODNOŚĆ
Z ORYGINAŁEM

[redacted]

Repertorium A Nr 2106/2013

AKT NOTARIALNY

Dnia dwudziestego czwartego kwietnia dwa tysiące trzynastego roku (24.04.2013) p[redacted] w Kancelarii Notarialnej, zn[redacted]

1. [redacted]

2. [redacted]

515), prowadzącej działalność gospodarczą w zakresie: sprzedaży detalicznej paliw do pojazdów silnikowych na stacjach paliw, na podstawie dwóch dokumentów z Centralnej Ewidencji i Informacji o Działalności Gospodarczej Rzeczypospolitej Polskiej [www.firma.gov.pl] wygenerowanych dnia 22 kwietnia 2013 roku o

48

godzinie 14:52 i godzinie 15:56, umowa spółki została przy akcie okazana. ----------

Tożsamość stawających notariusz ustaliła na podstawie okazanych dowodów osobistych, których numery powołano przy nazwiskach stawających, zaś numery identyfikacji podatkowej NIP wpisane zostały na podstawie oświadczeń Stawających. ----------

OŚWIADCZENIE O USTANOWIENIU SŁUŻEBNOŚCI PRZESYŁU

§1. [redacted]
zasadach [redacted]

A) nieruchomości gruntowej położonej w Wołominie przy ulicy 1 Maja, obejmującej działki ewidencyjne nr 70 (siedemdziesiąt) i nr 71 (siedemdziesiąt jeden) – z obrębu Nr 0035, 35 o obszarze 0,2971 hektarów (dwudziestu dziewięciu arów i siedemdziesięciu jeden metrów kwadratowych) – dla nieruchomości w Sądzie Rejonowym w Wołominie IV Wydziale Ksiąg Wieczystych prowadzona jest księga wieczysta KW nr WA1W/00023046/3 (dwadzieścia trzy tysiące czterdzieści sześć łamane na trzy) oraz ----------

B) nieruchomości gruntowej położonej w Wołominie przy ulicy 1 Maja, stanowiącej działkę ewidencyjną nr 72 (siedemdziesiąt dwa) – z obrębu Nr 0035, 35 o obszarze 0,1618 hektarów (szesnastu arów i osiemnastu metrów kwadratowych) - dla nieruchomości w Sądzie Rejonowym w Wołominie IV Wydziale Ksiąg Wieczystych prowadzona jest księga wieczysta KW nr WA1W/00076552/9 (siedemdziesiąt sześć tysięcy pięćset pięćdziesiąt dwa łamane na dziewięć). ----------

Jak wynika z okazanego przy akcie odpisu z księgi wieczystej KW nr WA1W/00023046/3, wydanego przez Centralną Informację Ksiąg Wieczystych Ekspozytura w Wołominie przy ulicy Prądzyńskiego nr 3A, dnia 18 marca 2013 roku, sygn. wniosku WA1W/18.03/151/2013, księga wieczysta prowadzona jest dla niezabudowanej nieruchomości gruntowej położonej w Wołominie przy ulicy 1 Maja, w województwie stołecznym warszawskim, obejmującej działki ewidencyjne nr 70 i nr 71 – z obrębu nr 35 o obszarze 0,2971 hektarów, w Dziale II dokonany jest wpis własności na rzecz [redacted] oraz

ZA ZGODNOŚĆ
Z ORYGINAŁEM

[redacted]

[redacted] - na zasadach wspólności łącznej wspólników spółki cywilnej, w Dziale III dokonany jest wpis ograniczonego prawa rzeczowego w postaci ustanowionego nieodpłatnie i na czas nieoznaczony prawa użytkowania nieruchomości, którego zakres wykonywania ograniczono do działki ewidencyjnej nr 70, na rzecz PGE Dystrybucja Spółka Akcyjna z siedziba w Lublinie, polegającego na prawie wykonywania wszelkich czynności związanych z instalacją, budową i rozbudową napowietrznej lub kablowej (wraz ze złączem kablowym i pomiarowym) linii energetycznej niskiego napięcia z przewodami przyłączy do sąsiednich budynków, jej eksploatacją, konserwacją, odbudową i odnową oraz dostarczaniem i przesyłaniem energii elektrycznej z prawem dostępu w każdym czasie do zajętej na ten cel części działki nr 70, z obowiązkiem niezwłocznego przywrócenia stanu poprzedniego po każdorazowym prowadzeniu prac na koszt własny użytkownika, w Dziale IV dokonany jest wpis hipoteki umownej łącznej kaucyjnej do sumy 1.900.000,00 (jednego miliona dziewięciuset tysięcy) złotych na rzecz BP Polska Spółka Akcyjna z siedziba w Krakowie w celu zabezpieczenia wierzytelności pieniężnych, które mogą powstać z tytułu niewykonania lub nienależytego wykonania zobowiązań wynikających z umowy o współpracy i dostawie paliw w sieci partnerskich stacji BP w Wołominie z dnia 21 września 2009 roku wraz z załącznikami, numer księgi wieczystej prowadzonej dla nieruchomości współobciążonej to KW nr WA1W/00076552/9 – numer hipoteki 1 oraz hipoteki umownej łącznej kaucyjnej do sumy 3.300.000,00 (trzech milionów trzystu tysięcy) złotych na rzecz BP Polska Spółka Akcyjna z siedziba w Krakowie w celu zabezpieczenia wierzytelności pieniężnych, które mogą powstać z tytułu zwrotu wydatków poniesionych na wykonanie obowiązków udzielającego poręczenia spłaty kredytu, wynikających z umowy kredytowej opisanej w pkt. 15.1 umowy o współpracy i dostawie paliw partnerskich stacji BP w Wołominie z dnia 21 września 2009 roku, numer księgi wieczystej prowadzonej dla nieruchomości współobciążonej to KW nr WA1W/00076552/9 – numer hipoteki 2. ----------

Jak wynika z okazanego przy akcie odpisu z księgi wieczystej KW nr WA1W/00076552/9, wydanego przez Centralną Informację Ksiąg Wieczystych Ekspozytura w Wołominie przy ulicy Prądzyńskiego nr 3A, dnia 18 marca 2013 roku, sygn. wniosku WA1W/18.03/152/2013, księga wieczysta prowadzona jest dla niezabudowanej nieruchomości gruntowej położonej w Wołominie przy ulicy 1 Maja, w powiecie wołomińskim, w województwie stołecznym warszawskim, stanowiącej

ZA ZGODNOŚĆ
Z ORYGINAŁEM

[redacted]

działkę ewidencyjną nr 72 – z obrębu Nr 35, o obszarze 0,1618 hektarów, w Dziale II [redacted] cywilnej, Dział III żadnych wpisów nie zawiera, zaś w Dziale IV dokonany jest wpis hipoteki umownej łącznej kaucyjnej do sumy 1.900.000,00 (jednego miliona dziewięciuset tysięcy) złotych na rzecz BP Polska Spółka Akcyjna z siedziba w Krakowie w celu zabezpieczenia wierzytelności pieniężnych, które mogą powstać z tytułu niewykonania lub nienależytego wykonania zobowiązań wynikających z umowy o współpracy i dostawie paliw w sieci partnerskich stacji BP w Wołominie z dnia 21 września 2009 roku wraz z załącznikami, numer księgi wieczystej prowadzonej dla nieruchomości współobciążonej to KW nr WA1W/00023046/3 – numer hipoteki 2 oraz hipoteki umownej łącznej kaucyjnej do sumy 3.300.000,00 (trzech milionów trzystu tysięcy) złotych na rzecz BP Polska Spółka Akcyjna z siedziba w Krakowie w celu zabezpieczenia wierzytelności pieniężnych, które mogą powstać z tytułu zwrotu wydatków poniesionych na wykonanie obowiązków udzielającego poręczenia spłaty kredytu, wynikających z umowy kredytowej opisanej w pkt. 15.1 umowy o współpracy i dostawie paliw partnerskich stacji BP w Wołominie z dnia 21 września 2009 roku, numer księgi wieczystej prowadzonej dla nieruchomości współobciążonej to KW nr WA1W/00023046/3 – numer hipoteki 3. ----------

Notariusz w dniu dzisiejszym o godzinie 08:50 ustaliła, że stan prawny nieruchomości ujawniony w księgach wieczystych KW nr WA1W/00023046/3 i KW nr WA1W/00076552/9 jest zgodny z treścią powołanych wyżej odpisów. ----------

[redacted]ki wyjaśnili, że własność nieruchomości stanowiącej działkę ewidencyjną nr 72 nabyli na podstawie zmiany umowy spółki cywilnej oraz przeniesienia własności nieruchomości do majątku spółki cywilnej zawartej w dniu 08 października 2009 roku, dokumentowanej w akcie notarialnym sporządzonym przez [redacted] – notariusza w Wołominie, za Repertorium A nr 15901/2009, zaś własność nieruchomości obejmującej działki ewidencyjne nr 70 i nr 71 nabyli na podstawie umowy sprzedaży zawartej w dniu 11 września 2002 roku, dokumentowanej w akcie notarialnym sporządzonym przez Elżbietę Major – notariusza w Wołominie, za Repertorium A nr 11845/02, w wypisach notariusz okazanych. ----------

Przy akcie ponadto okazano: ----------

ZA ZGODNOŚĆ
Z ORYGINAŁEM

[redacted]

- wypis z rejestru gruntów wydany przez działającego z upoważnienia Starosty Wołomińskiego – Inspektora w dniu 18 marca 2013 roku, numer kancelaryjny WGG.6621.1.3000.2013, jednostka rejestrowa G58; wypis sporządzony został dla działek ewidencyjnych nr 70 i nr 71 – z obrębu Nr 0035, 35, o obszarze 0,2971 hektarów, położonych przy ulicy 1 Maja, stanowiących pastwiska trwałe „PsV", tereny zabudowane inne „Bi", ----------

- wypis z rejestru gruntów wydany przez działającego z upoważnienia Starosty Wołomińskiego – Inspektora w dniu 18 marca 2013 roku, numer kancelaryjny WGG.6621.1.3000.2013, jednostka rejestrowa G59; wypis sporządzony został dla działki ewidencyjnej nr 72 – z obrębu Nr 0035, 35, o obszarze 0,1618 hektarów, położonej przy ulicy 1 Maja, stanowiącej pastwiska trwałe oznaczone symbolem „PsV". ----------

§2. [redacted]e: ----------

- na nieruchomości gruntowej położonej w Wołominie przy ulicy 1 Maja, obejmującej działki ewidencyjne nr 70 i nr 71 – z obrębu Nr 0035, 35 o obszarze 0,2971 hektarów oraz ----------

- na nieruchomości gruntowej położonej w Wołominie przy ulicy 1 Maja, stanowiącej działkę ewidencyjną nr 72 – z obrębu Nr 0035, 35 o obszarze 0,1618 hektarów, ----------

ustanawiają nieodpłatną służebność przesyłu na czas nieoznaczony na rzecz Przedsiębiorstwa Wodociągów i Kanalizacji Spółka z ograniczoną odpowiedzialnością z siedzibą w Wołominie przy ulicy Granicznej nr 1 (REGON 017282330) oraz następców prawnych tego podmiotu, polegającą na prawie do korzystania z części tych nieruchomości, **ograniczając jej wykonywanie do pasa gruntu o szerokości 6 (sześciu) metrów i długości 50 (pięćdziesięciu) metrów wzdłuż południowo – wschodniej granicy działek ewidencyjnych nr 70, nr 71 i nr 72 jak na załączniku graficznym do niniejszego aktu**, polegającą na prawie posadowienia urządzeń, o których mowa w art. 49 § 1 Kodeksu cywilnego, ich naprawy, konserwacji, modernizacji i wymiany bez konieczności każdorazowego powiadamiania właściciela nieruchomości. ----------

§3. Notariusz poinformowała Stawających o treści art. 305^1 do art. 305^4 Kodeksu cywilnego. ----------

§4. Na podstawie oświadczenia o ustanowieniu służebności przesyłu oraz dwóch wypisów z rejestru gruntów - [redacted]k

ZA ZGODNOŚĆ
Z ORYGINAŁEM

[redacted]

50

Żochowski wnoszą do Sądu Rejonowego w Wołominie IV Wydziału Ksiąg Wieczystych o: ----------

dokonanie wpisu w Dziale III księgi wieczystej KW nr WA1W/00076552/9 i księgi wieczystej KW nr WA1W/00023046/3 służebności przesyłu ustanowionej nieodpłatnie i na czas nieoznaczony na rzecz Przedsiębiorstwa Wodociągów i Kanalizacji Spółka z ograniczoną odpowiedzialnością z siedzibą w Wołominie przy ulicy Granicznej nr 1 (REGON 017282330) oraz następców prawnych tego podmiotu, polegającą na prawie do korzystania z części tych nieruchomości, **ograniczając jej wykonywanie do pasa gruntu o szerokości 6 (sześciu) metrów i długości 50 (pięćdziesięciu) metrów wzdłuż południowo – wschodniej granicy działek ewidencyjnych nr 70, nr 71 i nr 72 jak na załączniku graficznym do niniejszego aktu,** polegającej na prawie posadowienia urządzeń, o których mowa w art. 49 § 1 Kodeksu cywilnego, ich naprawy, konserwacji, modernizacji i wymiany bez konieczności każdorazowego powiadamiania właściciela nieruchomości. ----------

§5. Koszty aktu, w tym koszty sądowe ponosi Przedsiębiorstwo Wodociągów i Kanalizacji Spółka z ograniczoną odpowiedzialnością z siedzibą w Wołominie przy ulicy Granicznej nr 1 (NIP 125-00-05-499). ----------

§6. Wypisy aktu wydawać należy również Przedsiębiorstwu Wodociągów i Kanalizacji Spółka z ograniczoną odpowiedzialnością z siedzibą w Wołominie przy ulicy Granicznej nr 1 (REGON 017282330). ----------

§7. Pobrano opłaty: ----------

tytułem wynagrodzenia notariusza ---------- 200,00 złotych

(na podstawie § 16 rozporządzenia w sprawie maksymalnych stawek taksy notarialnej z dnia 28 czerwca 2004 roku – Dz.U. nr 148, poz.1564 ze zm.). ----------

- podatek od towarów i usług od wynagrodzenia notariusza wg stawki 23 % ---------- 46,00 złotych

(na podstawie art. 41 ust.1 ustawy z dnia 11 marca 2004 roku o podatku od towarów i usług - tekst jedn. Dz.U. z 2011 roku nr 177, poz. 1054 ze zm.), ----------

- koszty sądowe ---------- 400,00 złotych

(na podstawie art. 42 ust. 1 ustawy z dnia 28 lipca 2005 roku o kosztach sądowych w sprawach cywilnych – tekst jednolity Dz. U. z 2010 roku, nr 90 poz. 594 ze zmianami w zw. z art. 7 §2 ustawy z dnia 14 lutego 1991 roku Prawo o notariacie – tekst jedn. Dz.U. nr 189, poz. 1158 z 2008 ze zm.). ----------

ZA ZGODNOŚĆ
Z ORYGINAŁEM

mgr inż. Magdalena Kowalska
Uprawnienia budowlane do projektowania
bez ograniczeń w specjalności instalacyjnej
w zakresie sieci, instalacji i urządzeń
cieplnych, wentylacyjnych, gazowych,
wodociągowych i kanalizacyjnych
nr MAZ/0462/POOS/07

Oświadczenie o ustanowieniu nieodpłatnej służebności przesyłu nie podlega podatkowi od czynności cywilnoprawnych zgodnie z treścią artykułu 1 ustawy z dnia 9 września 2000 roku o podatku od czynności cywilnoprawnych - tekst jedn. Dz.U. z 2010 roku nr 101, poz. 649 ze zm. ----------

Oświadczenie o ustanowieniu nieodpłatnej służebności przesyłu nie podlega podatkowi od spadków i darowizn zgodnie z treścią artykułu 1 ust.1 pkt. 6 ustawy z dnia 28 lipca 1983 roku o podatku od spadków i darowizn (tekst jedn. Dz.U. z 2009 roku nr 93 , poz. 768 ze zm.). ----------

Opłata sądowa została wniesiona przez Stawających gotówką i zarejestrowana w Repertorium A pod numerem niniejszego aktu. ----------

Kwota powyższa nie obejmuje kosztów wydania wypisów niniejszego aktu, które wraz z podstawą prawną ich pobrania podane zostaną na każdym z wypisów.

Akt ten został odczytany, przyjęty i podpisany.

Na oryginale podpisy Stawających i notariusza.

STAROSTWO POWIATOWE W WOŁOMINIE Wydział Budownictwa 05-200 Wołomin, ul. Prądzyńskiego 3 tel. 787-47-01 w. 104 107 110, 114

Repertorium A Nr 2107/2013

Wypis niniejszy został wydany Stronie. ----------
Pobrano:----------
- taksy notarialnej na podstawie §12 rozporządzenia Ministra Sprawiedliwości z dnia 28 czerwca 2004 roku w sprawie maksymalnych stawek taksy notarialnej (Dz.U. Nr 148, poz. 1564 ze zm.) ----------36,00 zł
- podatku od towarów i usług VAT 23% na podstawie art.5, art. 41 ust.1 w zw. z art. 146a pkt 1 Ustawy z dnia 11 marca 2004 roku o podatku od towarów i usług (tekst jednolity Dz.U. z 2011 roku Nr 177, poz. 1054 ze zm.) ---------- 8,28 zł
Wołomin, dnia 24 kwietnia 2013 roku.----------

[redacted]

ZA ZGODNOŚĆ
Z ORYGINAŁEM

[redacted]

51

WŁOCŁAWEK
OBWODOWA KOMISJA WYBORCZA

ZARZĄD
Powiatu Wołomińskiego

Wołomin, dnia 02.04.2014 r.

WID.7130.225.2014

ZW 22530

DECYZJA Nr 189/L/14

Na podstawie art. 19 ust. 2 pkt 3, art. 39 ust. 3 i ust. 3a ustawy z dnia 21 marca 1985 r. o drogach publicznych (t. j. Dz. U. z 2013 r., poz. 260 z późn. zm.) oraz art. 104 i art. 107 ustawy z dnia 14 czerwca 1960 r. Kodeks postępowania administracyjnego (t. j. Dz. U. z 2013 r., poz. 267), a także § 1 Uchwały Nr IV-296/2013 Zarządu Powiatu Wołomińskiego z dnia 5 listopada 2013 r. w sprawie upoważnień w zakresie zarządu drogami publicznymi,

po rozpatrzeniu wniosku z dnia 27.03.2014 r. złożonego przez: Panią Magdalenę Zbrzeźniak reprezentującą PWiK Sp. z o.o. z siedzibą w Wołominie przy ul. Granicznej 1 (pełnomocnictwo w aktach sprawy)

w sprawie lokalizacji w pasie drogowym drogi powiatowej nr 4316W tj. ul. Al. Niepodległości w m. Stare Lipiny w gminie Wołomin urządzenia niezwiązanego z potrzebami zarządzania drogami lub potrzebami ruchu drogowego, tzn. sieci kanalizacji sanitarnej wraz z przyłączami

z e z w a l a m

STAROSTWO POWIATOWE W WOŁOMINIE Wydział Budownictwa 05-200 Wołomin, ul. Prądzyńskiego 3 tel. 78 43 ... 114

1. Wnioskodawcy (PWiK sp. z o.o. ul. Granicznej 1, 05-200 Wołomin) na lokalizację urządzenia tj. sieci kanalizacji sanitarnej wraz z przyłączami w pasie drogi powiatowej nr 4316W tj. ul. Al. Niepodległości w m. Stare Lipiny na wys. od dz. 70 obr. 35 do wys. dz. 345/1 obr. Stare Lipiny, gmina Wołomin.
2. Ustala się następujące warunki lokalizacji:
a) przebieg ww. urządzenia w pasie drogowym, drogi powiatowej nr 4316W na ul. Al. Niepodległości w m. Stare Lipiny, gmina Wołomin, winien być zgodny z Opinią ZUD Nr 297/2014 z dnia 19.03.2014 r. wydaną przez Zespół Uzgadniania Dokumentacji Projektowej, 05-200 Wołomin ul. Powstańców 8,
b) w przypadku wystąpienia kolizji uzgodnionego niniejszą decyzją urządzenia z prowadzonymi przez zarządcę drogi robotami, właściciel urządzenia zobowiązany jest do jego przebudowy na koszt własny i w terminie wyznaczonym przez zarządcę drogi, zgodnie z art. 39 ust. 5 pkt 2 ustawy o drogach publicznych,
c) lokalizacja ww. urządzenia winna być zgodna z lokalizacją przedstawioną na mapie do celów projektowych załączoną do akt sprawy i dokumentacją techniczną.

Uzasadnienie

Na podstawie art. 107 § 4 K.p.a. odstępuje się od uzasadnienia decyzji, gdyż uwzględnia ona w całości żądanie strony.

Pouczenie

Zgodnie z art. 39 ust. 3a, ust. 4, ust. 5 ustawy o drogach publicznych:
1) inwestor przed rozpoczęciem robót budowlanych, jest zobowiązany do:
   a) uzyskania pozwolenia na budowę lub zgłoszenia budowy albo wykonywania robót budowlanych;

ZA ZGODNOŚĆ Z ORYGINAŁEM

mgr inż. Magdalena Kownacka
Uprawnienia budowlane do projektowania bez ograniczeń w specjalności instalacyjnej w zakresie sieci, instalacji i urządzeń cieplnych, wentylacyjnych, gazowych, wodociągowych i kanalizacyjnych
nr MAZ/0462/POOS/07

52

b) uzgodnienia z zarządcą drogi, przed uzyskaniem pozwolenia na budowę, projektu budowlanego obiektu lub urządzenia niezwiązanego z potrzebami zarządzania drogami lub potrzebami ruchu drogowego;
c) uzyskania zezwolenia zarządcy drogi na zajęcie pasa drogowego, dotyczącego prowadzenia robót w pasie drogowym lub na umieszczenie w nim obiektu lub urządzenia;
d) utrzymanie urządzenia należy do jego posiadacza.

2) jeśli budowa, przebudowa lub remont drogi wymaga przełożenia urządzenia koszt tego ponosi:
a) zarządca drogi, gdy okres umieszczenia urządzenia w pasie drogowym jest krótszy lub równy 4 lata, licząc od dnia wydania zezwolenia przez zarządcę drogi zachowując dotychczasowe właściwości użytkowe i parametry techniczne urządzenia;
b) właściciel urządzenia, gdy okres umieszczenia urządzenia w pasie drogowym jest dłuższy niż 4 lata, licząc od dnia wydania zezwolenia przez zarządcę drogi lub gdy na żądanie właściciela wprowadzono ulepszenia w urządzeniu.

Inwestor, przed rozpoczęciem robót, jest zobowiązany do uzyskania zatwierdzenia przez zarządcę drogi projektu organizacji ruchu na czas zajęcia pasa drogowego. **W przypadku prac w nawierzchni bitumicznej zarządca drogi wymaga również sporządzenia i uzgodnienia przez wykonawcę projektu odtworzenia nawierzchni.**

Zgodnie z art. 40 ustawy o drogach publicznych prace w pasie drogowym mogą być realizowane po uprzednim uzyskaniu decyzji zezwalającej na zajęcie pasa drogowego, o którą należy wystąpić do właściciela drogi (zarządcy drogi) z jednomiesięcznym wyprzedzeniem, przed terminem planowanego zajęcia pasa drogowego. Za umieszczenie urządzeń nie związanych z funkcjonowaniem drogi zostanie naliczona opłata roczna.

Wydana decyzja stanowi dokument uprawniający Inwestora do złożenia oświadczenia o posiadanym prawie do dysponowania ww. nieruchomością (ami) na cele budowlane w procesie ubiegania się o wydanie decyzji o pozwoleniu na budowę lub zgłoszenia rozpoczęcia robót budowlanych.

Wydział Inwestycji i Drogownictwa wymaga w przypadku robót metoda otwartego wykopu odtworzenia nawierzchni od krawędzi do osi jedni.

Szczegółowe warunki określające wykonanie prac w pasie drogowym i związane z tym opłaty zostaną określone w decyzji zezwalającej na zajęcie pasa drogowego. Ogólne zasady prowadzenia robót w pasie drogowym oraz zasady odtwarzania nawierzchni są dostępne w Internecie na stronie www.bip.powiat-wolominski.pl.

Od niniejszej decyzji służy stronie odwołanie do Samorządowego Kolegium Odwoławczego w Warszawie przy ul. Kieleckiej 44 za pośrednictwem Zarządu Powiatu Wołomińskiego w terminie 14 dni od dnia jej doręczenia.

ZARZĄD POWIATU WOŁOMIŃSKIEGO

Z up. Zarządu
Powiatu Wołomińskiego
Rafał Urbaniak

Otrzymują:
1. PWiK sp. z o.o.
ul. Graniczna 1, 05-200 Wołomin
2. a/a

Wydana decyzja nie podlega opłacie skarbowej – tabela część III poz. 44 pkt 2 ppkt 9 załącznika do ustawy z dnia 16 listopada 2006 r. o opłacie skarbowej (Dz. U. 2012 poz. 1282 z późn. zm.).

ZA ZGODNOŚĆ
Z ORYGINAŁEM

Agr inż. Magdalena Kownacka
Uprawnienia budowlane do projektowania
bez ograniczeń w specjalności instalacyjnej
w zakresie sieci, instalacji i urządzeń
cieplnych, wentylacyjnych, gazowych,
wodociągowych i kanalizacyjnych
nr MAZ/0462/POOS/07

BURMISTRZ
WOŁOMINA

Znak: WU.6733.**174**.2012

stwierdza się, że decyzja niniejsza jest ostateczna
Wołomin, dnia 19.06.2013 REFERENT Dominika Czytowska

Wołomin, dnia 14.05.2013 r.

DECYZJA NR 75 / 2013
o ustaleniu lokalizacji inwestycji celu publicznego

Na podstawie art. 104 ustawy z dnia 14 czerwca 1960 r. Kodeks postępowania administracyjnego (tekst jedn. Dz. U. z 2013 r. poz. 267 z późn. zm.) oraz art. 50 ust. 1 i 4, art. 51 ust. 1 pkt 2, art. 52 ust. 1, art. 53 i art. 54 ustawy z dnia 27 marca 2003 r. o planowaniu i zagospodarowaniu przestrzennym (tekst jedn. Dz. U. z 2012 r. poz. 647), a także art. 6 ustawy z dnia 21 sierpnia 1997 r. o gospodarce nieruchomościami (tekst jedn. Dz. U. z 2010 r. Nr 102, poz. 651 z późn. zm.), po rozpatrzeniu wniosku z dnia 21.12.2012 r., złożonego przez PWiK Sp. z o.o., ul. Graniczna 1, 05-200 Wołomin, w sprawie budowy sieci kanalizacji sanitarnej wraz z urządzeniami kanalizacyjnymi do granic nieruchomości zlokalizowanych wzdłuż projektowanej trasy sieci kanalizacji sanitarnej w liniach rozgraniczających ul. Aleja Niepodległości i ul. 1-go Maja na odcinku od wysokości dz. ew. nr 72/3 obr. 31 Wołomin do dz. ew. nr 70 obr. 35 Wołomin, na terenie części działek ew. nr 34, 73, 72/3, 66, 65, 64 obr. 31 Wołomin oraz działki ew. nr 74 obr. 35 i części działek ew. nr 75, 1/2, 73, 72, 71, 70 obr. 35 Wołomin.

ustalam warunki lokalizacji inwestycji celu publicznego

na rzecz
PWiK Sp. z o.o.
ul. Graniczna 1
05-200 Wołomin

dla inwestycji polegającej na budowie sieci kanalizacji sanitarnej wraz z urządzeniami kanalizacyjnymi do granic nieruchomości zlokalizowanych wzdłuż projektowanej trasy sieci kanalizacji sanitarnej w liniach rozgraniczających ul. Aleja Niepodległości i ul. 1-go Maja na odcinku od wysokości dz. ew. nr 72/3 obr. 31 Wołomin do dz. ew. nr 70 obr. 35 Wołomin, na terenie części działek ew. nr 34, 73, 72/3, 66, 65, 64 obr. 31 Wołomin oraz części działek ew. nr 1/2, 75, 74, 73, 72, 71, 70 obr. 35 Wołomin, oznaczonych na załączniku graficznym nr 1 do decyzji literami ABZYXGVUDEFGHIJKA,

umarzam

postępowanie administracyjne w części objętej obowiązującym miejscowym planem zagospodarowania przestrzennego gminy Wołomin – teren o przeznaczeniu komunikacyjnym – oznaczonej na załączniku graficznym nr 1 do decyzji literami BCDUVGXYZB, obejmującej części działek ew. nr 34, 73, 72/3, 66, 65, obr. 31 Wołomin oraz części działek ew. nr 1/2, 75, 74, 73, obr. 35 Wołomin (Uchwała Nr XLII-35/2006 Rady Miejskiej w Wołominie z dnia 30 marca 2006 r.)

STAROSTWO POWIATOWE W WOŁOMINIE Wydział Budownictwa 05-200 Wołomin, ul. Prądzyńskiego 3 tel. 787-43-01 w 106 107 110 114

Zakres inwestycji ustala się zgodnie z wnioskiem. Inwestycja obejmuje:
–budowę sieci kanalizacji sanitarnej wraz z odgałęzieniami do granicy działek zlokalizowanych wzdłuż projektowanej trasy w/w sieci na odcinku od istniejącej sieci kanalizacji sanitarnej zlokalizowanej w ul. Aleja Niepodległości na wysokości dz. ew. nr 72/3 obręb 31 Wołomin do dz. ew. nr 70 obręb 35 Wołomin.

1. Ustalenia zasad zagospodarowania terenu oraz jego zabudowy wynikające z przepisów odrębnych.

Realizacja zamierzenia budowlanego wymaga spełnienia następujących warunków szczegółowych i zasad zagospodarowania terenu oraz jego zabudowy:

1.1. Ustalenia dotyczące warunków i wymagań kształtowania ładu przestrzennego:

Szczegółowe usytuowanie projektowanej inwestycji i inne szczegółowe rozwiązania projektowe rozstrzygnięte zostaną na etapie pozwolenia na budowę w oparciu o obowiązujące przepisy. W projektowaniu należy uwzględniać min.:
–wymagania ładu przestrzennego, w tym urbanistyki i architektury;
–walory architektoniczne i krajobrazowe;

ZA ZGODNOŚĆ Z ORYGINAŁEM

mgr inż. Magdalena Kownacka
Uprawnienia budowlane do projektowania bez ograniczeń w specjalności instalacyjnej w zakresie sieci, instalacji i urządzeń cieplnych, wentylacyjnych, gazowych, wodociągowych i kanalizacyjnych
nr MAZ/0462/POOS/07

4453

–wymagania ochrony środowiska, w tym gospodarowania wodami i ochrony gruntów rolnych i leśnych;
–wymagania ochrony dziedzictwa kulturowego i zabytków oraz dóbr kultury współczesnej;
–wymagania ochrony zdrowia oraz bezpieczeństwa ludzi i mienia, a także potrzeby osób niepełnosprawnych;
–walory ekonomiczne przestrzeni;
–prawo własności;
–potrzeby obronności i bezpieczeństwa państwa;
–potrzeby interesu publicznego.

1.2. Ustalenia dotyczące ochrony środowiska, przyrody i krajobrazu oraz ochrony dziedzictwa kulturowego i zabytków oraz dóbr kultury współczesnej:

a. Inwestor realizujący inwestycję jest obowiązany uwzględnić m. in. ochronę środowiska na obszarze prowadzenia prac, a w szczególności ochronę gleby, zieleni, naturalnego ukształtowania terenu stosunków wodnych (wg ustawy z dnia 27 kwietnia 2001 r. Prawo ochrony środowiska Dz. U. z 2008 r. Nr 25, poz. 150 z późn. zm.).
b. W projekcie budowlanym należy przedstawić sposób postępowania z masami ziemnymi i odpadami wytworzonymi podczas prac budowlanych – zgodnie z ustawą z dnia 14 grudnia 2012 r. o odpadach (Dz. U. z 2013 r., poz. 21).
c. Roboty ziemne oraz inne roboty związane z wykorzystaniem sprzętu mechanicznego lub urządzeń technicznych, prowadzone w pobliżu drzew i krzewów, mogą być wykonane wyłącznie w sposób nie szkodzący drzewom lub krzewom – dotyczy to brył korzeniowych jak i koron drzew.
d. Roboty budowlane prowadzone w bezpośrednim sąsiedztwie istniejących drzew (w granicach koron) należy wykonywać ręcznie, bez używania sprzętu mechanicznego.
e. W przypadku konieczności wycinki istniejących drzew nieowocowych należy uzyskać zgodę właściwego organu.
f. Osoby prowadzące roboty budowlane i ziemne w razie ujawnienia przedmiotu, który posiada cechy zabytku, obowiązane są niezwłocznie zawiadomić o tym Burmistrza Wołomina i Wojewódzkiego Konserwatora Zabytków; jednocześnie obowiązane są zabezpieczyć odkryty przedmiot i wstrzymać wszelkie roboty mogące go uszkodzić lub zniszczyć, do czasu wydania przez Wojewódzkiego Konserwatora odpowiednich zarządzeń.

1.3. Ustalenia dotyczące obsługi w zakresie komunikacji i infrastruktury technicznej:

a. Dokumentacja projektowa wymaga uzgodnienia w Starostwie Powiatowym w Wołominie, Wydział Uzgadniania Dokumentacji, na podstawie rozporządzenia Ministra Rozwoju Regionalnego i Budownictwa z dnia 2 kwietnia 2001 r. w sprawie geodezyjnej ewidencji sieci uzbrojenia terenu i zespołów uzgadniania dokumentacji projektowej (Dz. U. z 2001 r. Nr 38 poz. 455 z późn. zm.).
b. Ewentualna przebudowa istniejących sieci kolidujących z planowaną inwestycją na warunkach określonych przez gestorów sieci na koszt Inwestora.
c. Roboty budowlane należy wykonywać w sposób umożliwiający korzystanie z dojść i dojazdów do posesji znajdujących się w rejonie inwestycji.

1.4. Ustalenia wymagań dotyczących ochrony interesów osób trzecich:

Realizacja oraz docelowe funkcjonowanie projektowanej inwestycji winno być zaprojektowane z zachowaniem interesów osób trzecich, w sposób, który w stosunku do nieruchomości sąsiednich nie będzie:

a. pozbawiał ich: dostępu do drogi publicznej, dostępu światła dziennego do pomieszczeń przeznaczonych na pobyt ludzi, możliwości korzystania z wody, kanalizacji, energii elektrycznej i cieplnej oraz środków łączności,
b. powodował uciążliwości związanych z hałasem, wibracjami, zakłóceniami elektrycznymi, promieniowaniem,
c. powodował zanieczyszczenia powietrza, wody i gleby.

Projektowane obiekty budowlane powinny spełniać wymogi określone w art. 5 ust. 1 i 2 ustawy z dnia 7 lipca 1994 r. - Prawo budowlane (tekst jedn. Dz. U. z 2010 r. Nr 243, poz. 1623 z późn. zm.).

2. Ustalenia wynikające z przepisów szczególnych:

a. Inwestor winien wystąpić z wnioskiem o pozwolenie na budowę wnioskowanej inwestycji wraz z niezbędną dokumentacją budowlaną, opracowaną zgodnie z rozporządzeniem Ministra Transportu, Budownictwa i Gospodarki Morskiej z dnia 29 kwietnia 2012 r. w sprawie szczegółowego zakresu i formy projektu budowlanego (Dz. U. z 2012 r. poz. 462), a także z oświadczeniem o posiadanym prawie do dysponowania nieruchomością na cele budowlane.

ZA ZGODNOŚĆ
Z ORYGINAŁEM

Uprawnienia budowlane do projektowania
bez ograniczeń w specjalności instalacyjnej
w zakresie sieci, instalacji i urządzeń
cieplnych, wentylacyjnych, gazowych,
wodociągowych i kanalizacyjnych
nr MAZ/0462/POOS/07

b. Projekt zagospodarowania terenu należy opracować na aktualnej mapie geodezyjnej do celów projektowych.
c. Wykonawca przed rozpoczęciem robót winien uzyskać pozwolenie na zajęcie pasa drogowego na okres budowy inwestycji.
d. Planowana inwestycja winna spełniać wymagania i warunki wynikające z obowiązujących aktów prawnych, a w szczególności:
–ustawy z dnia 7 lipca 1994 r. Prawo budowlane (tekst jedn. Dz. U. z 2010 r. Nr 243, poz. 1623 z późn. zm.),
–rozporządzenia Ministra Infrastruktury z dnia 12 kwietnia 2002 r. w sprawie warunków technicznych, jakim powinny odpowiadać budynki i ich usytuowanie (Dz. U. z 2002 r. Nr 75, poz. 690 z późn. zm.),
–rozporządzenia Ministra Transportu, Budownictwa i Gospodarki Morskiej z dnia 29 kwietnia 2012 r. w sprawie szczegółowego zakresu i formy projektu budowlanego (Dz. U. z 2012 r. poz. 462),
–ustawy z dnia 3 października 2008 r. o udostępnianiu informacji o środowisku i jego ochronie, udziale społeczeństwa w ochronie środowiska oraz o ocenach oddziaływania na środowisko (Dz. U. z 2008 r. Nr 199, poz. 1227 z późn. zm.),
–rozporządzenia Rady Ministrów z dnia 9 listopada 2010 r. w sprawie przedsięwzięć mogących znacząco oddziaływać na środowisko (Dz. U. z 2010 r. Nr 213, poz. 1397 z poźn. zm.),
–ustawy z dnia 21 marca 1985 r. o drogach publicznych(tekst jedn. Dz. U. z 2013 r., poz. 260),
–rozporządzenia Ministra Transportu i Gospodarki Morskiej z dnia 2 marca 1999 r. w sprawie warunków technicznych, jakim powinny odpowiadać drogi publiczne i ich usytuowanie (Dz. U. z 1999 r. Nr 43, poz. 430 z późn. zm.),
–ustawy z dnia 18 lipca 2001 r. Prawo wodne (tekst jedn. Dz. U. z 2012 r. poz. 145),
–ustawy z dnia 14 grudnia 2012 r. o odpadach (Dz. U. z 2013 r., poz. 21),
–ustawy z dnia 27 kwietnia 2001 r. Prawo ochrony środowiska (Dz. U. z 2008 r. Nr 25, poz. 150 z późn. zm.),
–ustawy z dnia 16 kwietnia 2004 r. o ochronie przyrody (Dz. U. z 2009 r. Nr 151, poz. 1220 z późn. zm.).
–ustawy z dnia 24 sierpnia 1991 r. o ochronie przeciwpożarowej (tekst jedn. Dz. U. z 2002 r. Nr 147, poz. 1229 z poźn. zm.),
–ustawy z dnia 10 kwietnia 1997 r. Prawo energetyczne (tekst jedn. Dz. U. z 2012 r. poz. 1059),
–przepisów szczegółowych i przywołanych norm,

3. Linie rozgraniczające teren inwestycji zostały określone na mapie geodezyjnej w skali 1:1000 (stanowiącej załącznik nr 1 do niniejszej decyzji) i oznaczone literami ABCDEFGHIJKA. Teren objęty decyzją oznaczono literami ABZYXGVUDEFGHIJKA.

POWIATOWE STAROSTWO WODOWE W WOŁOMINIE Wydział Budownictwa 05-200 Wołomin, ul. Prądzyńskiego 3 tel. 787-43-00, fax 787 110 107

UZASADNIENIE

W dniu 21.12.2012 r. PWiK Sp. z o.o., ul. Graniczna 1, 05-200 Wołomin, wystąpiła z wnioskiem o ustalenie lokalizacji inwestycji celu publicznego dla inwestycji polegającej na budowie sieci kanalizacji sanitarnej wraz z urządzeniami kanalizacyjnymi do granic nieruchomości zlokalizowanych wzdłuż projektowanej trasy sieci kanalizacji sanitarnej w liniach rozgraniczających ul. Aleja Niepodległości i ul. 1-go Maja na odcinku od wysokości dz. ew. nr 72/3 obr. 31 Wołomin do dz. ew. nr 70 obr. 35 Wołomin, na terenie części działek ew. nr 34, 73, 72/3, 66, 65, 64 obr. 31 Wołomin oraz działki ew. nr 74 obr. 35 i części działek ew. nr 75, 1/2, 73, 74, 72, 71, 70 obr. 35 Wołomin.

Część obszaru objętego wnioskiem (obejmująca części działek ew. nr 34, 73, 72/3, 66, 65 obr. 31 Wołomin oraz części działki 75, 1/2, 73, 74 obr. 35 Wołomin), oznaczona na załączniku graficznym literami BCDUVGXYZB, znajduje się w zasięgu obowiązującego miejscowego planu zagospodarowania przestrzennego gminy Wołomin, zatwierdzonego uchwałą Nr XLII-35/2006 Rady Miejskiej w Wołominie z dnia 30 marca 2006 r. W związku z powyższym, na podst. art. 50 ust. 1 ustawy z dnia 27 marca 2003 r. o planowaniu i zagospodarowaniu przestrzennym (Dz. U. z 2012 r. poz. 647), postępowanie administracyjne w części objętej obowiązującym planem miejscowym zostało umorzone.
Dla pozostałej części terenu inwestycji, obejmującej części działek ew. nr 34, 73, 72/3, 66, 65, 64 obr. 31 Wołomin oraz części działek ew. nr 1/2, 75, 74, 73, 72, 71, 70 obr. 35 Wołomin, oznaczonej na załączniku graficznym nr 1 do decyzji liniami rozgraniczającymi w obrysie ABZYXGVUDEFGHIJKA, przeprowadzono postępowanie administracyjne.
Stosownie do art. 104 KPA przeprowadzono postępowanie administracyjne w w/w sprawie. Zgodnie z art. 53 ust. 1 ustawy o planowaniu i zagospodarowaniu przestrzennym zawiadomiono o wszczęciu postępowania strony postępowania w drodze obwieszczenia w sposób zwyczajowo przyjęty,

ZA ZGODNOŚĆ Z ORYGINAŁEM

Uprawnienia budowlane do projektowania bez ograniczeń w specjalności instalacyjnej w zakresie sieci, instalacji i urządzeń cieplnych, wentylacyjnych, gazowych, wodociągowych i kanalizacyjnych nr MAZ/0482/POOS/15

4554

a inwestora oraz właścicieli i użytkowników wieczystych zawiadomiono pisemnie. W toku postępowania strony nie wniosły żadnych uwag.

Stosownie do art. 53 ust. 3 ustawy o planowaniu i zagospodarowaniu przestrzennym dla terenu objętego decyzją przeprowadzono analizę warunków i zasad zagospodarowania terenu oraz jego zabudowy, wynikających z przepisów odrębnych oraz stanu faktycznego i prawnego terenu, na którym przewiduje się realizację inwestycji. Przeprowadzona analiza wykazała co następuje:

Projektowany odcinek sieci kanalizacji sanitarnej należy do inwestycji celu publicznego wg art. 6 ustawy z dnia 21 sierpnia 1997r. o gospodarce nieruchomościami (tekst jedn. Dz. U. z 2010r. Nr 102, poz. 651 z późn. zm.) i jest inwestycją liniową.

Projektowana inwestycja (w części objętej decyzją) zlokalizowana będzie na terenie części działek ew. nr 34, 73, 72/3, 66, 65, 64 obr. 31 Wołomin oraz części działek ew. nr 1/2, 75, 74, 73, 72, 71, 70 obr. 35 Wołomin.

Stan faktyczny i prawny terenu inwestycji:

–dz. ew. 64, 65, 66, 72/3 obręb 31 Wołomin – właściciel: osoby fizyczne;

–dz. ew. 70, 71, 72, 73, 74, obręb 35 Wołomin – właściciel: osoby fizyczne;

–dz. ew. 34, 73, obręb 31 Wołomin – władający: Mazowiecki Zarząd Dróg Wojewódzkich w Warszawie;

–dz. ew. 1/2, obręb 35 Wołomin – władający: Mazowiecki Zarząd Dróg Wojewódzkich w Warszawie;

–dz. ew. 75, obręb 35 Wołomin – samoistny posiadacz: Powiat Wołomiński.

Przedmiotowe działki zgodnie z ewidencją gruntów sklasyfikowane są jako drogi (dr), pastwiska trwałe (PsV), tereny zabudowane (Bi), grunty orne (RIVb, RV), rowy (W), użytki rolne zabudowane (B-RV). Przedmiotowa inwestycja nie wymaga zgody na zmianę przeznaczenia gruntów rolnych i leśnych na cele nierolnicze i nieleśne.

Działki nr ew. 34 i 73 w obrębie 31 Wołomin oraz działka nr ew. 1/2 w obrębie 35 Wołomin stanowią fragment drogi wojewódzkiej nr 634 (ul. 1 Maja, Aleja Niepodległości). Działka nr ew. 75 obręb 35 Wołomin stanowi część drogi powiatowej (Aleja Niepodległości).

Teren objęty wnioskiem nie jest położony w obszarze prawnie chronionym, ustanowionym w trybie przepisów: ustawy z dnia 16 kwietnia 2004 r. o ochronie przyrody (Dz. U. z 2009 r. Nr 151, poz. 1220 z późn. zm.), a także ustawy z dnia 23 lipca 2003 r. o ochronie zabytków i opiece nad zabytkami (Dz. U. z 2003r. Nr 162 poz. 1568 z późn. zm.).

Stosownie do ustawy z dnia 3 października 2008 r. o udostępnianiu informacji o środowisku i jego ochronie, udziale społeczeństwa w ochronie środowiska oraz o ocenach oddziaływania na środowisko (Dz. U. z 2008 r. Nr 199, poz.1227 z późn. zm.) oraz rozporządzenia Rady Ministrów z dnia 9 listopada 2010 r. w sprawie przedsięwzięć mogących znacząco oddziaływać na środowisko (Dz. U. z 2010 r. Nr 213, poz. 1397 z późn. zm.) planowane przedsięwzięcie nie jest zaliczane do przedsięwzięć mogących znacząco oddziaływać na środowisko, w związku, z czym nie jest wymagane przeprowadzenie postępowania w sprawie oceny oddziaływania na środowisko planowanego przedsięwzięcia i nie jest wymagane uzyskanie decyzji o środowiskowych uwarunkowaniach.

Wnioski z przeprowadzonej analizy wykazały, że planowane zamierzenie inwestycyjne nie jest sprzeczne z wymogami wynikającymi z przepisów odrębnych.

Zgodnie z art. 53 ust. 4 w/w. ustawy projekt decyzji o ustaleniu lokalizacji inwestycji celu publicznego został uzgodniony z:

–Wydziałem Inwestycji i Drogownictwa Starostwa Powiatowego w Wołominie – w zakresie wpływu na drogę powiatową (Aleja Niepodległości – odcinek) i ruch drogowy – „milcząca zgoda" – zgodnie z art. 53 ust. 5 ustawy z dnia 27 marca 2003 r. o planowaniu i zagospodarowaniu przestrzennym w przypadku nie zajęcia stanowiska przez organ uzgadniający w terminie 2 tygodni od dnia doręczenia wystąpienia o uzgodnienie – uzgodnienie uważa się za dokonane;

–Mazowieckim Zarządem Dróg Wojewódzkich w Warszawie – w zakresie wpływu na drogę wojewódzką nr 634 i ruch drogowy – „milcząca zgoda" – zgodnie z art. 53 ust. 5 ustawy z dnia 27 marca 2003 r. o planowaniu i zagospodarowaniu przestrzennym w przypadku nie zajęcia stanowiska przez organ uzgadniający w terminie 2 tygodni od dnia doręczenia wystąpienia o uzgodnienie – uzgodnienie uważa się za dokonane;

–Starostą Wołomińskim – w zakresie ochrony gruntów rolnych – decyzja umarzająca nr 104/13 (znak WOŚ.673.6.2013) z dnia 18.03.2013 r.;

–Wojewódzkim Zarządem Melioracji i Urządzeń Wodnych w Warszawie – w zakresie melioracji wodnych – zgodnie z art. 53 ust. 5 ustawy z dnia 27 marca 2003 r. o planowaniu i zagospodarowaniu przestrzennym w przypadku nie zajęcia stanowiska przez organ uzgadniający w terminie 2 tygodni od dnia doręczenia wystąpienia o uzgodnienie –

ZA ZGODNOŚĆ
Z ORYGINAŁEM

Uprawnienia budowlane do projektowania
bez ograniczeń w specjalności instalacyjnej
w zakresie sieci, instalacji i urządzeń
cieplnych, wentylacyjnych, gazowych,
wodociągowych i kanalizacyjnych
nr MAZ/0462/POOS/07

uzgodnienie uważa się za dokonane;
–Marszałkiem Województwa Mazowieckiego – w zakresie zadań samorządowych – postanowienie uzgadniające z dnia 14.03.2013 r. (znak OTS-Z-PP-V.4701.5.13.AO).

Ponieważ – zgodnie z art. 56 ustawy o planowaniu i zagospodarowaniu przestrzennym – *„nie można odmówić ustalenia lokalizacji inwestycji celu publicznego, jeżeli zamierzenie inwestycyjne jest zgodne z przepisami odrębnymi"*, a przedmiotowa inwestycja – jak wykazano wyżej – jest zgodna z wymaganiami wynikającymi z przepisów odrębnych wskazanych w niniejszej decyzji, orzeczono jak w sentencji. Niniejsza decyzja spełnia wymagania Wnioskodawcy zawarte we wniosku.

Projekt niniejszej decyzji sporządził mgr inż. arch. Tomasz Graj, członek Wielkopolskiej Okręgowej Izby Architektów nr WP-0805.

POUCZENIE

Niniejsza decyzja nie rodzi praw do terenu oraz nie narusza prawa własności i uprawnień osób trzecich.
Wnioskodawcy, który nie uzyskał prawa do terenu nie przysługuje roszczenie o zwrot nakładów poniesionych w związku z otrzymaną decyzją (art. 63 ust. 2 i 4) ustawy o planowaniu i zagospodarowaniu przestrzennym.
W myśl art. 65 ustawy o planowaniu i zagospodarowaniu przestrzennym organ, który wydał decyzję o ustaleniu lokalizacji celu publicznego stwierdza jej wygaśnięcie, jeżeli:
–inny wnioskodawca uzyskał pozwolenie na budowę,
–dla tego terenu uchwalono plan miejscowy, którego ustalenia są inne niż w wydanej decyzji.

Od niniejszej decyzji przysługuje stronom postępowania administracyjnego prawo wniesienia odwołania do Samorządowego Kolegium Odwoławczego w Warszawie, za pośrednictwem Burmistrza Wołomina, w terminie 14 dni od daty doręczenia niniejszej decyzji. Odwołanie powinno zawierać zarzuty odnoszące się do decyzji, określać istotę i zakres żądania będącego przedmiotem odwołania oraz wskazywać dowody uzasadniające to żądanie.

BURMISTRZ WOŁOMINA 2

Z up. Burmistrza
Paweł Seweryniak
NACZELNIK WYDZIAŁU
Urbanistyki

Załączniki:
Załącznik nr 1 – mapa w skali 1:1000 z wyznaczonymi liniami rozgraniczającymi teren inwestycji.

Otrzymują :

1.	Przedsiębiorstwo Wodociągów i Kanalizacji Sp. z o.o. ul. Graniczna 1, 05-200 Wołomin	
2.	Mazowiecki Zarząd Dróg Wojewódzkich w Warszawie Rejon Drogowy Wołomin ul. Kobyłkowska 1, 05-200 Wołomin	dz. ew. nr 34, 73 obr. 31 Wołomin
3.	Mazowiecki Zarząd Dróg Wojewódzkich w Warszawie ul. Mazowiecka 14, 00-048 Warszawa	dz. ew. nr 1/2 obr. 35 Wołomin
4.	Powiat Wołomiński ul. Prądzyńskiego 3, 05-200 Wołomin	dz. ew. nr 75 obr. 35 Wołomin
5.	Pan Adam Remiszewski	dz. ew. nr 70, 71, 72 obr. 35 Wołomin
6.	Pan Dariusz Żochowski	dz. ew. nr 70, 71, 72 obr. 35 Wołomin
7.	Pani Teresa Myśliwiec	dz. ew. nr 73 obr. 35 Wołomin
8.	Pani Kinga Schmengler	dz. ew. nr 72/3 obr. 31 Wołomin
9.	Pani Jadwiga Radomska	dz. ew. nr 66 obr. 31 Wołomin
10.	Pani Barbara Drewnowska	dz. ew. nr 66 obr. 31 Wołomin
11.	Pan Bogdan Radomski	dz. ew. nr 65 obr. 31, dz. ew. nr 74 obr. 35 Wołomin
12.	Pani Monika Lipka	dz. ew. nr 64 obr. 31 Wołomin
13.	Pan Sylwester Łukasiewicz	dz. ew. nr 64 obr. 31 Wołomin
14.	aa	

Do wiadomości:
1. Marszałek Województwa Mazowieckiego, ul. Jagiellońska 26, 03–719 Warszawa

mgr inż. Magdalena Kownacka
Uprawnienia budowlane do projektowania bez ograniczeń w specjalności instalacyjnej w zakresie sieci, instalacji i urządzeń cieplnych, wentylacyjnych, gazowych wodociągowych i kanalizacyjnych
nr MAZ/0462/POOS/...

ZA ZGODNOŚĆ
Z ORYGINAŁEM

PRZEDSIĘBIORSTWO
Wodociągów i Kanalizacji Sp. z o.o.
WPŁYNĘŁO
dn. 2013 -05- 20
L. dz. 2105

55
46

Powiatowy Ośrodek Dokumentacji Geodezyjnej i Kartograficznej w Wołominie Jednostka ewid. : Wołomin Układ wsp: 2000 strefa 7/21", Kronsztadt 86

Nr zgłoszenia L. dz. $A5 KERG $A2 Rodzaj pracy : $A4 Wykonawca : $A3

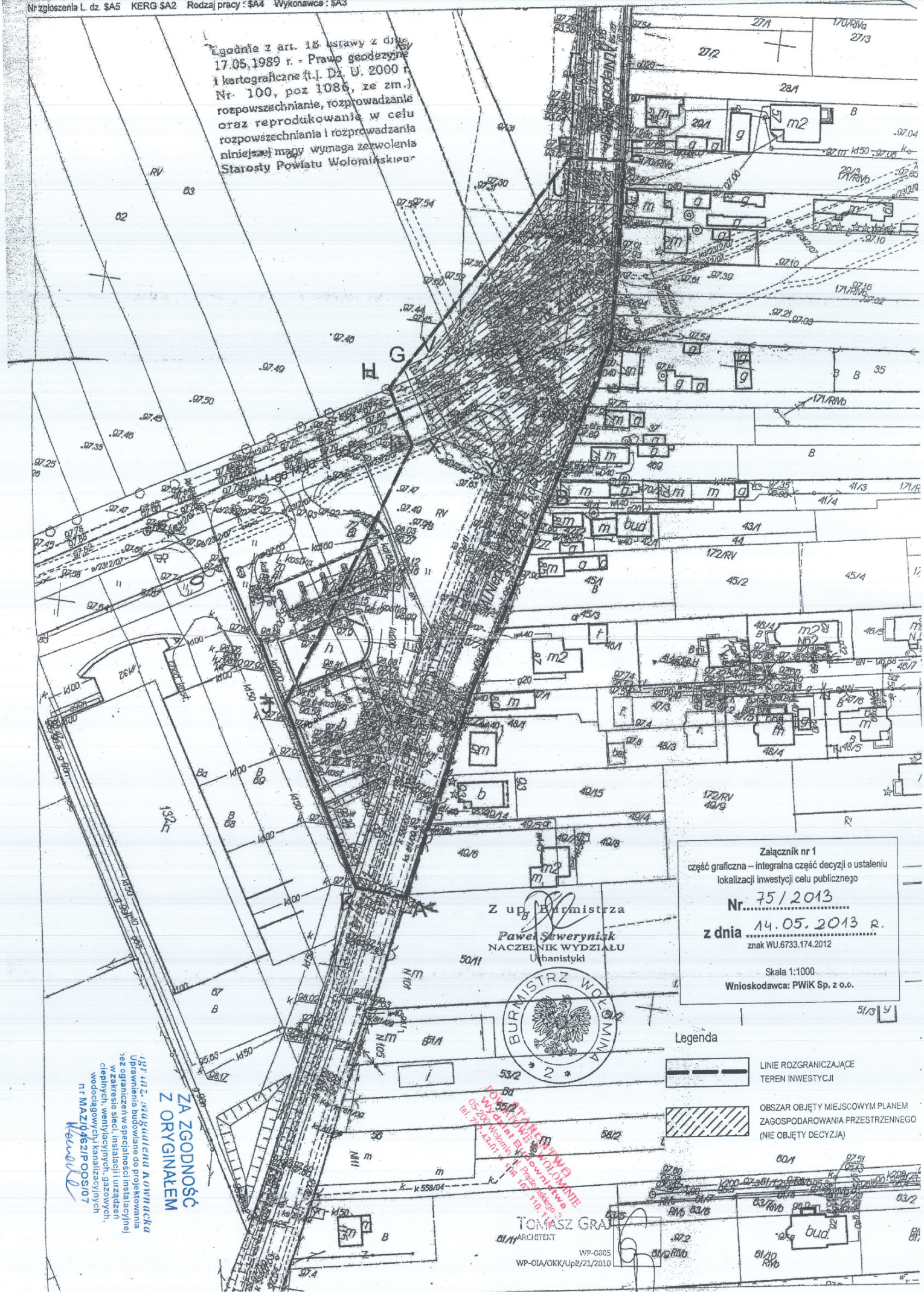

Nie dotyczy opracowania

URZĄD MIEJSKI W WOŁOMINIE
ul. Ogrodowa 4, 05-200 Wołomin
Tel (22) 763 30-85, -86, -87, -89, -90
fax (22) 763-30-66
www.wolomin.org

Wołomin, dnia 13.08.2014 r.

WZN.6853.55.2014

ZW22530

Gaz media Sp. z o. o.
ul. Piłsudskiego 4
05-200 Wołomin

W związku z wnioskiem z dnia 01.08.2014 r. w sprawie wyrażenia zgody na dysponowanie nieruchomościami, stanowiącymi własność Gminy Wołomin, oznaczonymi jako działki ewid. nr 262/8 oraz 266/6 obręb 0029, Stare Lipiny, w celu realizacji planowanych prac polegających na budowie odgałęzień sieci kanalizacji sanitarnej do ww. nieruchomości, uprzejmie informuję co następuje.

Wyrażam zgodę na realizację w/w prac na terenie przedmiotowej nieruchomości, pod warunkiem, że prawo do korzystania z tej nieruchomości będzie ustanowione na podstawie zawartej umowy dzierżawy pomiędzy inwestorem, a Gminą Wołomin.

STAROSTWO POWIATOWE W WOŁOMINIE
Wydział Budownictwa
05-200 Wołomin, ul. Prądzyńskiego 3
tel. 87-42-01, 106-267, 11h 114

Z up. Burmistrza
Grzegorz Mickiewicz
Zastępca Burmistrza

ZA ZGODNOŚĆ
Z ORYGINAŁEM

mgr inż. Magdalena Kownacka
Uprawnienia budowlane do projektowania
bez ograniczeń w specjalności instalacyjnej
w zakresie sieci, instalacji i urządzeń
cieplnych, wentylacyjnych, gazowych,
wodociągowych i kanalizacyjnych
nr MAZ/0462/POOC/07

BURMISTRZ
Wołomina

Wołomin, dnia 31 marca 2014r.

MZDiZ.7230.161.2014.JS

ZW22530

DECYZJA Nr 71/L/2014

Działając na podstawie art.107 i art.104 Kodeksu Postępowania Administracyjnego (tj. Dz. U. z 2013r. poz. 267), na podstawie art. 39 ust. 3 i ust. 3a ustawy z dnia 21 marca 1985 r. o drogach publicznych (t.j. Dz. U. z 2013r. poz. 260), po rozpatrzeniu wniosku z dnia **27.03.2014r. złożonego przez Panią Magdalenę Zbrzeźniak działającą w imieniu Przedsiębiorstwa Wodociągów i Kanalizacji w Wołominie z siedzibą ul. Graniczna 1, 05-200 Wołomin o wydanie zezwolenia na** lokalizację w pasie drogowym **ul. Lipiny Kąty** w Wołominie kanalizacji sanitarnej wraz z przyłączem oraz studni z zasuwą, przepompownią, studnią pomiarową, studnią wyprężną, skrzynką sterowniczą, przewodem wentylacyjnym, przyłączem elektroenergetycznym

z e z w a l a m:

Przedsiębiorstwu Wodociągów i Kanalizacji Sp. z o. o. w Wołominie na lokalizację kanalizacji sanitarnej wraz z przyłączem oraz studnia z zasuwą, przepompownią, studnią pomiarową, studnią wyprężną, skrzynką sterowniczą, przewodem wentylacyjny, przyłączem elektroenergetycznym w pasie drogowym ul. Lipiny Kąty /droga nr 431081 W/ dz. nr ew. 299 obr. 35 i dz. nr ew. 1 obr. 38 w Wołominie na wysokości nieruchomości położonej na dz. nr ew. 231/2 obr. 35.
Usytuowanie urządzeń winno być zgodne z opinią wydaną przez Starostwo Powiatowe w Wołominie Zespół Uzgadniania Dokumentacji Projektowej Nr 297/2014 z dnia 19.03.2014r.

Uzasadnienie:

Zgodnie z art. 107 § 4 KPA (tj. Dz. U. z 2000 r. Nr 98, poz. 1071 z późn. zm.) odstępuje się od uzasadniania decyzji, gdy uwzględnia ona w całości żądanie wnioskodawcy będącego jedyną stroną w sprawie.

ZA ZGODNOŚĆ
Z ORYGINAŁEM

Pouczenie:

Zgodnie z art. 39 ust. 3a Ustawy o drogach publicznych przed przystąpieniem do wykonania prac inwestor zobowiązany jest do:

mgr inż. Magdalena Kownacka
Uprawnienia budowlane do projektowania ograniczeń w specjalności instalacyjnej w zakresie sieci, instalacji i urządzeń cieplnych, wentylacyjnych, gazowych wodociągowych i kanalizacyjnych
nr MAZ/0462/POOS/07

1. Uzyskania pozwolenia na budowę lub dokonania odpowiednich zgłoszeń
2. Uzgodnienia z zarządcą drogi projektu budowlanego
3. Uzyskania decyzji na umieszczenie infrastruktury technicznej
4. Uzyskania zezwolenia na zajęcie pasa w celu prowadzenia robót
5. Utrzymanie urządzenia należy do jego posiadacza
6. Jeśli budowa, przebudowa lub remont drogi wymaga przełożenia urządzenia koszt jego ponosi:
   - Zarządca drogi gdy okres umieszczenia urządzenia w pasie drogowym jest krótszy lub równy 4 lata licząc od dnia wydania zezwolenia przez zarządcę drogi zachowując dotychczasowe właściwości użytkowe urządzenia i parametry techniczne
   - Właściciel urządzenia gdy okres umieszczenia urządzenia w pasie drogowym jest dłuższy niż 4 lata licząc od dnia wydania zezwolenia przez zarządcę drogi lub gdy na żądanie właściciela wprowadzono ulepszenia w urządzenia.

Zgodnie z art. 40 ustawy o drogach publicznych prace w pasie drogowym mogą być realizowane po uprzednim uzyskaniu decyzji zezwalającej na zajęcie pasa drogowego, o którą należy wystąpić do

właściciela drogi z jednomiesięcznym wyprzedzeniem, przed terminem planowanego zajęcia pasa drogowego. Za umieszczenie urządzeń nie związanych z funkcjonowaniem drogi zostanie naliczona opłata roczna.

Szczegółowe warunki określające wykonanie prac w pasie drogowym i związane z tym opłaty zostaną określone w decyzji zezwalającej na zajęcie pasa drogowego.

Od niniejszej decyzji służy stronie odwołanie do Samorządowego Kolegium Odwoławczego w Warszawie przy ul. Kieleckiej 44 za pośrednictwem Burmistrza Wołomina, w terminie czternastu dni od daty jej doręczenia.

BURMISTRZ WOŁOMIN

z up. Burmistrza
DYREKTOR
Miejskiego Zakładu Dróg i Zieleni w Wołominie
Paweł Majewski

Otrzymują:
1. Pani Magdalena Zbrzeźniak
   Pełnomocnik PWiK Sp. z o. o.
   ul. Wyszyńskiego 6, 05-250 Radzymin
2. Miejski Zakład Dróg i Zieleni
   ul. Sienkiewicza 1, 05-200 Wołomin
   a/a

Decyzja Nr 71/L/2014 z dnia 31.03.2014r.

ZA ZGODNOŚĆ
Z ORYGINAŁEM

mgr inż. Magdalena Kownacka
Uprawnienia budowlane do projektowania
bez ograniczeń w specjalności instalacyjnej
w zakresie sieci, instalacji i urządzeń
cieplnych, wentylacyjnych, gazowych,
wodociągowych i kanalizacyjnych
nr MAZ/0462/PBOO/07

ZARZĄD
Powiatu Wołomińskiego

Wołomin, dnia 29.07.2014 r.

WID.7130.564.2014

ZW22530

DECYZJA Nr 568/L/14

Na podstawie art. 19 ust. 2 pkt 3, art. 39 ust. 3 i ust. 3a ustawy z dnia 21 marca 1985 r. o drogach publicznych (t. j. Dz. U. z 2013 r., poz. 260 z późn. zm.) oraz art. 104 i art. 107 ustawy z dnia 14 czerwca 1960 r. Kodeks postępowania administracyjnego (t. j. Dz. U. z 2013 r., poz. 267), a także § 1 Uchwały Nr IV-296/2013 Zarządu Powiatu Wołomińskiego z dnia 5 listopada 2013 r. w sprawie upoważnień w zakresie zarządu drogami publicznymi,

po rozpatrzeniu wniosku z dnia 24.07.2014 r. złożonego przez: Panią Magdalenę Zbrzeźniak reprezentującą PWiK Sp. z o.o. z siedzibą w Wołominie przy ul. Granicznej 1 (pełnomocnictwo w aktach sprawy)

w sprawie lokalizacji w pasie drogowym drogi powiatowej nr 4316W tj. ul. Al. Niepodległości w gminie Wołomin urządzenia niezwiązanego z potrzebami zarządzania drogami lub potrzebami ruchu drogowego, tzn. sieci kanalizacji sanitarnej wraz z przyłączami

STAROSTWO POWIATOWE W WOŁOMINIE Wydział Budownictwa

zezwalam

1. Wnioskodawcy (PWiK sp. z o.o. ul. Granicznej 1, 05-200 Wołomin) na lokalizację urządzenia tj. sieci kanalizacji sanitarnej wraz z przyłączami w pasie drogi powiatowej nr 4316W tj. ul. Al. Niepodległości na wys. od dz. 218 do wys. dz. 345/1 obr. Stare Lipiny, gmina Wołomin.
2. Ustala się następujące warunki lokalizacji:
a) przebieg ww. urządzenia w pasie drogowym, drogi powiatowej nr 4316W na ul. Al. Niepodległości w gminie Wołomin, winien być zgodny z Opinią ZUD Nr 1145/2014 z dnia 08.07.2014 r. wydaną przez Zespół Uzgadniania Dokumentacji Projektowej, 05-200 Wołomin ul. Powstańców 8,
b) w przypadku wystąpienia kolizji uzgodnionego niniejszą decyzją urządzenia z prowadzonymi przez zarządcę drogi robotami, właściciel urządzenia zobowiązany jest do jego przebudowy na koszt własny i w terminie wyznaczonym przez zarządcę drogi, zgodnie z art. 39 ust. 5 pkt 2 ustawy o drogach publicznych,
c) lokalizacja ww. urządzenia winna być zgodna z lokalizacją przedstawioną na mapie do celów projektowych załączoną do akt sprawy i dokumentacją techniczną.

Uzasadnienie

Na podstawie art. 107 § 4 K.p.a. odstępuje się od uzasadnienia decyzji, gdyż uwzględnia ona w całości żądanie strony.

Pouczenie

Zgodnie z art. 39 ust. 3a, ust. 4, ust. 5 ustawy o drogach publicznych:
1) inwestor przed rozpoczęciem robót budowlanych, jest zobowiązany do:
   a) uzyskania pozwolenia na budowę lub zgłoszenia budowy albo wykonywania robót budowlanych;

mgr inż. Magdalena Kownacka
Uprawnienia budowlane do projektowania bez ograniczeń w specjalności instalacyjnej w zakresie sieci, instalacji i urządzeń cieplnych, wentylacyjnych, gazowych, wodociągowych i kanalizacyjnych
nr MAZ/0462/POOS/07

ZA ZGODNOŚĆ
Z ORYGINAŁEM

59

b) uzgodnienia z zarządcą drogi, przed uzyskaniem pozwolenia na budowę, projektu budowlanego obiektu lub urządzenia niezwiązanego z potrzebami zarządzania drogami lub potrzebami ruchu drogowego;
c) uzyskania zezwolenia zarządcy drogi na zajęcie pasa drogowego, dotyczącego prowadzenia robót w pasie drogowym lub na umieszczenie w nim obiektu lub urządzenia;
d) utrzymanie urządzenia należy do jego posiadacza.

2) jeśli budowa, przebudowa lub remont drogi wymaga przełożenia urządzenia koszt tego ponosi:
a) zarządca drogi, gdy okres umieszczenia urządzenia w pasie drogowym jest krótszy lub równy 4 lata, licząc od dnia wydania zezwolenia przez zarządcę drogi zachowując dotychczasowe właściwości użytkowe i parametry techniczne urządzenia;
b) właściciel urządzenia, gdy okres umieszczenia urządzenia w pasie drogowym jest dłuższy niż 4 lata, licząc od dnia wydania zezwolenia przez zarządcę drogi lub gdy na żądanie właściciela wprowadzono ulepszenia w urządzeniu.

Inwestor, przed rozpoczęciem robót, jest zobowiązany do uzyskania zatwierdzenia przez zarządcę drogi projektu organizacji ruchu na czas zajęcia pasa drogowego. **W przypadku prac w nawierzchni bitumicznej zarządca drogi wymaga również sporządzenia i uzgodnienia przez wykonawcę projektu odtworzenia nawierzchni.**

Zgodnie z art. 40 ustawy o drogach publicznych prace w pasie drogowym mogą być realizowane po uprzednim uzyskaniu decyzji zezwalającej na zajęcie pasa drogowego, o którą należy wystąpić do właściciela drogi (zarządcy drogi) z jednomiesięcznym wyprzedzeniem, przed terminem planowanego zajęcia pasa drogowego. Za umieszczenie urządzeń nie związanych z funkcjonowaniem drogi zostanie naliczona opłata roczna.

Wydana decyzja stanowi dokument uprawniający Inwestora do złożenia oświadczenia o posiadanym prawie do dysponowania ww. nieruchomością (ami) na cele budowlane w procesie ubiegania się o wydanie decyzji o pozwoleniu na budowę lub zgłoszenia rozpoczęcia robót budowlanych.

Wydział Inwestycji i Drogownictwa wymaga w przypadku robót metodą otwartego wykopu odtworzenia nawierzchni od krawędzi do osi jedni.

Szczegółowe warunki określające wykonanie prac w pasie drogowym i związane z tym opłaty zostaną określone w decyzji zezwalającej na zajęcie pasa drogowego. Ogólne zasady prowadzenia robót w pasie drogowym oraz zasady odtwarzania nawierzchni są dostępne w Internecie na stronie www.bip.powiat-wolominski.pl.

Od niniejszej decyzji służy stronie odwołanie do Samorządowego Kolegium Odwoławczego w Warszawie przy ul. Kieleckiej 44 za pośrednictwem Zarządu Powiatu Wołomińskiego w terminie 14 dni od dnia jej doręczenia.

ZARZĄD POWIATU WOŁOMIŃSKIEGO

Z up. Zarządu Powiatu Wołomińskiego
Andrzej Nocoń

Otrzymują:
1. PWiK sp. z o.o.
ul. Graniczna 1, 05-200 Wołomin
2. a/a

Wydana decyzja nie podlega opłacie skarbowej – tabela część III poz. 44 pkt 2 ppkt 9 załącznika do ustawy z dnia 16 listopada 2006 r. o opłacie skarbowej (Dz. U. 2012 poz. 1282 z późn. zm.).

ZA ZGODNOŚĆ
Z ORYGINAŁEM

mgr inż. Magdalena Kownacka
Uprawnienia budowlane do projektowania bez ograniczeń w specjalności instalacyjnej w zakresie sieci, instalacji i urządzeń cieplnych, wentylacyjnych, gazowych, wodociągowych i kanalizacyjnych
nr MAZ/0462/POOS/07

BURMISTRZ
WOŁOMINA

stwierdza się, że decyzja niniejsza jest ostateczna
Wołomin, dnia 15.09.2014r.
GŁÓWNY SPECJALISTA
Katarzyna Wójcik

Wołomin, dnia 22..07.2014 r.

Znak: WU.6733.44.2014

PWU2530

DECYZJA NR 61 / 2014
o ustaleniu lokalizacji inwestycji celu publicznego

Na podstawie art. 104 ustawy z dnia 14 czerwca 1960r. Kodeks postępowania administracyjnego (tekst jedn. Dz. U. z 2013r. poz. 267) oraz art. 50 ust. 1 i 4, art. 51 ust. 1 pkt 2, art. 52 ust. 1, art. 53 i art. 54 ustawy z dnia 27 marca 2003r. o planowaniu i zagospodarowaniu przestrzennym (tekst jedn. Dz. U. z 2012r. poz. 647 z późn. zm.), a także art. 6 ustawy z dnia 21 sierpnia 1997r. o gospodarce nieruchomościami (tekst jedn. Dz. U. z 2014r. poz. 518), po rozpatrzeniu wniosku z dnia 06.05.2014 r., złożonego przez PWiK Sp. z o. o., ul. Graniczna 1, 05-200 Wołomin, w sprawie budowy odgałęzień sieci kanalizacji sanitarnej grawitacyjnej w al. Niepodległości na terenie działki ew. 210/3 obr. 35 w Wołominie oraz części działek ew. nr 262/8, 266/6 w miejscowości Stare Lipiny, gmina Wołomin

ustalam warunki lokalizacji inwestycji celu publicznego

na rzecz
PWiK Sp. z o. o.
ul. Graniczna 1
05-200 Wołomin

dla inwestycji polegającej na budowie odgałęzień sieci kanalizacji sanitarnej grawitacyjnej w al. Niepodległości na terenie działki ew. 210/3 obr. 35 w Wołominie oraz części działek ew. nr 262/8, 266/6 w miejscowości Stare Lipiny, gmina Wołomin.

STAROSTWO POWIATOWE W WOŁOMINIE Wydział Budownictwa 05-200 Wołomin, ul. Sikorskiego 1 tel. 787-9001 w. 106

1. Ustalenia zasad zagospodarowania terenu oraz jego zabudowy wynikające z przepisów odrębnych.

Realizacja zamierzenia budowlanego wymaga spełnienia następujących warunków szczegółowych i zasad zagospodarowania terenu oraz jego zabudowy:

1.1. Ustalenia dotyczące warunków i wymagań kształtowania ładu przestrzennego:

Szczegółowe usytuowanie projektowanej inwestycji i inne szczegółowe rozwiązania projektowe rozstrzygnięte zostaną na etapie pozwolenia na budowę w oparciu o obowiązujące przepisy. W projektowaniu należy uwzględniać min.:

- wymagania ładu przestrzennego, w tym urbanistyki i architektury;
- walory architektoniczne i krajobrazowe;
- wymagania ochrony środowiska, w tym gospodarowania wodami i ochrony gruntów rolnych i leśnych;
- wymagania ochrony dziedzictwa kulturowego i zabytków oraz dóbr kultury współczesnej;
- wymagania ochrony zdrowia oraz bezpieczeństwa ludzi i mienia, a także potrzeby osób niepełnosprawnych;
- walory ekonomiczne przestrzeni;
- prawo własności;
- potrzeby obronności i bezpieczeństwa państwa;
- potrzeby interesu publicznego.

1.2. Ustalenia dotyczące ochrony środowiska, przyrody i krajobrazu oraz ochrony dziedzictwa kulturowego i zabytków oraz dóbr kultury współczesnej:

a. Inwestor realizujący inwestycję jest obowiązany uwzględnić m. in. ochronę środowiska na obszarze prowadzenia prac, a w szczególności ochronę gleby, zieleni, naturalnego ukształtowania terenu i stosunków wodnych (wg ustawy z dnia 27 kwietnia 2001r. Prawo ochrony środowiska – tekst jedn. Dz. U. z 2013r. poz. 1232).
b. W projekcie budowlanym należy przedstawić sposób postępowania z masami ziemnymi i odpadami wytworzonymi podczas prac.
c. Roboty ziemne oraz inne roboty związane z wykorzystaniem sprzętu mechanicznego lub urządzeń technicznych, prowadzone w pobliżu drzew i krzewów, mogą być wykonane wyłącznie w sposób nie szkodzący drzewom lub krzewom – dotyczy to brył korzeniowych jak i koron drzew.
d. W przypadku konieczności wycinki istniejących drzew niepowocowych należy uzyskać zgodę, wydaną przez właściwy organ.

ZA ZGODNOŚĆ Z ORYGINAŁEM

mgr inż. Magdalena Kownacka
Uprawnienia budowlane do projektowania bez ograniczeń w specjalności instalacyjnej w zakresie sieci, instalacji i urządzeń cieplnych, wentylacyjnych, gazowych wodociągowych i kanalizacyjnych
nr MAZ/0462/POOC/07

60

e. Osoby prowadzące roboty budowlane i ziemne w razie ujawnienia przedmiotu, który posiada cechy zabytku, obowiązane są niezwłocznie zawiadomić o tym Wojewódzkiego Konserwatora Zabytków; jednocześnie obowiązane są zabezpieczyć odkryty przedmiot i wstrzymać wszelkie roboty mogące go uszkodzić lub zniszczyć, do czasu wydania przez Wojewódzkiego Konserwatora odpowiednich zarządzeń.

1.3. Ustalenia dotyczące obsługi w zakresie komunikacji i infrastruktury technicznej:

a. Dokumentacja projektowa wymaga uzgodnienia w Starostwie Powiatowym w Wołominie, Wydział Uzgadniania Dokumentacji, na podstawie rozporządzenia Ministra Rozwoju Regionalnego i Budownictwa z dnia 2 kwietnia 2001r. w sprawie geodezyjnej ewidencji sieci uzbrojenia terenu i zespołów uzgadniania dokumentacji projektowej (Dz. U. z 2001r. Nr 38 poz. 455 z późn. zm.).

b. Ewentualna przebudowa istniejących sieci kolidujących z planowaną inwestycją na warunkach określonych przez gestorów sieci na koszt Inwestora.

c. Roboty budowlane należy wykonywać w sposób umożliwiający korzystanie z dojść i dojazdów do posesji znajdujących się w rejonie inwestycji.

1.4. Ustalenia wymagań dotyczących ochrony interesów osób trzecich:

Realizacja oraz docelowe funkcjonowanie projektowanej inwestycji winno być zaprojektowane z zachowaniem interesów osób trzecich, w sposób, który w stosunku do nieruchomości sąsiednich nie będzie:

a. pozbawiał ich: dostępu do drogi publicznej, dostępu światła dziennego do pomieszczeń przeznaczonych na pobyt ludzi, możliwości korzystania z wody, kanalizacji, energii elektrycznej i cieplnej oraz środków łączności,

b. powodował uciążliwości związanych z hałasem, wibracjami, zakłóceniami elektrycznymi, promieniowaniem,

c. powodował zanieczyszczenia powietrza, wody i gleby.

Projektowane obiekty budowlane powinny spełniać wymogi określone w art. 5 ust. 1 i 2 ustawy z dnia 7 lipca 1994r. - Prawo budowlane (tekst jedn. Dz. U. z 2013r. poz. 1409).

2. Ustalenia wynikające z przepisów szczególnych:

a. Inwestor winien wystąpić z wnioskiem o pozwolenie na budowę wnioskowanej inwestycji wraz z niezbędną dokumentacją budowlaną, opracowaną zgodnie z rozporządzeniem Ministra Transportu, Budownictwa i Gospodarki Morskiej z dnia 29 kwietnia 2012r. w sprawie szczegółowego zakresu i formy projektu budowlanego (Dz. U. z 2012r. poz. 462 z późn. zm.), a także z oświadczeniem o posiadanym prawie do dysponowania nieruchomością na cele budowlane.

b. Projekt zagospodarowania terenu należy opracować na aktualnej mapie geodezyjnej do celów projektowych.

c. Wykonawca przed rozpoczęciem robót winien uzyskać pozwolenie na zajęcie pasa drogowego na okres budowy inwestycji.

d. Projekt budowlany powinien spełniać warunki określone w obowiązujących aktach prawnych, w tym niżej wymienionych. Inwestor w trakcie realizacji i docelowego funkcjonowania planowanej inwestycji winien spełnić wymagania i warunki określone w szczególności w:

- ustawie z dnia 7 lipca 1994r. Prawo budowlane (tekst jedn. Dz. U. z 2013r. poz. 1409),
- rozporządzeniu Ministra Infrastruktury z dnia 12 kwietnia 2002r. w sprawie warunków technicznych, jakim powinny odpowiadać budynki i ich usytuowanie (Dz. U. z 2002r. Nr 75, poz. 690 z późn. zm.),
- rozporządzeniu Ministra Transportu, Budownictwa i Gospodarki Morskiej z dnia 25 kwietnia 2012r. w sprawie ustalania geotechnicznych warunków posadawiania obiektów budowlanych (Dz. U. z 2012r. poz. 463),
- ustawie z dnia 3 października 2008r. o udostępnianiu informacji o środowisku i jego ochronie, udziale społeczeństwa w ochronie środowiska oraz o ocenach oddziaływania na środowisko (tekst jedn. Dz. U. z 2013r. poz. 1235),
- rozporządzeniu Rady Ministrów z dnia 9 listopada 2010r. w sprawie przedsięwzięć mogących znacząco oddziaływać na środowisko (Dz. U. z 2010r. Nr 213, poz. 1397 z poźn. zm.),
- ustawie z dnia 21 marca 1985r. o drogach publicznych (tekst jedn. Dz. U. z 2013r. poz. 260),
- rozporządzeniu Ministra Transportu i Gospodarki Morskiej z dnia 2 marca 1999r. w sprawie warunków technicznych, jakim powinny odpowiadać drogi publiczne i ich usytuowanie (Dz. U. z 1999r. Nr 43, poz. 430 z późn. zm.),
- ustawie z dnia 18 lipca 2001r. Prawo wodne (tekst jedn. Dz. U. z 2012r. poz. 145 z późn. zm.),
- ustawie z dnia 14 grudnia 2012r. o odpadach (Dz. U. z 2013r. poz. 21 z późn. zm.),
- ustawie z dnia 27 kwietnia 2001r. Prawo ochrony środowiska (tekst jedn. Dz. U. z 2013r. poz. 1232),
- ustawie z dnia 16 kwietnia 2004r. o ochronie przyrody (tekst jedn. Dz. U. z 2013r. poz. 627),

mgr inż. Magdalena Kowalska
Uprawnienia budowlane do projektowania
bez ograniczeń w specjalności instalacyjnej
w zakresie sieci, instalacji i urządzeń
cieplnych, wentylacyjnych, gazowych,
wodociągowych i kanalizacyjnych
nr MAZ/0462/POOS/07

ZA ZGODNOŚĆ
Z ORYGINAŁEM

–ustawie z dnia 24 sierpnia 1991r. o ochronie przeciwpożarowej (tekst jedn. Dz. U. z 2009r. Nr 178, poz. 1380 z poźn. zm.),
–ustawie z dnia 10 kwietnia 1997r. Prawo energetyczne (tekst jedn. Dz. U. z 2012r. poz. 1059),
–przepisach szczegółowych i przywołanych normach.

3. Linie rozgraniczające teren inwestycji zostały określone na mapie geodezyjnej w skali 1:500 (stanowiącej załącznik nr 1 do niniejszej decyzji) i oznaczone literami ABCDA oraz EFGHIJKLME.

UZASADNIENIE

W dniu 06.05.2014 r. PWiK Sp. z o. o., ul. Graniczna 1, 05-200 Wołomin, działając przez pełnomocnika – Gaz media Sp. z o .o., ul. Piłsudskiego 4, 05-200 Wołomin, wystąpiła z wnioskiem o ustalenie lokalizacji inwestycji celu publicznego dla inwestycji polegającej na budowie odgałęzień sieci kanalizacji sanitarnej grawitacyjnej w al. Niepodległości na terenie działki ew. 210/3 obr. 35 w Wołominie oraz części działek ew. nr 262/8, 266/6 w miejscowości Stare Lipiny, gmina Wołomin.

Stosownie do art. 104 KPA przeprowadzono postępowanie administracyjne w w/w sprawie. Zgodnie z art. 53 ust. 1 ustawy o planowaniu i zagospodarowaniu przestrzennym zawiadomiono o wszczęciu postępowania strony postępowania w drodze obwieszczenia w sposób zwyczajowo przyjęty, a inwestora oraz właścicieli i użytkowników wieczystych zawiadomiono pisemnie. W toku postępowania strony nie wniosły żadnych uwag.

Stosownie do art. 53 ust. 3 ustawy o planowaniu i zagospodarowaniu przestrzennym dla terenu objętego decyzją przeprowadzono analizę warunków i zasad zagospodarowania terenu oraz jego zabudowy, wynikających z przepisów odrębnych oraz stanu faktycznego i prawnego terenu, na którym przewiduje się realizację inwestycji. Przeprowadzona analiza wykazała co następuje:

Projektowane odcinki sieci kanalizacji sanitarnej zalicza się do inwestycji celu publicznego wg art. 6 ustawy z dnia 21 sierpnia 1997r. o gospodarce nieruchomościami (tekst jedn. Dz. U. z 2014r. poz. 518) i jest inwestycją liniową.

Projektowana inwestycja zlokalizowana będzie na terenie działki ew. 210/3 obr. 35 w Wołominie oraz części działek ew. nr 262/8, 266/6 w miejscowości Stare Lipiny, gmina Wołomin.

Stan faktyczny i prawny terenu inwestycji:
–dz. ew. nr 210/3 obręb 35 Wołomin – właściciel: Powiat Wołomiński.
–dz. ew. nr 262/8, 266/6 obręb Stare Lipiny – właściciel: Gmina Wołomin.

Przedmiotowe działki zgodnie z ewidencją gruntów sklasyfikowane są jako drogi (dr). Przedmiotowa inwestycja nie wymaga zgody na zmianę przeznaczenia gruntów rolnych i leśnych na cele nierolnicze i nieleśne.

Teren objęty wnioskiem nie jest położony w obszarze prawnie chronionym, ustanowionym w trybie przepisów: ustawy z dnia 16 kwietnia 2004r. o ochronie przyrody (tekst jedn. Dz. U. z 2013r. poz. 627), a także ustawy z dnia 23 lipca 2003r. o ochronie zabytków i opiece nad zabytkami (Dz. U. z 2003r. Nr 162 poz. 1568 z późn. zm.).

Stosownie do ustawy z dnia 3 października 2008r. o udostępnianiu informacji o środowisku i jego ochronie, udziale społeczeństwa w ochronie środowiska oraz o ocenach oddziaływania na środowisko (tekst jedn. Dz. U. z 2013r. poz. 1235) oraz rozporządzenia Rady Ministrów z dnia 9 listopada 2010r. w sprawie przedsięwzięć mogących znacząco oddziaływać na środowisko (Dz. U. z 2010r. Nr 213, poz. 1397 z późn. zm.) planowane przedsięwzięcie nie jest zaliczane do przedsięwzięć mogących znacząco oddziaływać na środowisko, w związku, z czym nie jest wymagane przeprowadzenie postępowania w sprawie oceny oddziaływania na środowisko planowanego przedsięwzięcia i nie jest wymagane uzyskanie decyzji o środowiskowych uwarunkowaniach.

Wnioski z przeprowadzonej analizy wykazały, że planowane zamierzenie inwestycyjne nie jest sprzeczne z wymogami wynikającymi z przepisów odrębnych.

Zgodnie z art. 53 ust. 4 w/w. ustawy projekt decyzji o ustaleniu lokalizacji inwestycji celu publicznego został uzgodniony z:
–Wydziałem Inwestycji i Drogownictwa Starostwa Powiatowego w Wołominie – w zakresie wpływu na drogę powiatową (al. Niepodległości) i ruch drogowy – postanowienie uzgadniające Nr 61/2014 z dnia 25.06.2014 r. Znak: WID.030.102.2014.

Uzgodnienie z pozostałymi organami, wymienionymi w art. 53 ust. 4, nie było wymagane.

Ponieważ – zgodnie z art. 56 ustawy o planowaniu i zagospodarowaniu przestrzennym – *„nie można*

ZA ZGODNOŚĆ Z ORYGINAŁEM

mgr inż. Magdalena Kownacka
uprawnienia budowlane
bez ograniczeń w specjalności instalacyjnej
w zakresie sieci, instalacji i urządzeń
cieplnych, wentylacyjnych, gazowych
wodociągowych i kanalizacyjnych
nr MAZ/0462/POOS/07

61

odmówić ustalenia lokalizacji inwestycji celu publicznego, jeżeli zamierzenie inwestycyjne jest zgodne z przepisami odrębnymi", a przedmiotowa inwestycja – jak wykazano wyżej – jest zgodna z wymaganiami wynikającymi z przepisów odrębnych wskazanych w niniejszej decyzji, orzeczono jak w sentencji. Niniejsza decyzja spełnia wymagania Wnioskodawcy zawarte we wniosku.

Projekt niniejszej decyzji sporządził mgr inż. arch. Tomasz Graj, członek Wielkopolskiej Okręgowej Izby Architektów nr WP-0805.

POUCZENIE

Niniejsza decyzja nie rodzi praw do terenu oraz nie narusza prawa własności i uprawnień osób trzecich.
Wnioskodawcy, który nie uzyskał prawa do terenu nie przysługuje roszczenie o zwrot nakładów poniesionych w związku z otrzymaną decyzją (art. 63 ust. 2 i 4) ustawy o planowaniu i zagospodarowaniu przestrzennym.
W myśl art. 65 ustawy o planowaniu i zagospodarowaniu przestrzennym organ, który wydał decyzję o ustaleniu lokalizacji inwestycji celu publicznego stwierdza jej wygaśnięcie, jeżeli:
- inny wnioskodawca uzyskał pozwolenie na budowę,
- dla tego terenu uchwalono plan miejscowy, którego ustalenia są inne niż w wydanej decyzji.

Od niniejszej decyzji przysługuje stronom postępowania administracyjnego prawo wniesienia odwołania do Samorządowego Kolegium Odwoławczego w Warszawie, za pośrednictwem Burmistrza Wołomina, w terminie 14 dni od daty doręczenia niniejszej decyzji. Odwołanie powinno zawierać zarzuty odnoszące się do decyzji, określać istotę i zakres żądania będącego przedmiotem odwołania oraz wskazywać dowody uzasadniające to żądanie.

Załączniki:
Załącznik nr 1 – mapa w skali 1:500 z wyznaczonymi liniami rozgraniczającymi teren inwestycji.

Otrzymują:
1. PWiK Sp. z o. o.,
   ul. Graniczna 1, 05-200 Wołomin
   przez pełnomocnika – Panią Magdalenę Zbrzeźniak
   ul. Piłsudskiego 4, 05-200 Wołomin
2. Powiat Wołomiński dz. ew. nr 210/3
   ul. Prądzyńskiego 3, 05-200 Wołomin
3. Gmina Wołomin dz. ew. nr 262/8, 266/6
   ul. Ogrodowa 4, 05-200 Wołomin
4. aa

Do wiadomości:
1. Marszałek Województwa Mazowieckiego
   ul. Jagiellońska 26, 03–719 Warszawa

Z up. Burmistrza
Grzegorz Michalewicz
Zastępca Burmistrza

ZA ZGODNOŚĆ
Z ORYGINAŁEM

mgr inż. Magdalena Kownacka
Uprawnienia budowlane do projektowania
bez ograniczeń w specjalności instalacyjnej
w zakresie sieci, instalacji i urządzeń
cieplnych, wentylacyjnych, gazowych,
wodociągowych i kanalizacyjnych
nr MAZ/0462/POOS/07

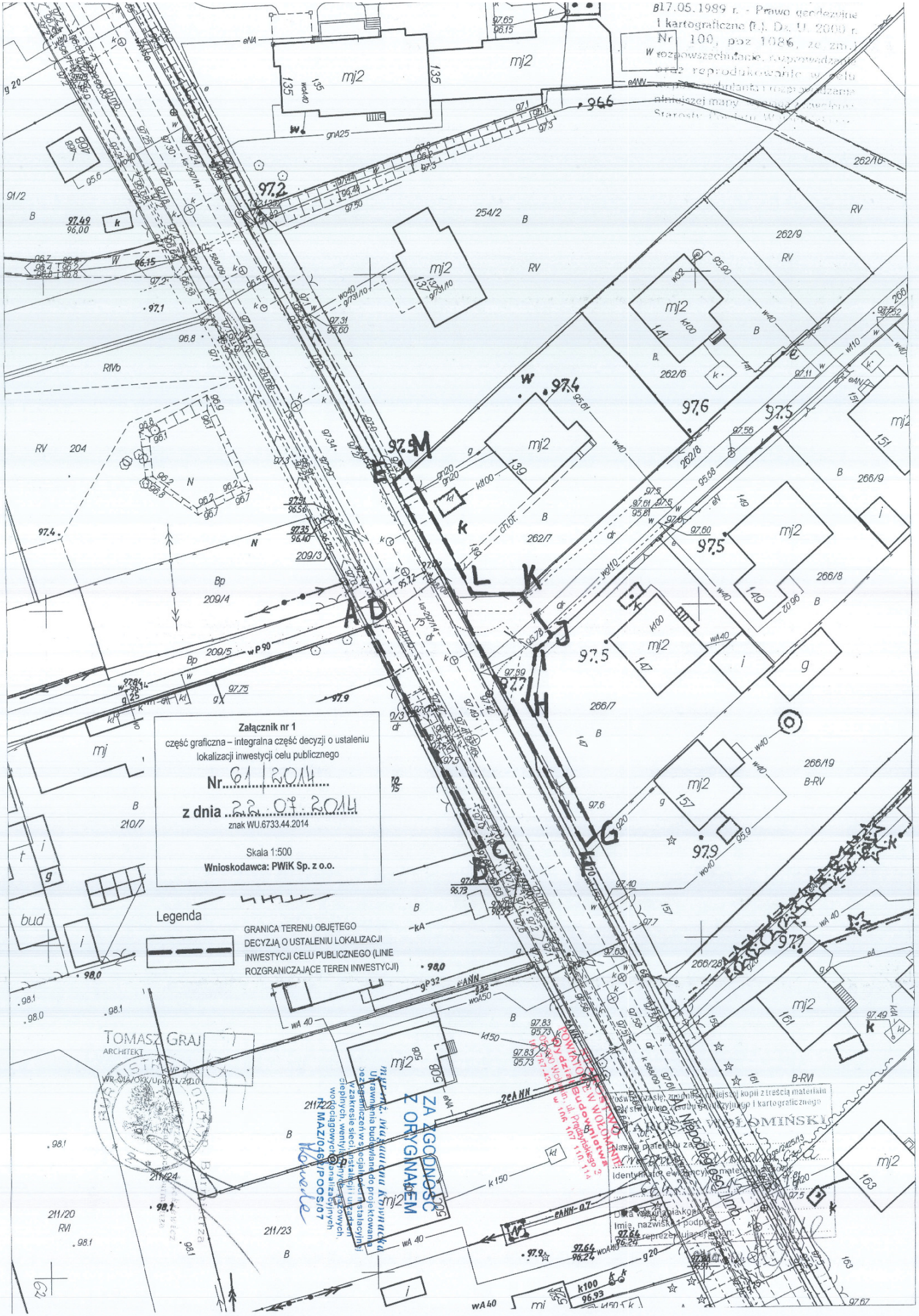

Załącznik nr 1
część graficzna – integralna część decyzji o ustaleniu lokalizacji inwestycji celu publicznego
Nr 61/2014
z dnia 22.07.2014
znak WU.6733.44.2014
Skala 1:500
Wnioskodawca: PWiK Sp. z o.o.
Legenda
GRANICA TERENU OBJĘTEGO DECYZJĄ O USTALENIU LOKALIZACJI INWESTYCJI CELU PUBLICZNEGO (LINIE ROZGRANICZAJĄCE TEREN INWESTYCJI)
TOMASZ GRAJ
ARCHITEKT
ZA ZGODNOŚĆ Z ORYGINAŁEM
POWIATOWE W WOŁOMINIE
Oddział Budownictwa

stwierdza się, że decyzja
niniejsza jest ostateczna
Wołomin, dnia 10.02.2014
REFERENT
Dominika Czyżowska

BURMISTRZ
W O Ł O M I N A

Wołomin, dnia 08.01.2014 r.

Znak: WU.6733.**93**.2013

DECYZJA NR 4 / 2014
o ustaleniu lokalizacji inwestycji celu publicznego

Na podstawie art. 104 ustawy z dnia 14 czerwca 1960r. Kodeks postępowania administracyjnego (tekst jedn. Dz. U. z 2013r. poz. 267) oraz art. 50 ust. 1 i 4, art. 51 ust. 1 pkt 2, art. 52 ust. 1, art. 53 i art. 54 ustawy z dnia 27 marca 2003r. o planowaniu i zagospodarowaniu przestrzennym (tekst jedn. Dz. U. z 2012 r. poz. 647 z późn. zm.), a także art. 6 ustawy z dnia 21 sierpnia 1997r. o gospodarce nieruchomościami (tekst jedn. Dz. U. z 2010r. Nr 102, poz. 651 z późn. zm.), po rozpatrzeniu wniosku z dnia 03.09.2013r., złożonego przez PWiK Sp. z o. o., ul. Graniczna 1, 05-200 Wołomin, w sprawie budowy sieci kanalizacji sanitarnej grawitacyjnej wraz z odgałęzieniami kanalizacyjnymi do granic działek zlokalizowanych wzdłuż projektowanej trasy w/w sieci kanalizacji oraz budowie sieci kanalizacji sanitarnej - przewodu tłocznego, a także budowie przepompowni ścieków na terenie części działek ew. nr 75 i 299 obr. 35 Wołomin oraz części działek ew. nr 1 i 165 obr. 38 w Wołominie w al. Niepodległości oraz ul. Lipiny Kąty

ustalam warunki lokalizacji inwestycji celu publicznego

na rzecz
PWiK Sp. z o. o.
ul. Graniczna 1
05-200 Wołomin

dla inwestycji polegającej na budowie sieci kanalizacji sanitarnej grawitacyjnej wraz z odgałęzieniami kanalizacyjnymi do granic działek zlokalizowanych wzdłuż projektowanej trasy w/w sieci kanalizacji oraz budowie sieci kanalizacji sanitarnej - przewodu tłocznego, a także budowie przepompowni ścieków na terenie części działek ew. nr 75 i 299 obr. 35 Wołomin oraz części działek ew. nr 1 i 165 obr. 38 w Wołominie w al. Niepodległości oraz ul. Lipiny Kąty.

1. Ustalenia zasad zagospodarowania terenu oraz jego zabudowy wynikające z przepisów odrębnych.

Realizacja zamierzenia budowlanego wymaga spełnienia następujących warunków szczegółowych i zasad zagospodarowania terenu oraz jego zabudowy:

1.1. Ustalenia dotyczące warunków i wymagań kształtowania ładu przestrzennego:

Szczegółowe usytuowanie projektowanej inwestycji i inne szczegółowe rozwiązania projektowe rozstrzygnięte zostaną na etapie pozwolenia na budowę w oparciu o obowiązujące przepisy. W projektowaniu należy uwzględniać min.:

- wymagania ładu przestrzennego, w tym urbanistyki i architektury;
- walory architektoniczne i krajobrazowe;
- wymagania ochrony środowiska, w tym gospodarowania wodami i ochrony gruntów rolnych i leśnych;
- wymagania ochrony dziedzictwa kulturowego i zabytków oraz dóbr kultury współczesnej;
- wymagania ochrony zdrowia oraz bezpieczeństwa ludzi i mienia, a także potrzeby osób niepełnosprawnych;
- walory ekonomiczne przestrzeni;
- prawo własności;
- potrzeby obronności i bezpieczeństwa państwa;
- potrzeby interesu publicznego.

ZA ZGODNOŚĆ Z ORYGINAŁEM

mgr inż. Małgorzata Kawnacka
Uprawnienia budowlane do projektowania bez ograniczeń w specjalności instalacyjnej w zakresie sieci, instalacji i urządzeń cieplnych, wentylacyjnych, gazowych, wodociągowych i kanalizacyjnych
nr MAZ/0462/POOS/07

1.2. Ustalenia dotyczące ochrony środowiska, przyrody i krajobrazu oraz ochrony dziedzictwa kulturowego i zabytków oraz dóbr kultury współczesnej:

a. Inwestor realizujący inwestycję jest obowiązany uwzględnić m. in. ochronę środowiska na obszarze prowadzenia prac, a w szczególności ochronę gleby, zieleni, naturalnego ukształtowania terenu stosunków wodnych (wg ustawy z dnia 27 kwietnia 2001r. Prawo ochrony środowiska – tekst jedn. Dz. U. z 2008r. Nr 25, poz. 150 z późn. zm.).
b. W projekcie budowlanym należy przedstawić sposób postępowania z masami ziemnymi i odpadami wytworzonymi podczas prac.
c. Roboty ziemne oraz inne roboty związane z wykorzystaniem sprzętu mechanicznego lub

63 42

urządzeń technicznych, prowadzone w pobliżu drzew i krzewów, mogą być wykonane wyłącznie w sposób nie szkodzący drzewom lub krzewom – dotyczy to brył korzeniowych jak i koron drzew.

d. Część terenu planowanej inwestycji położona jest w granicach Warszawskiego Obszaru Chronionego Krajobrazu, ustanowionego rozporządzeniem Wojewody Mazowieckiego Nr 3 z dnia 13 lutego 2007r. (Dz. Urz. Woj. Maz. Nr 42 poz. 870 z późn. zm.). Obowiązuje zakaz przekształcania naturalnej rzeźby terenu oraz zakaz likwidowania i niszczenia zadrzewień przydrożnych i śródpolnych. Zgodnie z ww. Rozporządzeniem zakazuje się lokalizowania obiektów budowlanych w pasie o szerokości 20,0m od linii brzegów rzek, jezior i innych zbiorników wodnych z wyjątkiem urządzeń wodnych oraz obiektów służących prowadzeniu racjonalnej gospodarki rolnej, leśnej lub rybackiej. Inwestycję należy realizować zgodnie z przepisami ww. rozporządzenia;

e. Osoby prowadzące roboty budowlane i ziemne w razie ujawnienia przedmiotu, który posiada cechy zabytku, obowiązane są niezwłocznie zawiadomić o tym Wojewódzkiego Konserwatora Zabytków; jednocześnie obowiązane są zabezpieczyć odkryty przedmiot i wstrzymać wszelkie roboty mogące go uszkodzić lub zniszczyć, do czasu wydania przez Wojewódzkiego Konserwatora odpowiednich zarządzeń,

1.3. Ustalenia dotyczące obsługi w zakresie komunikacji i infrastruktury technicznej:

a. Dokumentacja projektowa wymaga uzgodnienia w Starostwie Powiatowym w Wołominie, Wydział Uzgadniania Dokumentacji, na podstawie rozporządzenia Ministra Rozwoju Regionalnego i Budownictwa z dnia 2 kwietnia 2001r. w sprawie geodezyjnej ewidencji sieci uzbrojenia terenu i zespołów uzgadniania dokumentacji projektowej (Dz. U. z 2001r. Nr 38 poz. 455 z późn. zm.).

b. Ewentualna przebudowa istniejących sieci kolidujących z planowaną inwestycją na warunkach określonych przez gestorów sieci na koszt Inwestora.

c. Roboty budowlane należy wykonywać w sposób umożliwiający korzystanie z dojść i dojazdów do posesji znajdujących się w rejonie inwestycji.

1.4. Ustalenia wymagań dotyczących ochrony interesów osób trzecich::

Realizacja oraz docelowe funkcjonowanie projektowanej inwestycji winno być zaprojektowane z zachowaniem interesów osób trzecich, w sposób, który w stosunku do nieruchomości sąsiednich nie będzie:

a. pozbawiał ich: dostępu do drogi publicznej, dostępu światła dziennego do pomieszczeń przeznaczonych na pobyt ludzi, możliwości korzystania z wody, kanalizacji, energii elektrycznej i cieplnej oraz środków łączności,

b. powodował uciążliwości związanych z hałasem, wibracjami, zakłóceniami elektrycznymi, promieniowaniem,

c. powodował zanieczyszczenia powietrza, wody i gleby.

Projektowane obiekty budowlane powinny spełniać wymogi określone w art. 5 ust. 1 i 2 ustawy z dnia 7 lipca 1994r. - Prawo budowlane (tekst jedn. Dz. U. z 2013r. poz. 1409 z późn. zm.).

2. Ustalenia wynikające z przepisów szczególnych:

a. Inwestor winien wystąpić z wnioskiem o pozwolenie na budowę wnioskowanej inwestycji wraz z niezbędną dokumentacją budowlaną, opracowaną zgodnie z rozporządzeniem Ministra Transportu, Budownictwa i Gospodarki Morskiej z dnia 29 kwietnia 2012r. w sprawie szczegółowego zakresu i formy projektu budowlanego (Dz. U. z 2012 r. poz. 462), a także z oświadczeniem o posiadanym prawie do dysponowania nieruchomością na cele budowlane.

b. Projekt zagospodarowania terenu należy opracować na aktualnej mapie geodezyjnej do celów projektowych.

c. Wykonawca przed rozpoczęciem robót winien uzyskać pozwolenie na zajęcie pasa drogowego na okres budowy inwestycji.

d. Projekt budowlany powinien spełniać warunki określone w obowiązujących aktach prawnych, w tym niżej wymienionych. Inwestor w trakcie realizacji i docelowego funkcjonowania planowanej inwestycji winien spełnić wymagania i warunki określone w szczególności w:

–ustawie z dnia 7 lipca 1994r. Prawo budowlane (tekst jedn. Dz. U. z 2013r. poz. 1409 z późn. zm.),

–rozporządzeniu Ministra Infrastruktury z dnia 12 kwietnia 2002 r. w sprawie warunków technicznych, jakim powinny odpowiadać budynki i ich usytuowanie (Dz. U. z 2002r. Nr 75, poz. 690 z późn. zm.),

–rozporządzeniu Ministra Transportu, Budownictwa i Gospodarki Morskiej z dnia 25 kwietnia 2012r. w sprawie ustalania geotechnicznych warunków posadawiania obiektów budowlanych (Dz. U. z 2012, poz. 463),

–ustawie z dnia 3 października 2008r. o udostępnianiu informacji o środowisku i jego ochronie, udziale społeczeństwa w ochronie środowiska oraz o ocenach oddziaływania na środowisko (Dz. U. z 2008r. Nr 199, poz. 1227 z późn. zm.)

–rozporządzeniu Rady Ministrów z dnia 9 listopada 2010r. w sprawie przedsięwzięć mogących

ZA ZGODNOŚĆ Z ORYGINAŁEM

Projekt budowlany do uzyskania pozwolenia na budowę
bez ograniczeń w specjalności instalacyjnej
w zakresie sieci, instalacji i urządzeń
cieplnych, wentylacyjnych, gazowych,
wodociągowych i kanalizacyjnych
nr MAZ/0462/POOS/07

znacząco oddziaływać na środowisko (Dz. U. z 2010r. Nr 213, poz. 1397 z poźn. zm.),
–ustawie z dnia 21 marca 1985r. o drogach publicznych (tekst jedn. Dz. U. z 2013r., poz. 260),
–rozporządzeniu Ministra Transportu i Gospodarki Morskiej z dnia 2 marca 1999r. w sprawie warunków technicznych, jakim powinny odpowiadać drogi publiczne i ich usytuowanie (Dz. U. z 1999r. Nr 43, poz. 430 z późn. zm.),
–ustawie z dnia 18 lipca 2001r. Prawo wodne (tekst jedn. Dz. U. z 2012r. poz. 145 z późn. zm.),
–ustawie z dnia 14 grudnia 2012r. o odpadach (Dz. U. z 2013r. poz. 21),
–ustawie z dnia 27 kwietnia 2001r. Prawo ochrony środowiska (tekst jedn. Dz. U. z 2008r. Nr 25 poz. 150 z późn. zm.),
–ustawie z dnia 16 kwietnia 2004r. o ochronie przyrody (tekst jedn. Dz. U. z 2013r. poz. 627),
–ustawie z dnia 24 sierpnia 1991r. o ochronie przeciwpożarowej (tekst jedn. Dz. U. z 2009r. Nr 178, poz. 1380 z poźn. zm.),
–ustawie z dnia 10 kwietnia 1997r. Prawo energetyczne (tekst jedn. Dz. U. z 2012r. poz. 1059),
–przepisach szczegółowych i przywołanych normach.

3. Linie rozgraniczające teren inwestycji zostały określone na mapie geodezyjnej w skali 1:500 (stanowiącej załącznik nr 1 do niniejszej decyzji) i oznaczone literami ABCDEFGHIJKLMNOPRSTUA.

UZASADNIENIE

W dniu 03.09.2013r. PWiK Sp. z o.o., ul. Graniczna 1, 05-200 Wołomin, reprezentowana przez podmiot "Gaz media" Sp. z o. o., wystąpiła z wnioskiem o ustalenie lokalizacji inwestycji celu publicznego dla inwestycji polegającej na budowie sieci kanalizacji sanitarnej grawitacyjnej wraz z odgałęzieniami kanalizacyjnymi do granic działek zlokalizowanych wzdłuż projektowanej trasy w/w sieci kanalizacji oraz budowie sieci kanalizacji sanitarnej - przewodu tłocznego, a także budowie przepompowni ścieków na terenie części działek ew. nr 75 i 299 obr. 35 Wołomin oraz części działek ew. nr 1 i 165 obr. 38 w Wołominie w al. Niepodległości oraz ul. Lipiny Kąty.

Stosownie do art. 104 KPA przeprowadzono postępowanie administracyjne w w/w sprawie. Zgodnie z art. 53 ust. 1 ustawy o planowaniu i zagospodarowaniu przestrzennym zawiadomiono o wszczęciu postępowania strony postępowania w drodze obwieszczenia w sposób zwyczajowo przyjęty, a inwestora oraz właścicieli i użytkowników wieczystych zawiadomiono pisemnie. W toku postępowania strony nie wniosły żadnych uwag.

Stosownie do art. 53 ust. 3 ustawy o planowaniu i zagospodarowaniu przestrzennym dla terenu objętego decyzją przeprowadzono analizę warunków i zasad zagospodarowania terenu oraz jego zabudowy, wynikających z przepisów odrębnych oraz stanu faktycznego i prawnego terenu, na którym przewiduje się realizację inwestycji. Przeprowadzona analiza wykazała co następuje:

Projektowane odcinki i elementy infrastruktury sieci kanalizacji sanitarnej zalicza się do inwestycji celu publicznego wg art. 6 ustawy z dnia 21 sierpnia 1997r. o gospodarce nieruchomościami (tekst jedn. Dz. U. z 2010r. Nr 102, poz. 651 z późn. zm.) i jest inwestycją liniową.

Projektowana inwestycja zlokalizowana będzie na terenie części działek ew. nr 75 i 299 obr. 35 Wołomin oraz części działek ew. nr 1 i 165 obr. 38 w Wołominie w al. Niepodległości oraz ul. Lipiny Kąty.

Stan faktyczny i prawny terenu inwestycji:
–dz. ew. nr 75, obręb 35 Wołomin – posiadacz samoistny: Powiat Wołomiński,
–dz. ew. nr 299, obręb 35 Wołomin – władający: Gmina Wołomin,
–dz. ew. nr 1, obręb 38 Wołomin – władający: Gmina Wołomin
–dz. ew. nr 165, obręb 38 Wołomin – posiadacz samoistny: Powiat Wołomiński.

Przedmiotowe działki zgodnie z ewidencją gruntów sklasyfikowane są jako drogi (dr). Przedmiotowa inwestycja nie wymaga zgody na zmianę przeznaczenia gruntów rolnych i leśnych na cele nierolnicze i nieleśne.

Część terenu planowanej inwestycji położona jest w granicach Warszawskiego Obszaru Chronionego Krajobrazu, ustanowionego rozporządzeniem Wojewody Mazowieckiego Nr 3 z dnia 13 lutego 2007r. (Dz. Urz. Woj. Maz. Nr 42 poz. 870 z późn. zm.). Realizacja zamierzenia nie jest sprzeczna z ww. rozporządzeniem.

Decyzją nr 160/13 z dnia 09.07.2013 (znak: WOŚ.6220.11.2013) Burmistrz Wołomina stwierdził brak potrzeby przeprowadzania oceny oddziaływania na środowisko dla inwestycji polegającej na budowie sieci kanalizacji sanitarnej grawitacyjnej wraz z odgałęzieniami kanalizacyjnymi do granic działek zlokalizowanych wzdłuż projektowanej trasy w/w sieci kanalizacji oraz budowie sieci kanalizacji sanitarnej przewodu tłocznego, a także budowie

ZA ZGODNOŚĆ Z ORYGINAŁEM

mgr inż. Małgorzata Borowicz
Uprawnienia budowlane do projektowania bez ograniczeń w specjalności instalacyjnej w zakresie sieci, instalacji i urządzeń cieplnych, wentylacyjnych, gazowych, wodociągowych i kanalizacyjnych
nr MAZ/0462/POOS/07

przepompowni ścieków na terenie części działek ew. nr 75 i 299 obr. 35 Wołomin oraz części działek ew. nr 1 i 165 obr. 38 w Wołominie w al. Niepodległości oraz ul. Lipiny Kąty.

Wnioski z przeprowadzonej analizy wykazały, że planowane zamierzenie inwestycyjne nie jest sprzeczne z wymogami wynikającymi z przepisów odrębnych.

Zgodnie z art. 53 ust. 4 w/w. ustawy projekt decyzji o ustaleniu lokalizacji inwestycji celu publicznego został uzgodniony z:

- Miejskim Zakładem Dróg i Zieleni w Wołominie – w zakresie wpływu na drogę gminną (ul. Lipiny Kąty) i ruch drogowy – pismo z dnia 13.11.2013 r.
- Wydziałem Inwestycji i Drogownictwa Starostwa Powiatowego w Wołominie – w zakresie wpływu na drogę powiatową (al. Niepodległości) i ruch drogowy – postanowienie Nr 81/2013 z dnia 19.11.2013 r. Znak: WID.030.96.2013;
- Regionalnym Dyrektorem Ochrony Środowiska w Warszawie – w zakresie obszarów objętych ochroną na podstawie przepisów o ochronie przyrody - ,,Milcząca zgoda" - zgodnie z art. 53 ust. 5c ustawy z dnia 27 marca 2003 r. o planowaniu i zagospodarowaniu przestrzennym nie zajęcie stanowiska przez organ uzgadniający w terminie 21 dni od dnia doręczenia wystąpienia o uzgodnienie - uzgodnienie uważa się za dokonane.

Uzgodnienie z pozostałymi organami, wymienionymi w art. 53 ust. 4, nie było wymagane.

Ponieważ – zgodnie z art. 56 ustawy o planowaniu i zagospodarowaniu przestrzennym – *„nie można odmówić ustalenia lokalizacji inwestycji celu publicznego, jeżeli zamierzenie inwestycyjne jest zgodne z przepisami odrębnymi"*, a przedmiotowa inwestycja – jak wykazano wyżej – jest zgodna z wymaganiami wynikającymi z przepisów odrębnych wskazanych w niniejszej decyzji, orzeczono jak w sentencji. Niniejsza decyzja spełnia wymagania Wnioskodawcy zawarte we wniosku.

Projekt niniejszej decyzji sporządził mgr inż. arch. Tomasz Graj, członek Wielkopolskiej Okręgowej Izby Architektów nr WP-0805.

POUCZENIE

Niniejsza decyzja nie rodzi praw do terenu oraz nie narusza prawa własności i uprawnień osób trzecich.
Wnioskodawcy, który nie uzyskał prawa do terenu nie przysługuje roszczenie o zwrot nakładów poniesionych w związku z otrzymaną decyzją (art. 63 ust. 2 i 4) ustawy o planowaniu i zagospodarowaniu przestrzennym.
W myśl art. 65 ustawy o planowaniu i zagospodarowaniu przestrzennym organ, który wydał decyzję o ustaleniu lokalizacji inwestycji celu publicznego stwierdza jej wygaśnięcie, jeżeli:

- inny wnioskodawca uzyskał pozwolenie na budowę,
- dla tego terenu uchwalono plan miejscowy, którego ustalenia są inne niż w wydanej decyzji.

Od niniejszej decyzji przysługuje stronom postępowania administracyjnego prawo wniesienia odwołania do Samorządowego Kolegium Odwoławczego w Warszawie, za pośrednictwem Burmistrza Wołomina, w terminie 14 dni od daty doręczenia niniejszej decyzji. Odwołanie powinno zawierać zarzuty odnoszące się do decyzji, określać istotę i zakres żądania będącego przedmiotem odwołania oraz wskazywać dowody uzasadniające to żądanie.

BURMISTRZ WOŁOMINA 2

Z up. Burmistrza
Paweł Seweryniak
NACZELNIK WYDZIAŁU
Urbanistyki

Załączniki:
Załącznik nr 1 – mapa w skali 1:500 z wyznaczonymi liniami rozgraniczającymi teren inwestycji.

Otrzymują:
1. Przedsiębiorstwo Wodociągów i Kanalizacji Sp. z o. o.
   ul. Graniczna 1, 05-200 Wołomin
2. Gmina Wołomin — dz. ew. nr 299, 1
   ul. Ogrodowa 4, 05-200 Wołomin
3. Powiat Wołomiński — dz. ew. nr 75, 165
   ul. Prądzyńskiego 3, 05-200 Wołomin
4. aa

Do wiadomości:
1. Pani Magdalena Zbrzeźniak – pełnomocnik wnioskodawcy
   „Gaz media" Sp. z o. o., ul. Piłsudskiego 4, 05-200 Wołomin
2. Marszałek Województwa Mazowieckiego, ul. Jagiellońska 26, 03-719 Warszawa

Magdalena Kownacka
uprawnienia budowlane do projektowania
bez ograniczeń w specjalności instalacyjnej
w zakresie sieci, instalacji i urządzeń
cieplnych, wentylacyjnych, gazowych,
wodociągowych i kanalizacyjnych
nr MAZ/0462/POOS/07

ZA ZGODNOŚĆ
Z ORYGINAŁEM

PRZEDSIĘBIORSTWO
Wodociągów i Kanalizacji Sp. z o.o.
WOŁOMIN
dn. 2014 -01- 13
L. dz. 130