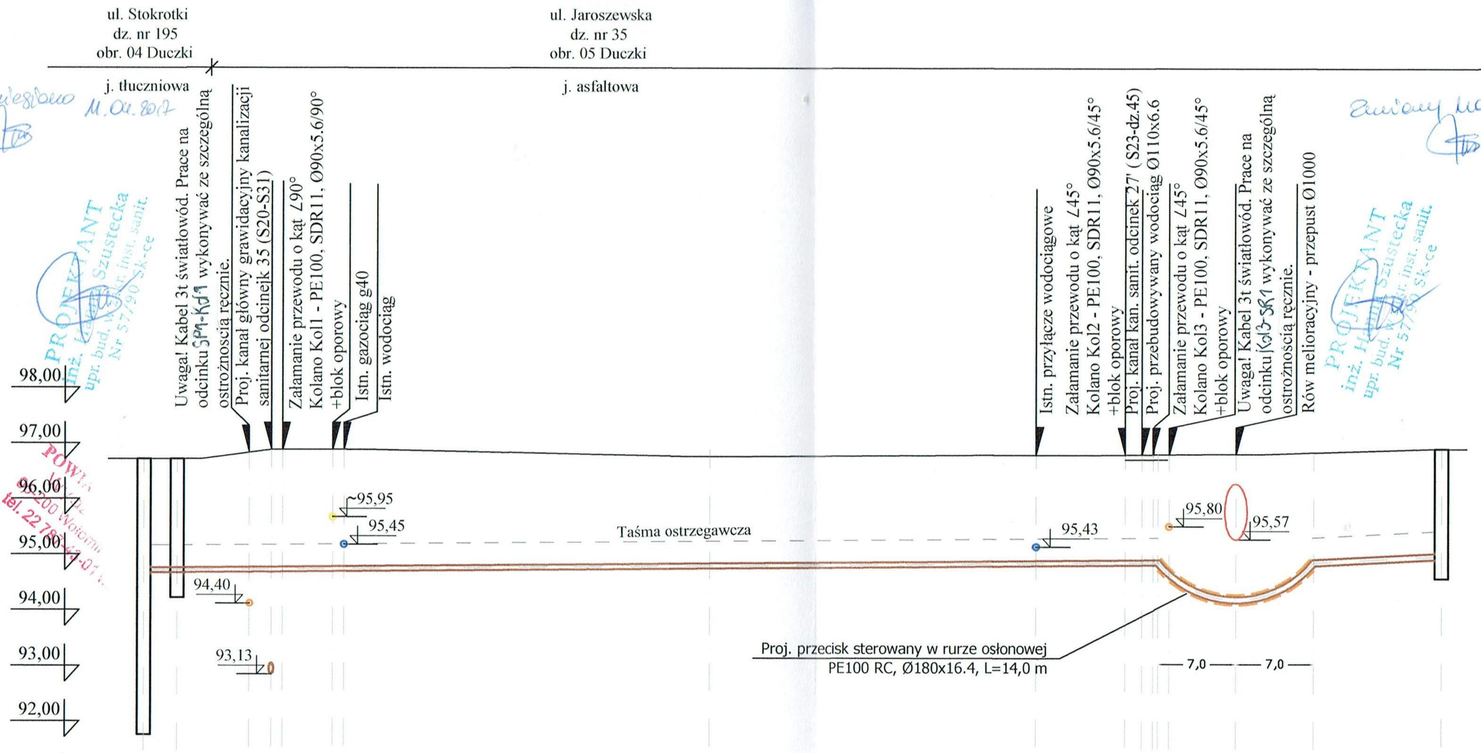

SKALA 1 : 100 / 1 : 500

| | | |

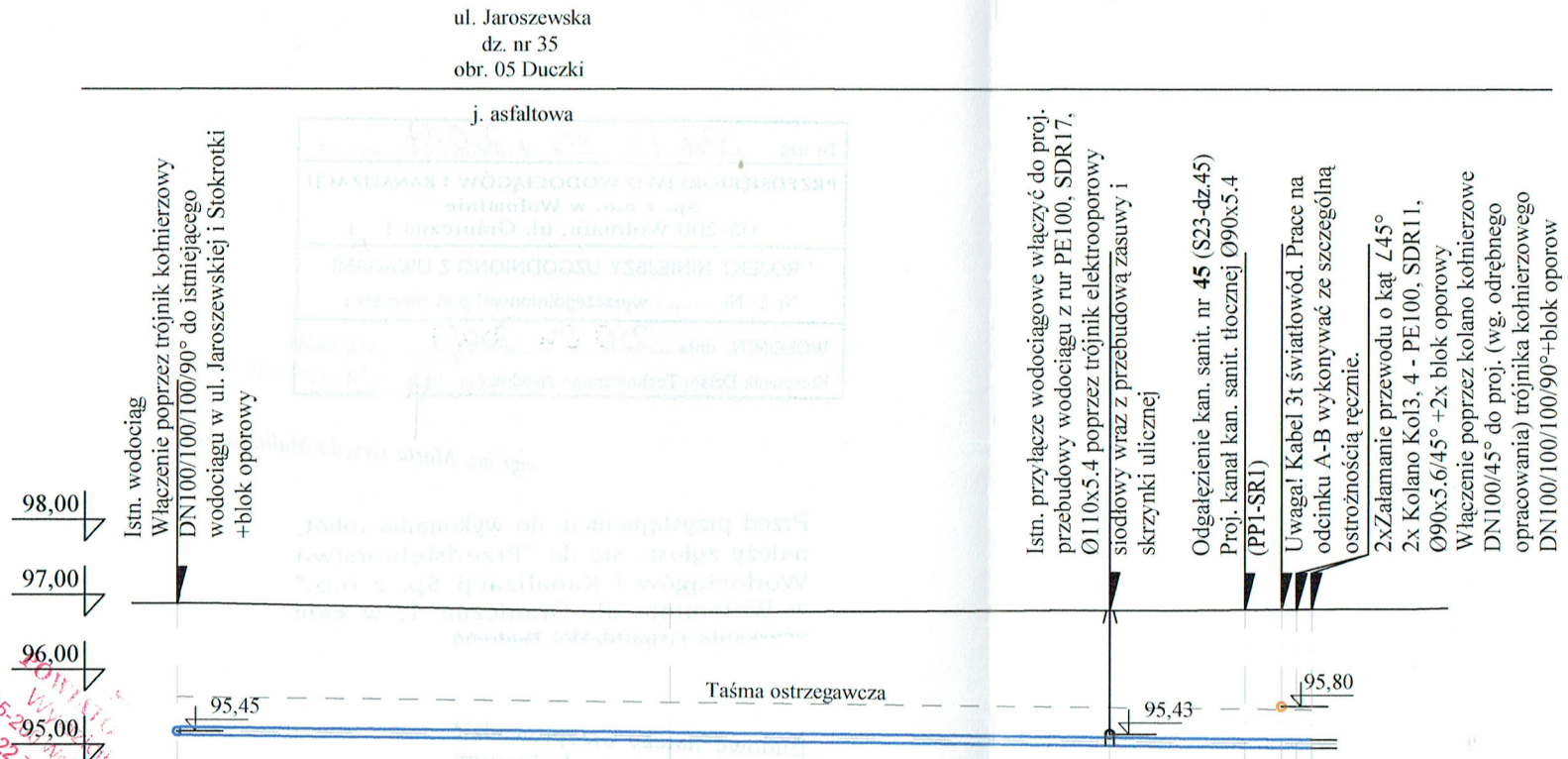

1 : 100

1 : 500

SKALA

POZIOM PORÓWNAWCZY 91,00

RZĘDNA TERENU		97,17	97,05	97,08	97,08		97,10
RZĘDNA OSI KANAŁU		95,45	95,39	95,33	95,31		95,30
ZAGŁĘBIENIE		1,72	1,66	1,75	1,77		1,80
MATERIAŁ/SPADEK		PE100, SDR17, Ø110x6,6			i=2,0 ‰		
ODLEGŁOŚCI do skrzyż. i zał.							
						1,0	
		33,0	29,5		9,0	2,5	1,0
ODLEGŁOŚCI narast.		0,0	33,0	62,5	71,5		76,0
OZNACZENIE punktów ZUD		170		168		167	166

PRZEDSIĘBIORSTWO Wodociągów i Kanalizacji Sp. z o.o. 05-200 Wołomin, ul. Graniczna 1 tel./fax 22 776-21-21 NIP 125-00-05-439, REGON 017282330

Wykonawca	USŁUGI PROJEKTOWE HANNA SZUSTECKA 96-500 Sochaczew, ul. Porzeczkowa 20 NIP-837-116-52-02, tel./fax.46-862-42-10
Inwestor	Przedsiębiorstwo Wodociągów i Kanalizacji Sp. z o.o. 05-200 Wołomin, ul. Graniczna 1
Nazwa opracowania	Budowa sieci kanalizacji sanitarnej: grawitacyjnej wraz z odgałęzieniami, tłocznej, przepompowni ścieków wraz z zasilaniem energetycznym i szafą sterowniczną w ul. Azaliowej, Myśliwskiej, Konwaliowej, Stokrotki, Jaroszewskiej oraz w drogach dojazdowych do ul. Jaroszewskiej stanowiących dz. nr ew. 110/10 - obr. 05 Duczki; dz. nr ew. 258/1 - obr. 04 Duczki w Wołominie wraz z przebudową sieci wodociągowej
Obiekt	SIEĆ KANALIZACJI SANITARNEJ:grawitacyjnej wraz z odgałęzieniami, tłocznej, przepompowni ścieków wraz z zasilaniem energetycznym i szafą sterowniczną; SIEĆ WODOCIĄGOWA
Adres	Jedn. ew. 143412_5 dz. nr ewid.: 128, 150/2, 187/10, 188/1, 188/4, 188/17, 194, 195, 209, 211/1, 211/4, 253/1, 258/1 - obr. ew. 04 Duczki; dz. nr ew.: 33, 34/2, 35, 36/2, 37/2, 39/1, 40/1, 109, 110/10 - obr. ew. 05 Duczki m. Wołomin
Nazwa rys.	PRZEKRÓJ PODŁUŻNY PO TRASIE PROJ. PRZEBUDOWY SIECI WODOCIĄGOWEJ

Projektował Opracował	inż. Hanna Szustecka	Nr. upr. bud.: 57/90 Sk-ce	PROJEKTANT inż. Hanna Szustecka upr. bud. w zakr. inst. sanit. Nr 57/90 Sk-ce	
Sprawdził/a	mgr inż. Magda Najmrocka	Nr. upr. bud.: 12/96		
Faza oprac: Proj. budowlany	Branża: Sanitarna	Skala: 1:100/ 1:500	Data: 12.04.2017	Nr odc: -	Nr rys.: 19

Nr uzg. 138/WW-KS/2017 r.

PRZEDSIĘBIORSTWO WODOCIĄGÓW I KANALIZACJI
Sp. z o.o. w Wołominie
05-200 Wołomin, ul. Graniczna 1

PROJEKT NINIEJSZY UZGODNIONO Z UWAGAMI
Nr 1- Nr ..... wyszczególnionymi pod pieczątką

WOŁOMIN, dnia 20.04.2017

Kierownik Działu Technicznego /podpis/

KIEROWNIK
Działu Technicznego
mgr inż. Marta Grzęda-Malinowska

Przed przystąpieniem do wykonania robót, należy zgłosić się do "Przedsiębiorstwa Wodociągów i Kanalizacji Sp. z o.o." w Wołominie ul. Graniczna 1, w celu uzyskania Dziennika Budowy

Budowę należy przeprowadzić pod nadzorem technicznym "Przedsiębiorstwa Wodociągów i Kanalizacji Sp. z o.o. w Wołominie" na zlecenie inwestora.

Uzgodnienie projektu
ważne do dnia 08.03.2020r.

Przed zasypką zgłosić do odbioru kanał lub przewód wodociągowy

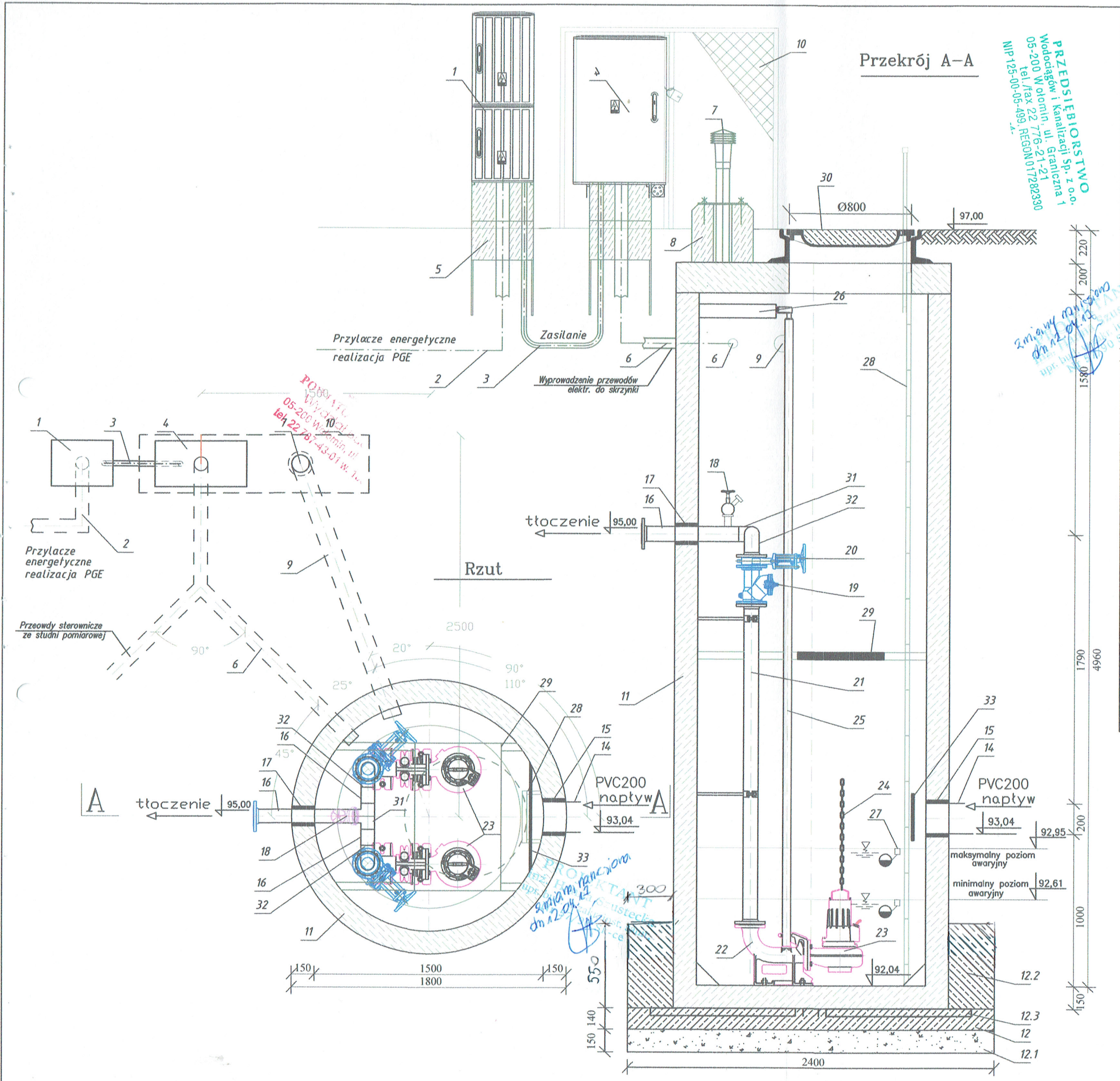

Poz.	Wyszczególnienie	Ilość	Materiał
1	Złącze kablowe ZK1/SL1 projekt i wykonanie PGE Dystrybucja S.A.	–	standard
2	Przyłącze energetyczne – kabel YAKXS projekt i wykonanie PGE Dystrybucja S.A.	–	standard
3	Wewnętrzna linia zasilająca	L=1(4)m	kabel YKYx10
4	Szafka sterownicza 1000x800x300	1kpl.	obudowa z tworzywa
5	Cokół systemowy 600x250x800	1kpl.	beton C12/15 obudowa z tworzywa
6	Kable sterownicze przepompowni	L=3(10)m	standard
7	Komin wentylacyjny z wkładem antyodorowym	1kpl.	stal 1.4404
8	Cokół betonowy 250x250x800	1kpl.	beton C12/15
9	Rura wentylacyjna ∅110 mm	L=4m	PVC
10	Ogrodzenie szafki sterowniczej	1kpl.	stal
11	Zbiornik przepompowni ∅1500mm	1kpl.	żelbet.
12	Fundament przepompowni	1kpl.	beton C12/15
12	Fundament przepompowni	1kpl.	beton
12.1	Podbudowa z tłucznia zagęszczonego	1kpl.	tłuczeń
12.2	Pierścień dociążający	1kpl.	beton
12.3	Ceowniki [illegible] przymocowane, promieniście do dna zbiornika przepompowni	5 szt.	stal
13	Złącze dopływu DN200mm	1szt.	PVC
14	Wkładka denna pompowni	1kpl.	Laminat
15	Uszczelka	1szt.	guma
16	Kruciec tłoczny DN80 mm	3szt.	stal 1.4404
17	Lancuch uszczelniający	2szt.	guma
18	Instalacja płuczaca DN50mm	1szt.	standard
19	Zawór zwrotny kulowy DN 80 mm	2szt.	standard
20	Zasuwa odcinająca kołnierzowa DN80mm	2szt.	standard
21	Pion tłoczny DN80mm, L = 2,1 m	2szt.	stal 1.4404
22	Stopa sprzęgająca DN80mm	2szt.	standard
23	Pompa zatapialna : parametry : Qp=6,30 l/s, H=6,80 m	2szt.	standard
24	Łancuch do wyciągania pompy (L=7m) rozmiar 4 (300kg)4x16 mm	2szt.	stal 1.4404
25	Prowadnice do pompy 2"	2szt.	stal 1.4404
26	Górny uchwyt prowadnic 2"	2szt.	stal 1.4404
27	*Zespół sygn. poziomu (sygnały pływakowe)*	1kpl.	standard
28	*Drabina*	1szt.	stal 1.4404
29	*Pomost*	1szt.	stal 1.4404
30	*Właz kanałowy D400 ∅ 800mm*	1szt.	Żeliwo z wypel. betonowym
31	Trójnik DN80/80/90°	1szt.	stal 1.4404
32	Kolano kołnierzowe DN80/90°	2szt.	stal 1.4404
33	Deflektor	1szt.	stal 1.4404

Wykonawca	USŁUGI PROJEKTOWE HANNA SZUSTECKA 96-500 Sochaczew, ul. Porzeczkowa 20 NIP-837-116-52-02, tel./fax 46-862-42-10
Inwestor	Przedsiębiorstwo Wodociągów i Kanalizacji Sp. z o.o. 05-200 Wołomin, ul. Graniczna 1
Nazwa opracowania	Budowa sieci kanalizacji sanitarnej: grawitacyjnej wraz z odgałęzieniami, tłocznej, przepompowni ścieków wraz z zasilaniem energetycznym i szafą sterowniczną w ul. Azaliowej, Myśliwskiej, Konwaliowej, Stolrotki, Jaroszewskiej oraz w drogach dojazdowych do ul. Jaroszewskiej stanowiących dz. nr ew. 110/10 - obr. 05 Duczki; dz. nr ew. 258/1 - obr. 04 Duczki w Wołominie wraz z przebudową sieci wodociągowej
Obiekt	SIEĆ KANALIZACJI SANITARNEJ :grawitacyjnej wraz z odgałęzieniami, tłocznej, przepompowni ścieków wraz z zasilaniem energetycznym i szafą sterowniczną; SIEĆ WODOCIĄGOWA
Adres	Jedn. ew. 143412_5 dz. nr ewid.: 128, 187/10, 188/1, 188/4, 188/17, 194, 195, 209, 211/1, 211/4, 253/1, 258/1 - obr. ew. 04 Duczki; dz. nr ew.: 33, 34/2, 35, 36/2, 37/2, 39/1, 40/1, 109, 110/10 - obr. ew. 05 Duczki m. Wołomin
Nazwa rys.	PRZEPOMPOWNIA ŚCIEKÓW
Projektował / Opracował	inż. Hanna Szustecka — Nr upr. bud. 57/90 Sk-ce
Sprawdził/a	mgr inż. Magda Najmrocka — Nr upr. bud. 12/96
Faza oprac: Proj. budowlany	Branża: Sanitarna — Skala: 1:25 — Data: 12.04.2017 — Nr odc: - — Nr rys.: 20

Widok z przodu

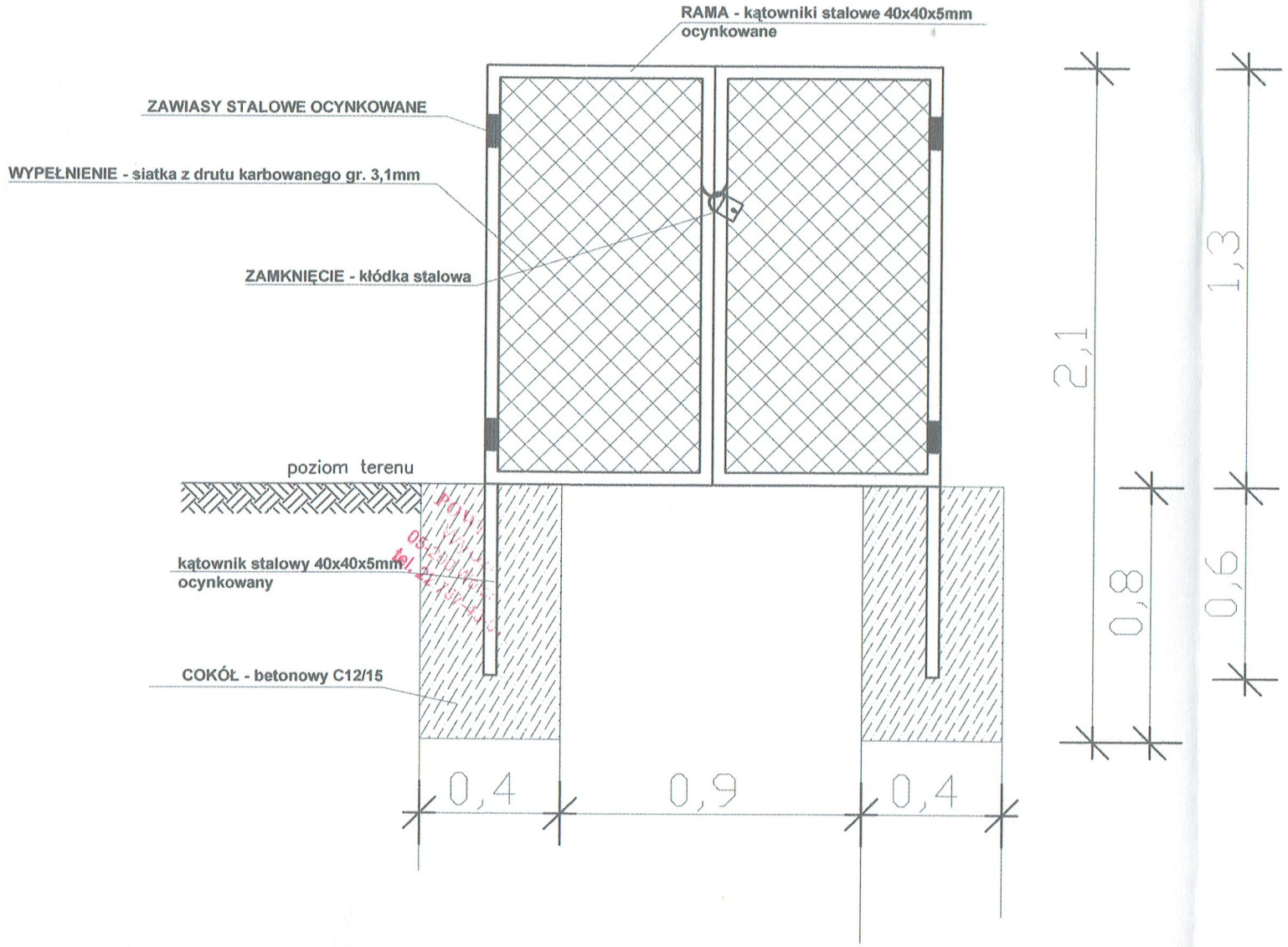

Widok z góry

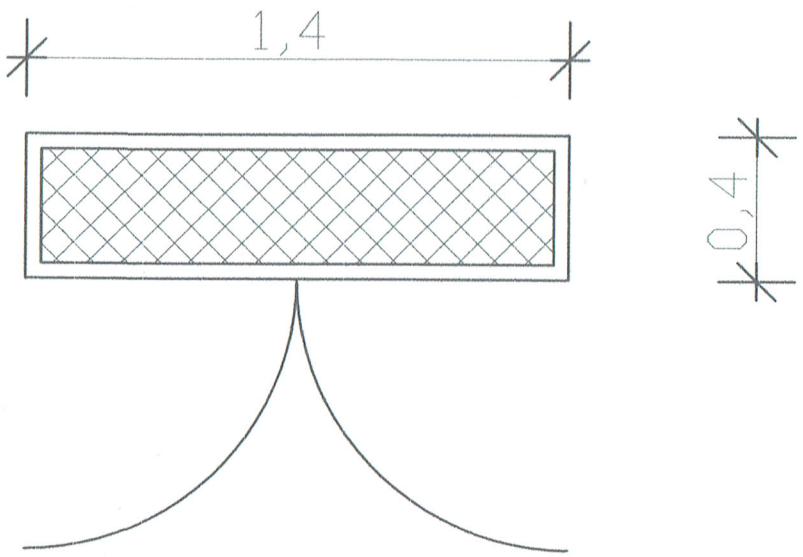

Widok z tyłu

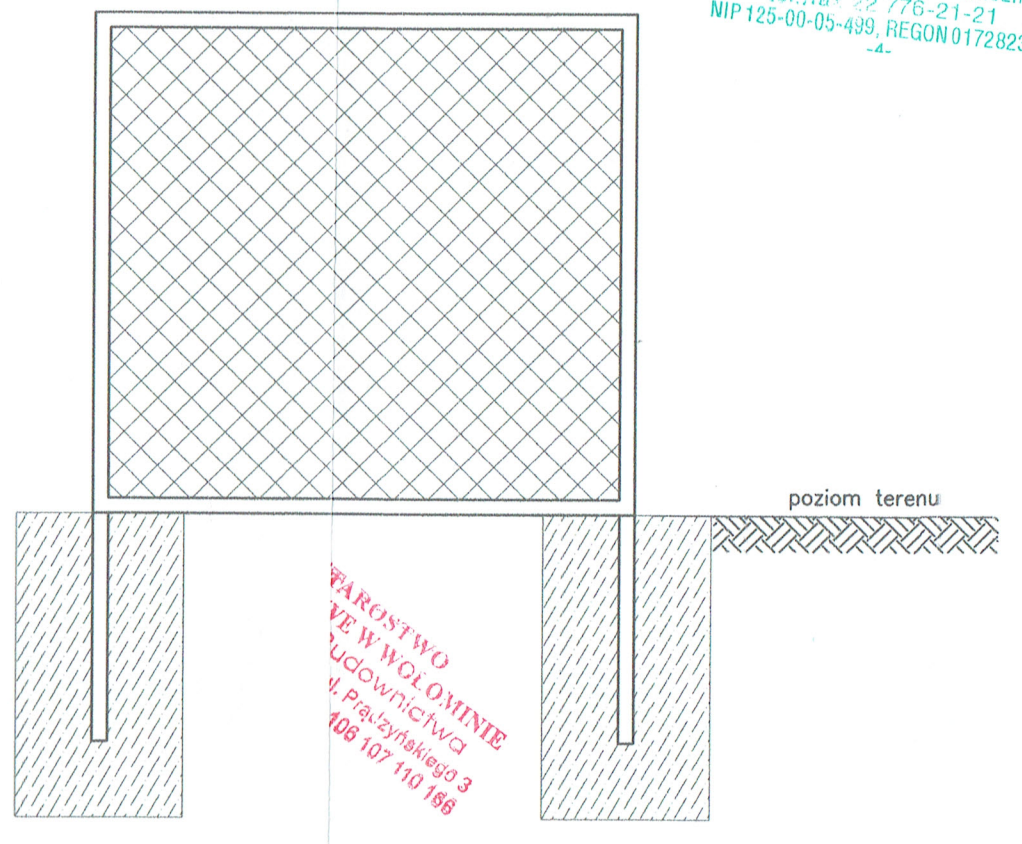

Widok z boku

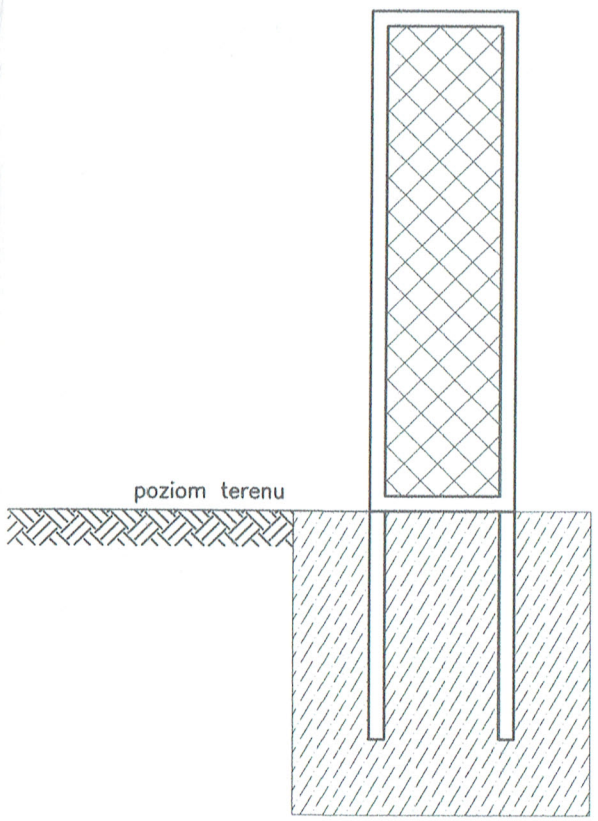

PRZEDSIĘBIORSTWO
Wodociągów i Kanalizacji Sp. z o.o.
05-200 Wołomin, ul. Graniczna 1
tel./fax 22 776-21-21
NIP 125-00-05-499, REGON 017282330

STAROSTWO POWIATOWE W WOŁOMINIE
Wydział Budownictwa
ul. Prażyńskiego 3
106 107 110 168

Wykonawca	USŁUGI PROJEKTOWE HANNA SZUSTECKA 96-500 Sochaczew, ul. Porzeczkowa 20 NIP-837-116-52-02, tel./fax.46-862-42-10
Inwestor	Przedsiębiorstwo Wodociągów i Kanalizacji Sp. z o.o. 05-200 Wołomin, ul. Graniczna 1
Nazwa opracowania	Budowa sieci kanalizacji sanitarnej: grawitacyjnej wraz z odgałęzieniami, tłocznej, przepompowni ścieków wraz z zasilaniem energetycznym i szafą sterowniczną w ul. Azaliowej, Myśliwskiej, Konwaliowej, Stokrotki, Jaroszewskiej oraz w drogach dojazdowych do ul. Jaroszewskiej stanowiących dz. nr ew. 110/10 - obr. 05 Duczki; dz. nr ew. 258/1 - obr. 04 Duczki w Wołominie wraz z przebudową sieci wodociągowej
Obiekt	SIEĆ KANALIZACJI SANITARNEJ :grawitacyjnej wraz z odgałęzieniami, tłocznej, przepompowni ścieków wraz z zasilaniem energetycznym i szafą sterowniczną; SIEĆ WODOCIĄGOWA
Adres	Jedn. ew. 143412_5 dz. nr ewid.: 128, 187/10, 188/1, 188/4, 188/17, 194, 195, 209, 211/1, 211/4, 253/1, 258/1 - obr. ew. 04 Duczki; dz. nr ew.: 33, 34/2, 35, 36/2, 37/2, 39/1, 40/1, 109, 110/10 - obr. ew. 05 Duczki m. Wołomin
Nazwa rys.	OBUDOWA ZABEZPIECZAJĄCA SKRZYNKĘ STEROWNICZNĄ I WENTYLACJĘ

Projektował Opracował	inż. Hanna Szustecka	Nr. upr. bud.: 57/90 Sk-ce	PROJEKTANT inż. Hanna Szustecka upr. bud. w zakr. inst. sanit Nr 57/90/Sk-ce

Faza oprac:	Branża:	Skala:	Data:	Nr odc:	Nr rys.:
Proj. budowlany	Sanitarna	-	12.04.2017	-	21

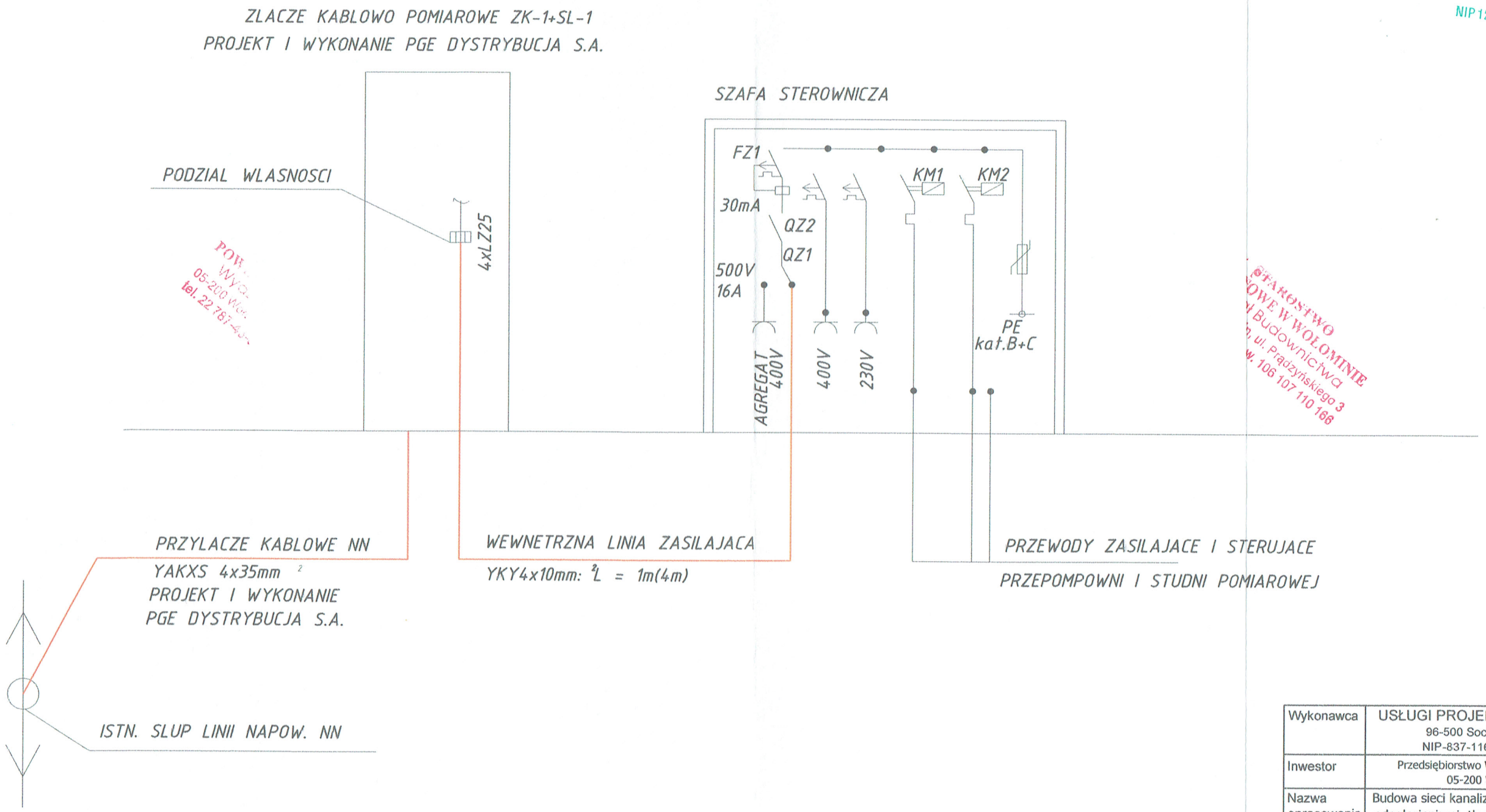

PRZEDSIĘBIORSTWO
Wodociągów i Kanalizacji Sp. z o.o.
05-200 Wołomin, ul. Graniczna 1
tel./fax 22 776-21-21
NIP 125-00-05-499, REGON 017282330
-4-

STAROSTWO
...OWE W WOŁOMINIE
...ł Budownictwa
...n, ul. Prądzyńskiego 3
...w. 106 107 110 166

Wykonawca	USŁUGI PROJEKTOWE HANNA SZUSTECKA 96-500 Sochaczew, ul. Porzeczkowa 20 NIP-837-116-52-02, tel./fax.46-862-42-10
Inwestor	Przedsiębiorstwo Wodociągów i Kanalizacji Sp. z o.o. 05-200 Wołomin, ul. Graniczna 1
Nazwa opracowania	Budowa sieci kanalizacji sanitarnej: grawitacyjnej wraz z odgałęzieniami, tłocznej, przepompowni ścieków wraz z zasilaniem energetycznym i szafą sterowniczną w ul. Azaliowej, Myśliwskiej, Konwaliowej, Stokrotki, Jaroszewskiej oraz w drogach dojazdowych do ul. Jaroszewskiej stanowiących dz. nr ew. 110/10 - obr. 05 Duczki; dz. nr ew. 258/1 - obr. 04 Duczki w Wołominie wraz z przebudową sieci wodociągowej
Obiekt	SIEĆ KANALIZACJI SANITARNEJ :grawitacyjnej wraz z odgałęzieniami, tłocznej, przepompowni ścieków wraz z zasilaniem energetycznym i szafą sterowniczną; SIEĆ WODOCIĄGOWA
Adres	Jedn. ew. 143412_5 dz. nr ewid.: 128, 187/10, 188/1, 188/4, 188/17, 194, 195, 209, 211/1, 211/4, 253/1, 258/1 - obr. ew. 04 Duczki; dz. nr ew.: 33, 34/2, 35, 36/2, 37/2, 39/1, 40/1, 109, 110/10 - obr. ew. 05 Duczki m. Wołomin
Nazwa rys.	SCHEMAT WEW. LINII ZASILAJĄCEJ
Projektował Opracował	Aleksander Ozyp Nr. upr. bud.: St-142/75 ALEKSANDER OZYP do kierowania, nadzorowania i projektowania specjalność elektroenergetyka 96-500 Sochaczew, ul. Staszica 54 m.12

Faza oprac:	Branża:	Skala:	Data:	Nr odc:	Nr rys.:
Proj. budowlany	Sanitarna	-	12.04.2017	-	22

Przekrój A–A

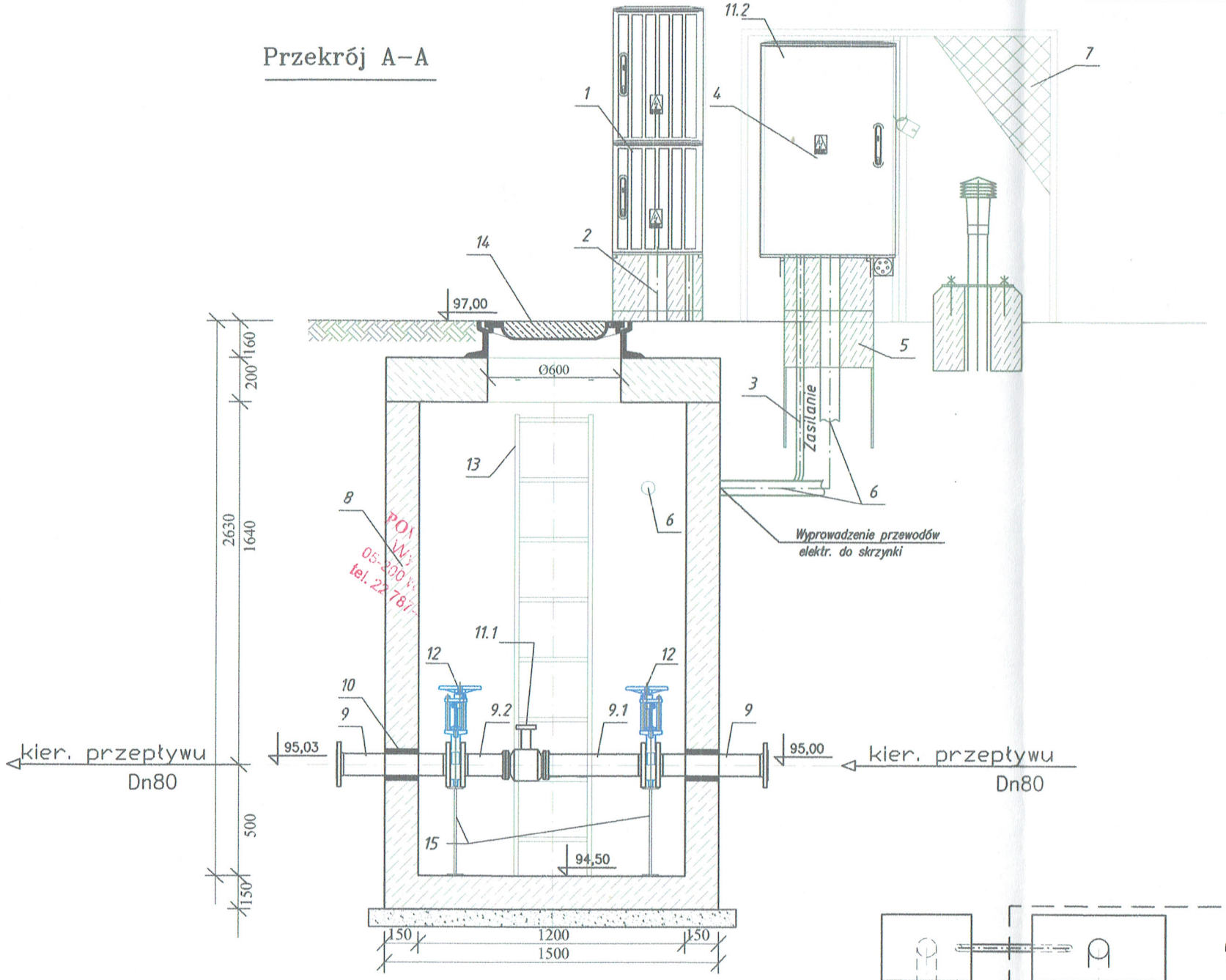

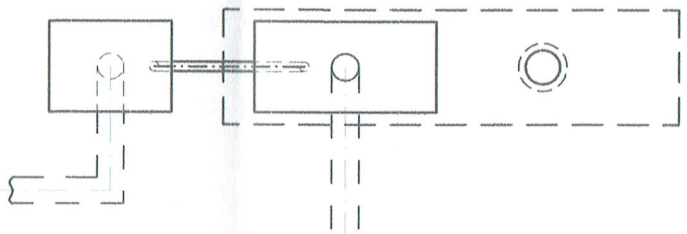

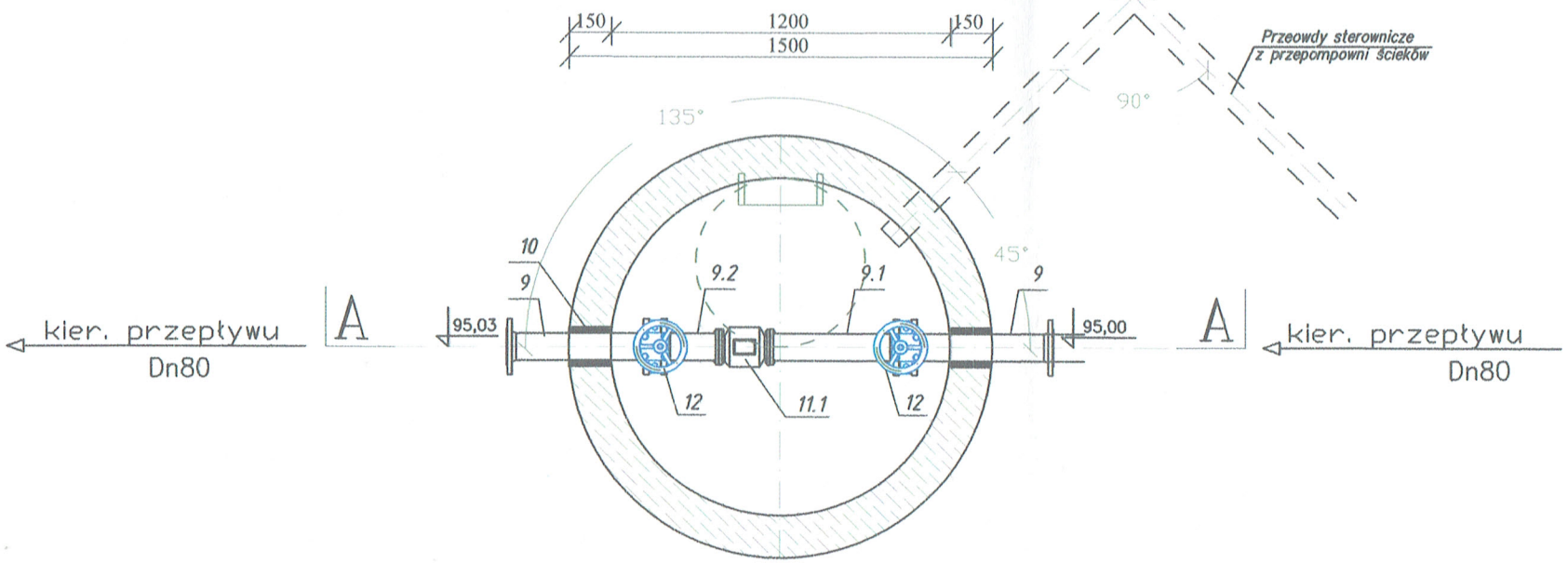

Poz.	Wyszczególnienie	Ilość	Materiał
1	Złącze kablowe ZK1/SL1 projekt i wykonanie PGE Dystrybucja S.A.	–	standard
2	Przyłącze energetyczne – kabel YAKXS projekt i wykonanie PGE Dystrybucja S.A.	–	standard
3	Wewnętrzna linia zasilająca	L=1(4)m	kabel YKYx10
4	Szafka sterownicza 1000x800x300	1kpl.	obudowa z tworzywa
5	Cokół systemowy 600x250x800	1kpl.	beton C12/15 obudowa z tworzywa
6	Kable sterownicze studni pomiarowej	L=3(10)m	standard
7	Ogrodzenie szafki sterowniczej	1kpl.	stal
8	Zbiornik ∅ 1200mm	1kpl.	Beton
9	Króciec tłoczny DN80 mm, L=0,45 m	2szt.	stal 1.4404
9.1	Króciec tłoczny DN80 mm, L=0,40 m	1szt.	stal 1.4404
9.2	Króciec tłoczny DN80 mm, L=0,17 m	szt.	stal 1.4404
10	Lancuch uszczelniający	2szt.	guma
11	Przeplywomierz DN80 w wersji rozdzielczej	1kpl.	standard
11.1	Czujnik przepływu kołnierzowy PN16		
11.2	Przetwornik sygnału umieszczony w szafie sterowniczej		
12	Zasuwa odcinająca nożowa DN80mm	2szt.	standard
13	*Drabina*	1szt.	stal kwasoodporna
14	*Właz kanałowy D400 ∅ 600mm*	1szt.	Żeliwo z wypel. betonowym
15	*Podpora*	2szt.	stal kwasoodporna

UWAGA! Projektuje się lekkie pochylenie rurociągu (ok.3 %) aby zapobiec gromadzeniu się gazu wewnątrz czujnika.
Studnię zabezpieczyć izolacją przeciwwilgociową przez dwukrotne pomalowanie kręgów betonowych na zewnątrz materiałami na bazie smoły i bitumów lub preparaty wieloskładnikowe na bazie żywicy poliuretanowych czy epoksydowych.
Miejsca połączeń kręgów betonowych studni należy uszczelnić poprzez owinięcie folią z PE

Wykonawca	USŁUGI PROJEKTOWE HANNA SZUSTECKA 96-500 Sochaczew, ul. Porzeczkowa 20 NIP-837-116-52-02, tel./fax.46-862-42-10				
Inwestor	Przedsiębiorstwo Wodociągów i Kanalizacji Sp. z o.o. 05-200 Wołomin, ul. Graniczna 1				
Nazwa opracowania	Budowa sieci kanalizacji sanitarnej: grawitacyjnej wraz z odgałęzieniami, tłocznej, przepompowni ścieków wraz z zasilaniem energetycznym i szafą sterowniczną w ul. Azaliowej, Myśliwskiej, Konwaliowej, Stokrotki, Jaroszewskiej oraz w drogach dojazdowych do ul. Jaroszewskiej stanowiących dz. nr ew. 110/10 - obr. 05 Duczki; dz. nr ew. 258/1 - obr. 04 Duczki w Wołominie wraz z przebudową sieci wodociągowej				
Obiekt	SIEĆ KANALIZACJI SANITARNEJ :grawitacyjnej wraz z odgałęzieniami, tłocznej, przepompowni ścieków wraz z zasilaniem energetycznym i szafą sterowniczną; SIEĆ WODOCIĄGOWA				
Adres	Jedn. ew. 143412_5 dz. nr ewid.: 128, 187/10, 188/1, 188/4, 188/17, 194, 195, 209, 211/1, 211/4, 253/1, 258/1 - obr. ew. 04 Duczki; dz. nr ew.: 33, 34/2, 35, 36/2, 37/2, 39/1, 40/1, 109, 110/10 - obr. ew. 05 Duczki m. Wołomin				
Nazwa rys.	STUDNIA POMIAROWA				
Projektował Opracował	inż. Hanna Szustecka	Nr. upr. bud. 57/90 Sk-ce			
Sprawdził/a	mgr inż. Magda Najmrocka	Nr. upr. bud. 12/96			
Faza oprac: Proj. budowlany	Branża: Sanitarna	Skala: 1:25	Data: 12.04.2017	Nr odc: -	Nr rys.: 23

PRZEDSIĘBIORSTWO Wodociągów i Kanalizacji Sp. z o.o. 05-200 Wołomin, ul. Graniczna 1 tel./fax 22 775-21-21 NIP 125-00-05-499, REGON 017282330
PROJEKTANT inż. Hanna Szustecka upr. bud. w zak. inst. sanit. Nr 57/90/Sk-ce

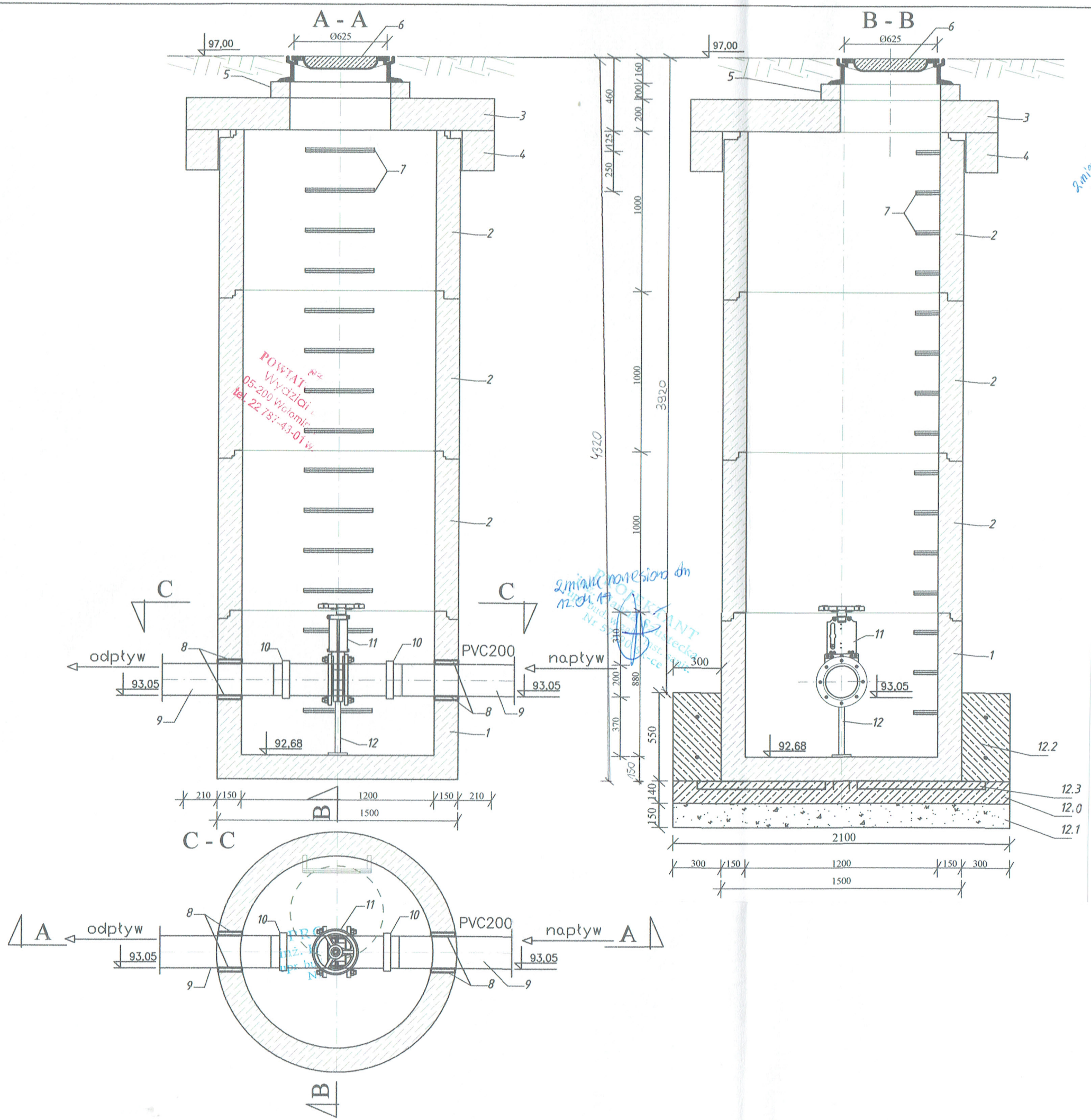

LEGENDA

1. Dno studzienki żelbetowe Ø1200 mm, h=880 mm
2. Kręgi żelbetowe Ø1200 mm, h=1000 mm
3. Płyta pokrywowa żelbetowe Ø1920 mm, h=200 mm
4. Pierścień odciążający żelbetowy Ø1920/1520 mm, h=200 mm
5. Pierścień dystansowy żelbetowy Ø870/620 mm, h=100mm
6. Właz kanałowy , żeliwny z wypełnieniem betonowym typu ciężkiego D-400 z uszczelką gumową i zamknięciem z blokadą zabezp. przed kradzieżą
7. Stopnie żeliwne do strudzienek kontrolnych wg. PN-64/B-74086
8. Przejście szczelne/tuleja osłonowa producenta rur PVCØ200 mm
9. Złącze PVC Ø200mm
10. Króciec FW DN200 mm
11. Zasuwa nożowa DN200 mm
12. Podpora
12.0. Fundament przepompowni
12.1. Podbudowa z tłucznia zagęszczonego
12.2. Pierścień dociążając
12.3. Ceowniki przymocowane, promieniście do dna zbiornika przepompowni

UWAGI

1. WSZYSTKIE ELEMNTY PREFABRYKOWANE ŻELBETOWE Z BETONU KLASY B45, WODOODPORNE, MROZOODPORNE WG. PN-88/B-06250; DIN 1045, DIN 4281.WYMIARY PODANO W [mm]
2. Studzienki wykonać zgodnie z PN-92/B-10729; PN-92/B-10735
3. Zwieńczenie studzienki wykonać zgodnie z PN-93/B-74124; EN 124:1085
4. Posadownienie studzienek kanalizacyjnych wykonać na warstwie betonu C12/15, gr 10 cm
5. Przy zamówieniu rur u Producenta, należy zamówić w komplecie odpowiednie przejście szczelne
6. Łączenie prefabrykowanych elementów studzienek przy użyciu uszczelek gumowych, wykonanych zgodnie z DIN 4034 cz.1
7. Wymiary prostek dostosować do wymiarów rzeczywistych na budowie przy montażu
8. Studnie zabezpieczyć izolacją przeciwwilgociową przez dwukrotne pomalowanie kręgów betonowych na zewnątrz materiałami na bazie smoły i bitumów lub preparaty wieloskładnikowe na bazie żywicy poliuretanowych czy epoksydowych.
9. Miejsca połączeń kręgów betonowych studni należy uszczelnić poprzez owinięcie folią z PE

Wykonawca	USŁUGI PROJEKTOWE HANNA SZUSTECKA 96-500 Sochaczew, ul. Porzeczkowa 20 NIP-837-116-52-02, tel./fax.46-862-42-10				
Inwestor	Przedsiębiorstwo Wodociągów i Kanalizacji Sp. z o.o. 05-200 Wołomin, ul. Graniczna 1				
Nazwa opracowania	Budowa sieci kanalizacji sanitarnej: grawitacyjnej wraz z odgałęzieniami, tłocznej, przepompowni ścieków wraz z zasilaniem energetycznym i szafą sterowniczną w ul. Azaliowej, Myśliwskiej, Konwaliowej, Stokrotki, Jaroszewskiej oraz w drogach dojazdowych do ul. Jaroszewskiej stanowiących dz. nr ew. 110/10 - obr. 05 Duczki; dz. nr ew. 258/1 - obr. 04 Duczki w Wołominie wraz z przebudową sieci wodociągowej				
Obiekt	SIEĆ KANALIZACJI SANITARNEJ :grawitacyjnej wraz z odgałęzieniami, tłocznej, przepompowni ścieków wraz z zasilaniem energetycznym i szafą sterowniczną; SIEĆ WODOCIĄGOWA				
Adres	Jedn. ew. 143412_5 dz. nr ewid.: 128, 187/10, 188/1, 188/4, 188/17, 194, 195, 209, 211/1, 211/4, 253/1, 258/1 - obr. ew. 04 Duczki; dz. nr ew.: 33, 34/2, 35, 36/2, 37/2, 39/1, 40/1, 109, 110/10 - obr. ew. 05 Duczki m. Wołomin				
Nazwa rys.	STUDNIA ZASUW				
Projektował Opracował	inż. Hanna Szustecka	Nr. upr. bud.: 57/90 Sk-ce	PROJEKTANT inż. Hanna Szustecka upr. bud. w zakr. inst. sanit. Nr 57/90 Sk-ce		
Sprawdził/a	mgr inż. Magda Najmrocka	Nr. upr. bud.: 12/96			
Faza oprac: Proj. budowlany	Branża: Sanitarna	Skala: 1:25	Data: 12.04.2017	Nr odc: -	Nr rys.: 24

2 zmiany naniesiono dn. 12.04.17
PROJEKTANT inż. Hanna Szustecka upr. bud. w zakr. inst. sanit. Nr 57/90 Sk-ce
POWIATOWY Wydział ... 05-200 Wołomin tel. 22 787-43-01
PRZEDSIĘBIORSTWO Wodociągów i kanalizacji Sp. z o.o. 05-200 Wołomin, ul. Graniczna 1 tel./fax 22 776-21-21 NIP 125-00-05-499, REGON 017282330

Przekrój A–A

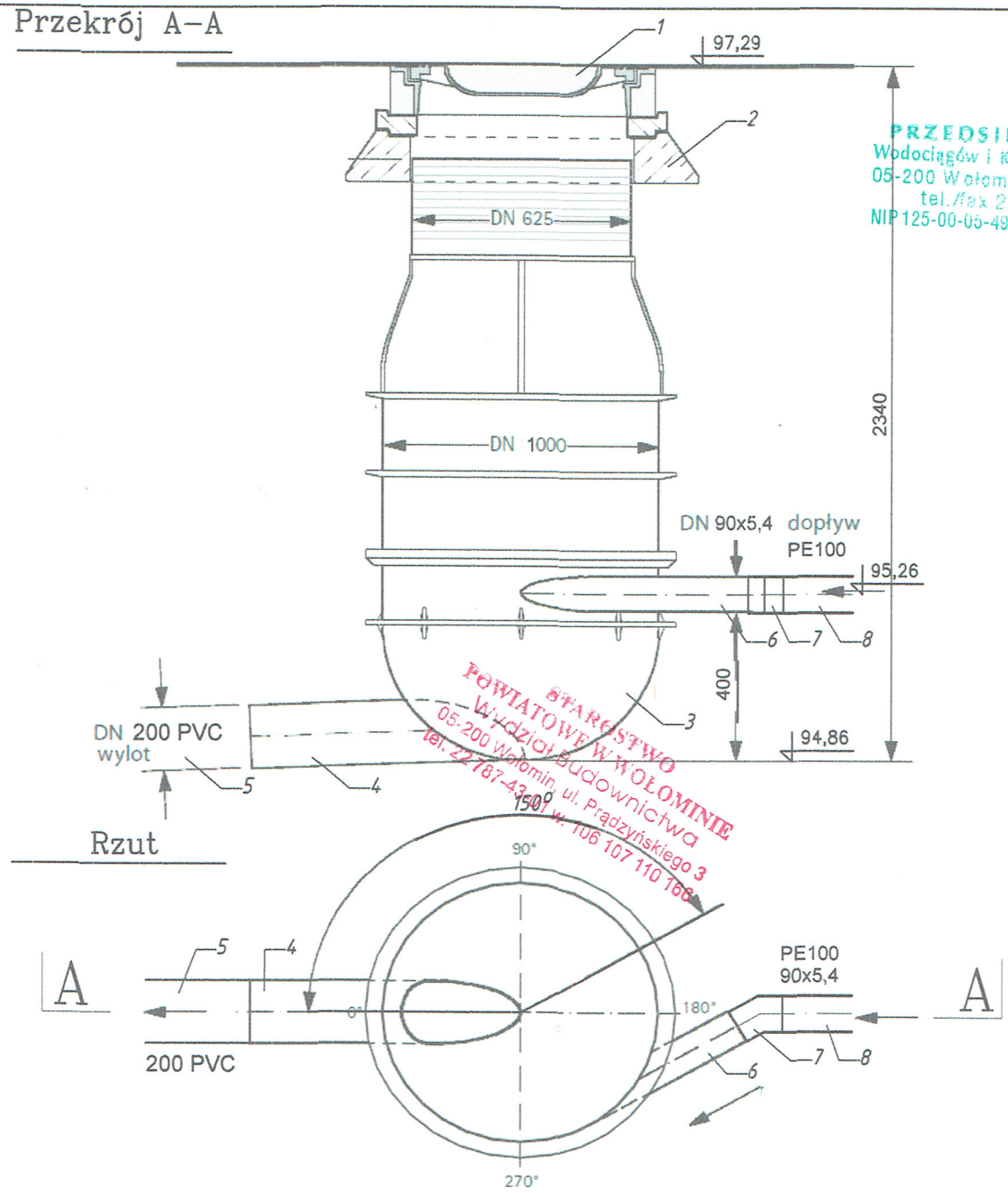

Rzut

PRZEDSIĘBIORSTWO
Wodociągów i Kanalizacji Sp. z o.o.
05-200 Wołomin, ul. Graniczna 1
tel./fax 22 776-21-21
NIP 125-00-05-499, REGON 017282330
-4-

STAROSTWO
POWIATOWE W WOŁOMINIE
Wydział Budownictwa
05-200 Wołomin ul. Prądzyńskiego 3
tel. 22 787-43-00 w. 106 107 110 166

LEGENDA
1. Właz typu ciężkiego D-400
2. Betonowy pierścień odciążający
3. Podstawa studni okrągła z dnem DN1000 bez kinety
4. Sztucer wylotu DN200
5. Rura odpływowa kanalizacji grawitacyjnej PVC-U lite SN8 Ø200
6. Sztucer wlotu DN90
7. Kolano 30° PE100, SDR17, PN10
8. Rura dopływowa kanalizacji sanitarnej tłocznej (ciśnieniowej) PE100, SDR17, PN10, Ø90x5,4

Wykonawca	USŁUGI PROJEKTOWE HANNA SZUSTECKA 96-500 Sochaczew, ul. Porzeczkowa 20 NIP-837-116-52-02, tel./fax.46-862-42-10				
Inwestor	Przedsiębiorstwo Wodociągów i Kanalizacji Sp. z o.o. 05-200 Wołomin, ul. Graniczna 1				
Nazwa opracowania	Budowa sieci kanalizacji sanitarnej: grawitacyjnej wraz z odgałęzieniami, tłocznej, przepompowni ścieków wraz z zasilaniem energetycznym i szafą sterowniczną w ul. Azaliowej, Myśliwskiej, Konwaliowej, Stokrotki, Jaroszewskiej oraz w drogach dojazdowych do ul. Jaroszewskiej stanowiących dz. nr ew. 110/10 - obr. 05 Duczki; dz. nr ew. 258/1 - obr. 04 Duczki w Wołominie wraz z przebudową sieci wodociągowej				
Obiekt	SIEĆ KANALIZACJI SANITARNEJ :grawitacyjnej wraz z odgałęzieniami, tłocznej, przepompowni ścieków wraz z zasilaniem energetycznym i szafą sterowniczną; SIEĆ WODOCIĄGOWA				
Adres	Jedn. ew. 143412_5 dz. nr ewid.: 128, 187/10, 188/1, 188/4, 188/17, 194, 195, 209, 211/1, 211/4, 253/1, 258/1 - obr. ew. 04 Duczki; dz. nr ew.: 33, 34/2, 35, 36/2, 37/2, 39/1, 40/1, 109, 110/10 - obr. ew. 05 Duczki m. Wołomin				
Nazwa rys.	STUDNIA ROZPRĘŻNA				
Projektował Opracował	inż. Hanna Szustecka	Nr. upr. bud.: 57/90 Sk-ce	PROJEKTANT inż. Hanna Szustecka upr. bud. w zakr. inst. sa Nr 57/90 Sk-ce		
Sprawdził/a	mgr inż. Magda Najmrocka	Nr. upr. bud.: 12/96			
Faza oprac: Proj. budowlany	Branża: Sanitarna	Skala: -	Data: 12.04.2017	Nr odc: -	Nr rys.: 25

PROJEKTANT
inż. Hanna Szustecka
upr. bud. w zakr. inst. sa
Nr 57/90 Sk-ce

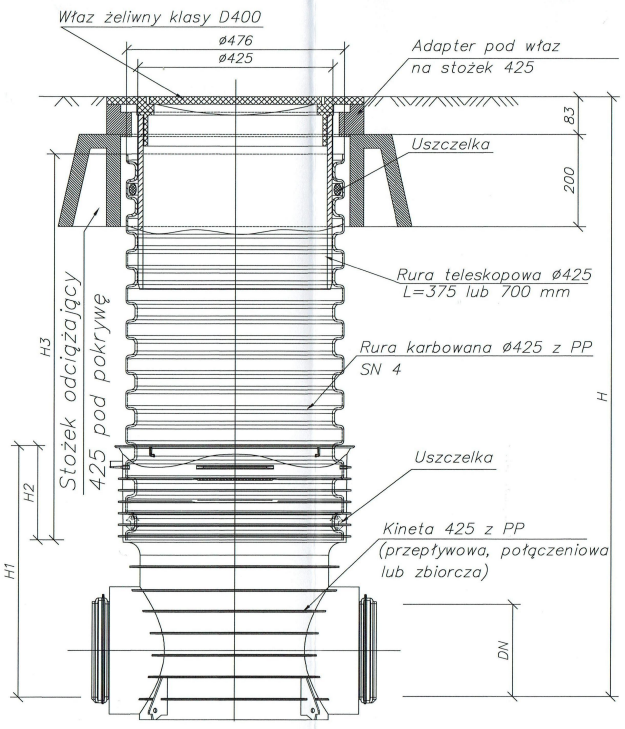

Studzienka inspekcyjna 425
z rurą teleskopową i włazem żeliwnym klasy D400
na stożku odciążającym 425

Nr studni	Śr. kinety	Kąt kinety	Typ kinety	Rodzaj	Rz. teren	Rz. dna st.	Rz. dołotu	Odcinek
S3	200	Ø200 44° 136° Ø200	J 30°	przepływowa	97,61	94,85	-	1.1-1.2
S7	200	Ø200 90° Ø200	I 0°	przepływowa	97,50	94,55	95,35 (in situ)	1.1-1.3
S11	200	Ø200 90° Ø200	I 0°	przepływowa	96,90	93,41	95,05 (in situ)	2.1-2.2
S12	200	Ø200 90° Ø200	I 0°	przepływowa	96,90	93,55	94,80 (in situ)	2.1-2.2
S14	200	Ø200 Ø200 90°	I 0°	przepływowa	97,00	93,72	94,98 (in situ)	2.1-2.2
S15	200	Ø200 Ø200 90°	I 0°	przepływowa	97,00	93,81	94,98 (in situ)	2.1-2.2
S17	200	Ø200 90° Ø200	I 0°	przepływowa	96,80	94,02	95,00 (in situ)	2.1-2.2
S19	200	Ø200 360°	J90°	przepływowa	97,00	93,07	-	2.3-2.4
S21	200	Ø200 Ø200	I 0°	przepływowa	97,05	93,28	-	2.3-2.4
S22	200	Ø200 Ø200	I 0°	przepływowa	97,01	93,41	94,40 (in situ)	2.3-2.4
S24	200	144° 36° Ø200	I 0°	przepływowa	96,80	93,49	-	2.3-2.4
S25	200	Ø200 Ø200	I 0°	przepływowa	96,80	93,62	-	2.3-2.4
S27	200	Ø200 Ø200	I 0°	przepływowa	97,00	93,94	-	2.3-2.4
S29	200	Ø200 Ø200 Ø200	I 0°	przepływowa	96,80	94,31	94,33 (in situ)	2.3-2.4
S31	200	Ø200 Ø200	I 0°	przepływowa	97,45	93,31	94,95 (in situ)	2.3-2.5
S44	200	Ø200 Ø200	I 0°	przepływowa	97,55	93,75	95,57 (in situ)	2.7-2.9

Nr studni	Śr. kinety	Kąt kinety	Typ kinety	Rodzaj	Rz. teren	Rz. dna st.	Rz. dołotu	Odcinek
S45	200	Ø200 Ø200	I 0°	przepływowa	97,50	93,87	95,25 (in situ)	2.7-2.9
S47	200	Ø200 Ø200	I 0°	połączeniowa	97,49	94,05	94,05 (kineta)	2.7-2.9
S49	200	Ø200 Ø200	I 0°	przepływowa	97,50	94,30	95,41 (in situ)	2.7-2.9
S51	200	90° 34° Ø200 Ø200	I 0°	połączeniowa	97,10	94,57	94,59 (kineta)	2.7-2.9
S52	200	176° Ø200 Ø200	I 0°	przepływowa	97,00	94,62	-	2.7-2.9
S33	200	Ø200 Ø200	I 0°	przepływowa	97,20	93,55	94,95 (in situ)	2.5-2.6
S34	200	Ø200 Ø200	I 0°	przepływowa	97,40	93,83	95,30 (in situ)	2.5-2.6
S34'	200	Ø200 Ø200	90°L	połączeniowa	97,40	93,85	93,85 (kineta)	2.5-2.6
S38	200	Ø200 Ø200	I 0°	przepływowa	97,35	93,74	95,35 (in situ)	2.7-2.8
S40	200	Ø200 Ø200	I 0°	przepływowa	97,00	94,05	94,90 (in situ)	2.7-2.8
S42	200	Ø200 Ø200	I 0°	przepływowa	96,80	94,52	-	2.7-2.8

PRZEDSIĘBIORSTWO
Wodociągów i Kanalizacji Sp. z o.o.
05-200 Wołomin, ul. Graniczna 1
tel./fax 22 776-21-21
NIP 125-00-05-499, REGON 017282330

UWAGA
1. Niewykorzystane wloty zaślepić korkiem
2. we wszystkie elementy studni od jednego producenta
3. Właz żeliwny klasy D400, żeliwo sferoidalne, D400/425, okrągły do rury teleskopowej
4. Zastosować kinety z nastawnymi kielichami +/- 7,5°

Wykonawca	USŁUGI PROJEKTOWE HANNA SZUSTECKA 96-500 Sochaczew, ul. Porzeczkowa 20 NIP-837-116-52-02, tel./fax.46-862-42-10
Inwestor	Przedsiębiorstwo Wodociągów i Kanalizacji Sp. z o.o. 05-200 Wołomin, ul. Graniczna 1
Nazwa opracowania	Budowa sieci kanalizacji sanitarnej: grawitacyjnej wraz z odgałęzieniami, tłocznej, przepompowni ścieków wraz z zasilaniem energetycznym i szafą sterowniczną w ul. Azaliowej, Myśliwskiej, Konwaliowej, Stokrotki, Jaroszewskiej oraz w drogach dojazdowych do ul. Jaroszewskiej stanowiących dz. nr ew. 110/10 - obr. 05 Duczki; dz. nr ew. 258/1 - obr. 04 Duczki w Wołominie wraz z przebudową sieci wodociągowej
Obiekt	SIEĆ KANALIZACJI SANITARNEJ:grawitacyjnej wraz z odgałęzieniami, tłocznej, przepompowni ścieków wraz z zasilaniem energetycznym i szafą sterowniczną; SIEĆ WODOCIĄGOWA
Adres	Jedn. ew. 143412_5 dz. nr ewid.: 128, 187/10, 188/1, 188/4, 188/17, 194, 195, 209, 211/1, 211/4, 253/1, 258/1 - obr. ew. 04 Duczki; dz. nr ew.: 33, 34/2, 35, 36/2, 37/2, 39/1, 40/1, 109, 110/10 - obr. ew. 05 Duczki m. Wołomin
Nazwa rys.	SCHEMAT STUDNI I KINET Z PP DN 425
Projektował Opracował	inż. Hanna Szustecka — Nr. upr. bud.: 57/90 Sk-ce
Sprawdził/a	mgr inż. Magda Najmrocka — Nr. upr. bud.: 12/96
Faza oprac.: Proj. budowlany	Branża: Sanitarna — Skala: - — Data: 12.04.2017 — Nr odc.: - — Nr rys.: 26

Studzienka kanalizacyjna włazowa ø1000
z włazem klasy D400 na stożku odciążającym

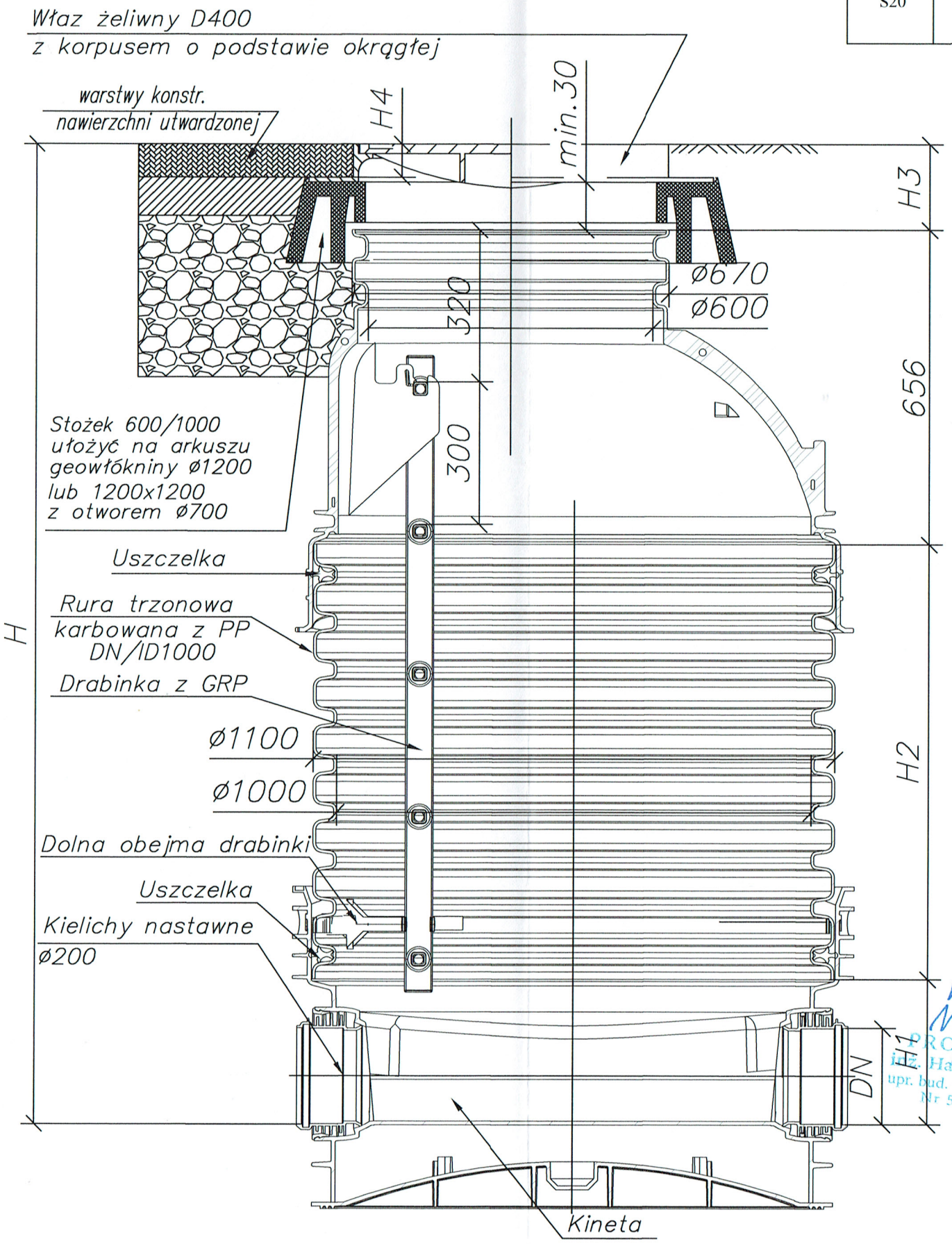

ZESTAWIENIE STUDNI Z TWORZYW SZTUCZNYCH DN 1000

Nr studni	Śr. kinety	Kąt kinety	Typ kinety	Rodzaj	Rz. teren	Rz. dna st.	Rz. dolotu	Odcinek
S20	200	Ø200 Ø200 Ø200	T 90°	połączeniowa	97,17	93,13	93,13 (kineta)	2.1-2.3

UWAGA
1. Niewykorzystane wloty zaślepić korkiem
2. wszystkie ele,emty studni od jednego producenta
3. Właz kanałowy ECON 600 klasy D400, żeliwo sferoidalne, 3 punktowy system zamykania zatrzaskowego, bez wentylacji- prod. HYDROTEC Technologies Sp. z o.o. lub równoważny

Wykonawca	USŁUGI PROJEKTOWE HANNA SZUSTECKA 96-500 Sochaczew, ul. Porzeczkowa 20 NIP-837-116-52-02, tel./fax.46-862-42-10
Inwestor	Przedsiębiorstwo Wodociągów i Kanalizacji Sp. z o.o. 05-200 Wołomin, ul. Graniczna 1
Nazwa opracowania	Budowa sieci kanalizacji sanitarnej: grawitacyjnej wraz z odgałęzieniami, tłocznej, przepompowni ścieków wraz z zasilaniem energetycznym i szafą sterowniczną w ul. Azaliowej, Myśliwskiej, Konwaliowej, Stokrotki, Jaroszewskiej oraz w drogach dojazdowych do ul. Jaroszewskiej stanowiących dz. nr ew. 110/10 - obr. 05 Duczki; dz. nr ew. 258/1 - obr. 04 Duczki w Wołominie wraz z przebudową sieci wodociągowej
Obiekt	SIEĆ KANALIZACJI SANITARNEJ:grawitacyjnej wraz z odgałęzieniami, tłocznej, przepompowni ścieków wraz z zasilaniem energetycznym i szafą sterowniczną; SIEĆ WODOCIĄGOWA
Adres	Jedn. ew. 143412_5 dz. nr ewid.: 128, 187/10, 188/1, 188/4, 188/17, 194, 195, 209, 211/1, 211/4, 253/1, 258/1 - obr. ew. 04 Duczki; dz. nr ew.: 33, 34/2, 35, 36/2, 37/2, 39/1, 40/1, 109, 110/10 - obr. ew. 05 Duczki m. Wołomin
Nazwa rys.	SCHEMAT STUDNI I KINET Z PP DN 1000

Projektował Opracował	inż. Hanna Szustecka		Nr. upr. bud.: 57/90 Sk-ce	PROJEKTANT inż. Hanna Szustecka upr. bud. w zakr. inst. sanit. Nr 57/90 Sk-ce	
Sprawdził/a	mgr inż. Magda Najmrocka		Nr. upr. bud.: 12/96		
Faza oprac: Proj. budowlany	Branża: Sanitarna	Skala: -	Data: 12.04.2017	Nr odc: -	Nr rys.: 27

PRZEDSIĘBIORSTWO
Wodociągów i Kanalizacji Sp. z o.o.
05-200 Wołomin, ul. Graniczna 1
tel./fax 22 776-21-21
NIP 125-00-05-499, REGON 017282330
-4-

STAROSTWO POWIATOWE W
Wydział Budow
05-200 Wołomin, ul. Prądz
tel. 22 787-43-01 w. 106 107

PROJEKTANT
inż. Hanna Szustecka
upr. bud. w zakr. inst. sanit.
Nr 57/90 Sk-ce

STUDZIENKI REWIZYJNO-
POŁĄCZENIOWE PREFABRYKOWANE ϕ 1200 mm

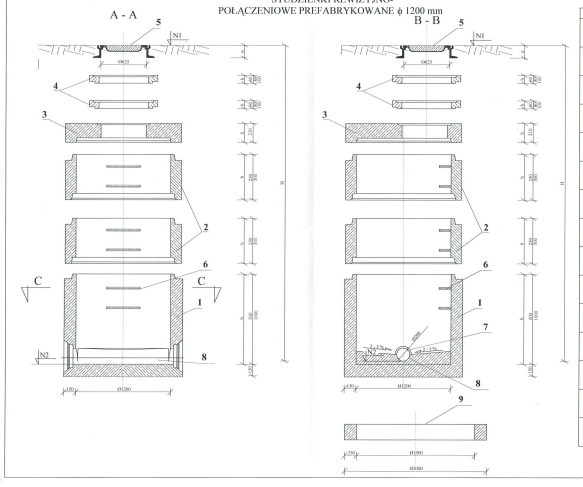

SCHEMAT STUDNI BETONOWEJ ϕ1200

Nr studni	Śr. kinety	Kąt kinety	Typ kinety	Rodzaj	Rz. tunn.	Rz. dna st.	Rz. dolotu	Odcinek
S1	200	180°	T 90°	połączeniowa	97,50	94,25	94,25 (kinета)	1.1-1.1
S2	200	180°	na zam.	połączeniowa	97,50	94,37	94,37 (kinета)	1.1-1.1
S4	200	135°	135°	przepływowa	97,79	95,08	-	1.1-1.2
S5	200	-	-	końcowa	97,79	95,59	-	1.1-1.2
S6	200	90°	T 90°	połączeniowa	97,56	94,44	94,44 (kinета)	1.1-1.3
S8	200	90°	T 90°	połączeniowa	97,25	94,80	94,80 (kinета)	1.1-1.3
S9	200	90°	T90°	połączeniowa	97,00	93,06	93,06 (kinета)	2.1-2.2
S18	200	135°	135°	przepływowa	96,50	94,25	94,27 (kinета)	2.1-2.2
S23	200	90°	na zam.	połączeniowa	97,00	93,43	93,43 (kinета)	2.3-2.4
S30	200	-	-	końcowa	96,50	94,51	-	2.3-2.4
S32	200	90°	T90°	połączeniowa	97,40	93,48	93,48 (kinета)	2.3-2.5
S36	200	90°	T90°	połączeniowa	97,40	93,45	93,45 (kinета)	2.5-2.7
S37	200	90°	T90°	połączeniowa	97,35	93,84	93,64 (kinета)	2.5-2.7
S43	200	-	-	końcowa	96,60	94,75	-	2.7-2.8
S46	200	90°	T90°	połączeniowa	97,50	93,94	93,94 (kinета)	2.7-2.9

SCHEMAT STUDNI BETONOWEJ ϕ1200

Nr studni	Śr. kinety	Kąt kinety	Typ kinety	Rodzaj	Rz. tunn.	Rz. dna st.	Rz. dolotu	Odcinek
S48	200	135°	T90°	połączeniowa	97,60	94,17	94,17 (kinета)	2.7-2.9
S50	200	135°	T90°	połączeniowa	97,30	94,44	94,46 (kinета)	2.7-2.9
S53	200	Zalanie betonu 135°	T90°	połączeniowa	97,00	94,74	94,74 (kinета)	2.7-2.9

LEGENDA:

WSZYSTKIE ELEMENTY PREFABRYKOWANE ZELBETOWE
Z BETONU KLASY B45, WODOCHŁONNOŚĆ, MROZOODPORNE
WG. PN-B06250; DIN 1045; DIN 4281. WYMIARY PODANO W [mm]

1. Dno studzienki żelbetowe ø1200 mm
2. Kręgi żelbetowe ø1200 mm
3. Płyty pokrywowe żelbetowe
4. Pierścienie dystansowe żelbetowe ø1200 mm
5. Właz kanałowy , żeliwny z wypełnieniem betonowym
typu ciężkiego D-400 z zaczepką gumową i zamknięciem z blokadą zabezp. przed kradzieżą
6. Stopnie żelowe do studzienek kontrolnych wg. PN-H48-74000
7. Przejście szczelne
8. Rura kanalizacyjna
9. Pierścień odciążający żelbetowy

UWAGI:

- Studzienki wykonać zgodnie z PN-92/B-10729; PN-92/B-10735
- Zwieńczenie studzienki wykonać zgodnie z PN-93/B-74124; DN 124:1885
- Prawidłowienie studzienek kanalizacyjnych wykonać na warstwie betonu C12/15, gr 10 cm
- Przy zamówieniu rur o średnicach, włazy zamówić w komplecie odpowiednim przejście szczelne
- Ługowanie przykładowanych elementów studzienek przy użyciu szczeliń gumowych , wykonanych zgodnie z DIN 4134 cz.1
- Wymiary prostek dostosować do wymiarów rzeczywistych na budowie przy montażu
- Studnie zabezpieczyć izolacją przeciwkapilarnego przed działaniem pomidzwodnie kwaśno betonowych na zewnątrz studni dnia na fazie zimy i bitumów lub preparaty wodoodkładowe na fazie żywicy polimeryzowych przy opadzeniowych.
- Miejsca połączeń kręgów betonowych studni należy uszczelnić poprzez owinięcie folią z PE.

STUDZIENKI REWIZYJNO-
POŁĄCZENIOWE PREFABRYKOWANE ϕ 1200 mm KASKADOWE

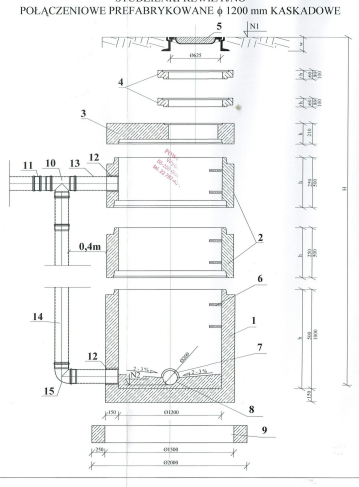

SCHEMAT STUDNI BETONOWEJ ϕ1200 KASKADOWEJ

Nr studni	Śr. kinety	Kąt kinety	Typ kinety	Rodzaj	Rz. tunn.	Rz. dna st.	Rz. dolotu	Odcinek
S10	200	90°	T90°	połączeniowa	97,00	93,20	94,20 (przepad. nowe).1	2.1-2.2
S13	200	90°	T90°	połączeniowa	96,90	93,68	94,93 (przepad. nowe).1	2.1-2.2
S16	200	90°	T90°	połączeniowa	96,90	93,88	94,98 95,00 (przepad. nowe.)	2.1-2.2
S26	200	90°	T90°	połączeniowa	96,90	93,77	94,60 (przepad. nowe.)	2.3-2.4
S28	200	90°	T90°	połączeniowa	96,90	94,11	94,82 (przepad. nowe.)	2.3-2.4
S35	200	90°	T90°	połączeniowa	97,43	93,88	94,98 (przepad. nowe.)	2.5-2.6
S39	200	90°	T90°	połączeniowa	97,20	93,85	94,65 (przepad. nowe.)	2.7-2.8
S41	200	90°	T90°	połączeniowa	97,00	94,27	95,00 (przepad. nowe.)	2.7-2.8

LEGENDA:

WSZYSTKIE ELEMENTY PREFABRYKOWANE ZELBETOWE
Z BETONU KLASY B45, WODOCHŁONNOŚĆ, MROZOODPORNE
WG. PN-B06250; DIN 1045; DIN 4281. WYMIARY PODANO W [mm]

1. Dno studzienki żelbetowe ø1200 mm
2. Kręgi żelbetowe ø1200 mm
3. Płyty pokrywowe żelbetowe
4. Pierścienie dystansowe żelbetowe ø1200 mm
5. Właz kanałowy , żeliwny z wypełnieniem betonowym
typu ciężkiego D-400 z zaczepką gumową i zamknięciem z blokadą zabezp. przed kradzieżą
6. Stopnie żelowe do studzienek kontrolnych wg. PN-H48-74000
7. Przejście szczelne
8. Rura kanalizacyjna
9. Pierścień odciążający żelbetowy

KASKADA:

10. Trójnik równoprzelotowy 90°
11. Nasuwka dwukielichowa
12. Przejście szczelne
13. Przedłu bna
14. Przedłu żeniekielichowa
15. Kolano 90°
16. Trójnik równoprzelotowy 45°
17. Nasuwka dwukielichowa
18. Przejście szczelne
19. Przedłu bna
20. Przedłu żeniekielichowa
21. Kolano 45°

SCHEMAT KASKADY
(rozwiązanie alternatywne)

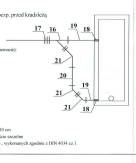

(ub rozwiązanie alternatywne z połączeniem na schemacie)

UWAGI:

- Studzienki wykonać zgodnie z PN-92/B-10729; PN-92/B-10735
- Zwieńczenie studzienki wykonać zgodnie z PN-93/B-74124; DN 124:1885
- Prawidłowienie studzienek kanalizacyjnych wykonać na warstwie betonu C12/15, gr 10 cm
- Przy zamówieniu rur o Produkcie, włazy zamówić w komplecie odpowiednim przejście szczelne
- Ługowanie przykładowanych elementów studzienek przy użyciu szczeliń gumowych , wykonanych zgodnie z DIN 4134 cz.1
- Wymiary prostek dostosować do wymiarów rzeczywistych na budowie przy montażu

SZCZEGÓŁ A POŁĄCZENIA PRZEWODU Z
RUR PVC ZE STUDZIENKĄ BETONOWĄ

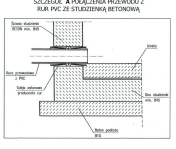

PRZEDSIĘBIORSTWO
Wodociągów i Kanalizacji Sp. z o.o.
05-500 Wołomin, ul. Granicznа 1
tel./fax 22 776-31-73
NIP 125-00-56-498 REGON 017058830

Wykonawca	USŁUGI PROJEKTOWE HANNA SZUSTECKA 96-500 Sochaczew, ul. Poradzkowa 20 NIP-837-116-82-02, tel./fax.46 862-42-10
Inwestor	Przedsiębiorstwo Wodociągów i Kanalizacji Sp. z o.o. 05-200 Wołomin, ul. Graniczna 1
Nazwa opracowania	Budowa sieci kanalizacji sanitarnej grawitacyjnej wraz z odgałęzieniami, tłoczonej, przepompowni ścieków wraz z zasilaniem energetycznym i szafą sterowniczą w ul. Azaliowej, Hyacyntowej, Konwaliowej, Storczyki, Jaroszowskiej oraz w drogach dojazdowych do ul. Jaroszowskiej sterowniczych dz. nr ew. 110/10 - obr. 05 Duczki; dz. nr ew. 258/1 - obr. 04 Duczki w Wołominie wraz z przebudową sieci wodociągowej
Obiekt	SIEĆ KANALIZACJI SANITARNEJ grawitacyjnej wraz z odgałęzieniami, tłoczonej, przepompowni ścieków wraz z zasilaniem energetycznym i szafą sterowniczą SIEĆ WODOCIĄGOWA
Adres	Jeżn. ew. 143412_5 dz. nr ewid.: 128, 180/10, 188/1, 188/4, 180/17, 194, 195, 209, 211/1, 244/4, 253/1, 258/1 - obr. ew. 04 Duczki; dz. nr ew.: 33, 34/2, 35, 36/2, 37/3, 39/1, 40/1, 109, 110/10 - obr. ew. 05 Duczki m. Wołomin
Nazwa rys.	SCHEMAT STUDNI BETONOWYCH Ø1200
Projektował Opracował	inż. Hanna Szustecka Nr. upr. bud. 57/80 SK-ce
Faza rysow.	Branża: Sanitarna
Proj. badawcy	Skala: -
	Data: 12.04.2017
	Nr tek: -
	Nr: 28

W1 pkt. A

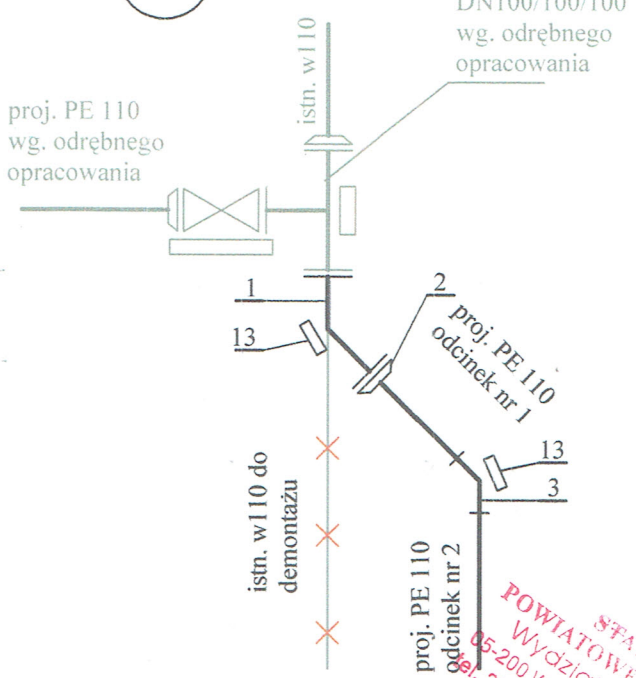

W2 pkt. B

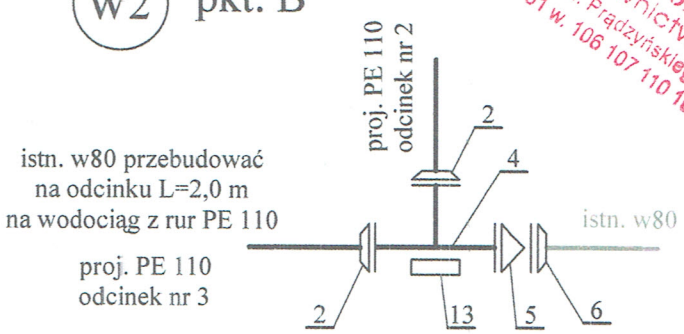

W3 pkt. B'

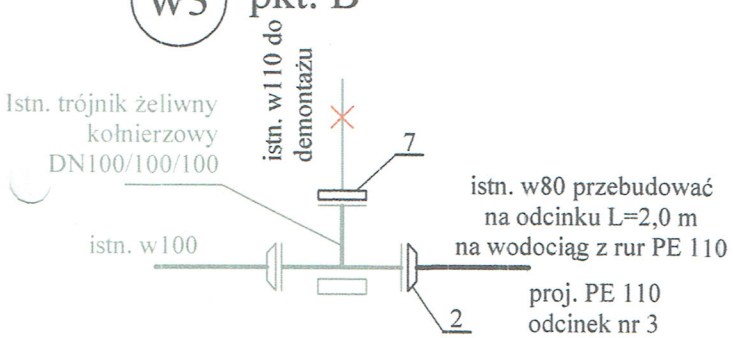

W4 pkt. C

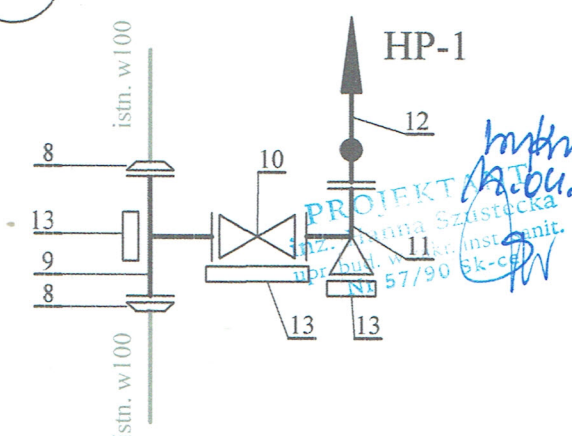

Nr.	Oznaczenie	Nazwa kształtki wodociągowej	Średnica	Jdn.	Ilość
1		Kolano 45° (łuk) żeliwne kołnierzowe	100/45°	szt.	1
2		Kołnierz żeliwny do rur PE100	100/110	szt.	1
3		Kolano 45° (łuk) PE100 elemtrooporowe	110/45°	szt.	4
4		Trójnik żeliwny kołnierzowy	100/100/100	szt.	1
5		Zwężka dwukołnierzowa	100/80	szt.	1
6		Kołnierz żeliwny do rur żeliwnych	80/80	szt.	1
7		Kołnierz żeliwny ślepy	100	szt.	1
8		Kołnierz żeliwny do rur żeliwnych	100/100	szt.	2
9		Trójnik żeliwny kołnierzowy	100/80/100	szt.	1
10		Zasuwa żeliwna kołnierzowa z miękkim uszczelnieniem	80	szt.	1
11		Kolano (łuk) żeliwne 90° dwukołonierzowe ze stopką	80	szt.	1
12		Hydrant p. pożarowy nadziemny	80	szt.	1
13		Blok oporowy		szt.	6
13		Trójnik siodłowy zgrzewany elektrooporowo do rur PE	110/40	szt.	1
14		Zasuwa odcinająca domowa żeliwna zgrzewany elektrooporowo do rur PE DN40	40	szt.	1

Włączenie istniejacego przyłącza wod. do działki nr ew. 188/2 obr. 04 Duczki

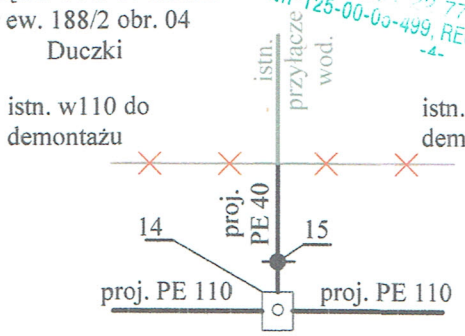

UWAGI:
- wszystkie kształtki z żeliwa sferoidalnego zabezpieczone zewnętrznie i wewnętrznie metodą proszkową powłoką epoksydową gr. min. 250 um
- między kształtki, a blok oporowy należy włożyć folię PVC gr. min. 2 cm

Wykonawca	USŁUGI PROJEKTOWE HANNA SZUSTECKA 96-500 Sochaczew, ul. Porzeczkowa 20 NIP-837-116-52-02, tel./fax.46-862-42-10
Inwestor	Przedsiębiorstwo Wodociągów i Kanalizacji Sp. z o.o. 05-200 Wołomin, ul. Graniczna 1
Nazwa opracowania	Budowa sieci kanalizacji sanitarnej: grawitacyjnej wraz z odgałęzieniami, tłocznej, przepompowni ścieków wraz z zasilaniem energetycznym i szafą sterowniczną w ul. Azaliowej, Myśliwskiej, Konwaliowej, Stokrotki, Jaroszewskiej oraz w drogach dojazdowych do ul. Jaroszewskiej stanowiących dz. nr ew. 110/10 - obr. 05 Duczki, dz. nr ew. 258/1 - obr. 04 Duczki w Wołominie wraz z przebudową sieci wodociągowej
Obiekt	SIEĆ KANALIZACJI SANITARNEJ :grawitacyjnej wraz z odgałęzieniami, tłocznej, przepompowni ścieków wraz z zasilaniem energetycznym i szafą sterowniczną; SIEĆ WODOCIĄGOWA
Adres	Jedn. ew. 143412_5 dz. nr ewid.: 128, 187/10, 188/1, 188/4, 188/17, 194, 195, 209, 211/1, 214/4, 253/1, 258/1 - obr. ew. 04 Duczki; dz. nr ew.: 33, 34/2, 35, 36/2, 37/2, 39/1, 40/1, 109, 110/10 - obr. ew. 05 Duczki m. Wołomin
Nazwa rys.	SCHEMAT WĘZŁÓW

Projektował Opracował	inż. Hanna Szustecka	Nr. upr. bud.: 57/90 Sk-ce			
Sprawdził/a	mgr inż. Magdalena Najmrocka	Nr. upr. bud.: 12/96			
Faza oprac: Proj. budowlany	Branża: Sanitarna	Skala: -	Data: 12.04.2016	Nr odc:	Nr rys.: 29

STAROSTWO POWIATOWE W WOŁOMINIE
Wydział Budownictwa
05-200 Wołomin, ul. Prądzyńskiego 3
tel. 22 787-43-01 w. 106 107 110 166

PRZEDSIĘBIORSTWO
Wodociągów i Kanalizacji Sp. z o.o.
05-200 Wołomin, ul. Graniczna 1
tel./fax 22 776-21-21
NIP 125-00-00-499, REGON 017282330

PROJEKTANT
inż. Hanna Szustecka
upr. bud. w zakr. inst. sanit.
Nr 57/90/Sk-ce

SCHEMAT ZABUDOWY PRZEBUDOWYWANEGO HYDRANTU PRZECIWPOŻAROWEGO HP1

ul. Stokrotki, działka
194 obr ew. 04 Duczki

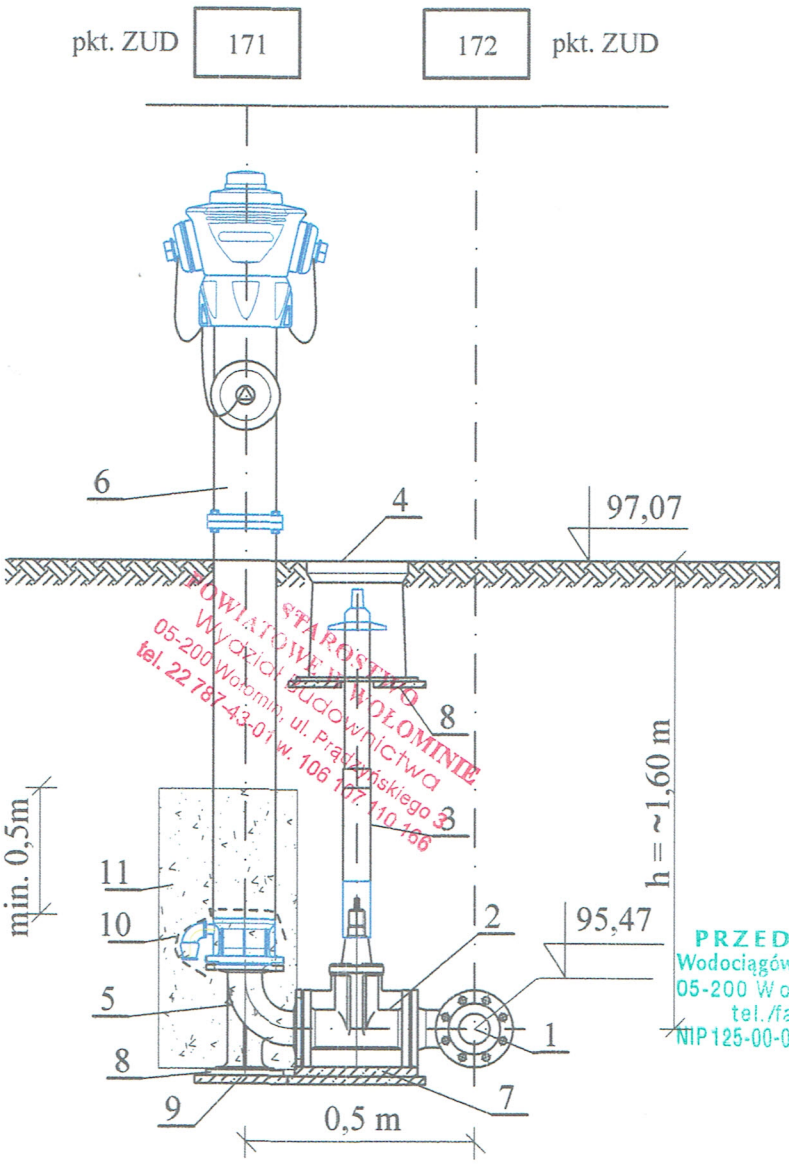

STAROSTWO POWIATOWE W WOŁOMINIE
Wydział Budownictwa
05-200 Wołomin, ul. Prądzyńskiego 3
tel. 22 787-43-01 w. 106 107 110 166

PRZEDSIĘBIORSTWO
Wodociągów i Kanalizacji Sp. z o.o.
05-200 Wołomin, ul. Graniczna 1
tel./fax 22 776-21-21
NIP 125-00-05-499, REGON 017282330
-4-

Legenda:
1. Trójnik redukcyjny kołnierzowy żeliwny DN 100/80/100mm
2. Zasuwa z żeliwa sferoidalnego DN80mm z miękkim uszczelnieniem klina
3. Obudowa teleskopowa z wrzecionem
4. Skrzynka żeliwna do zasuwy Dn80mm
5. Kolano stopowe żeliwne kołnierzowe DN80 mm
6. Hydrant nadziemny DN80 mm, zg. z PN-EN 14339
7. Płyta betonowa zbrojona pod skrzynki do zasuw
8. Płyta chodnikowa 500x500x70mm
9. Podbudowa z betonu chudego
10. Obudowa odwodnienia hydrantu filtrem z geowłókniny 200mm/m2
11. Obsypka żwirowa 2-16mm z zagęszczeniem

Uwagi:
- wszystkie kształtki z żeliwa sferoidalnego zabezpieczone zewnętrznie i wewnętrznie metodą proszkową powłoką epoksydową, gr. min. 250um
- między kształtki , a blok oporowy należy włożyć folię PVC gr. min. 2 cm

Wykonawca	USŁUGI PROJEKTOWE HANNA SZUSTECKA 96-500 Sochaczew, ul. Porzeczkowa 20 NIP-837-116-52-02, tel./fax.46-862-42-10				
Inwestor	Przedsiębiorstwo Wodociągów i Kanalizacji Sp. z o.o. 05-200 Wołomin, ul. Graniczna 1				
Nazwa opracowania	Budowa sieci kanalizacji sanitarnej: grawitacyjnej wraz z odgałęzieniami, tłocznej, przepompowni ścieków wraz z zasilaniem energetycznym i szafą sterowniczną w ul. Azaliowej, Myśliwskiej, Konwaliowej, Stokrotki, Jaroszewskiej oraz w drogach dojazdowych do ul. Jaroszewskiej stanowiących dz. nr ew. 110/10 - obr. 05 Duczki dz. nr ew. 258/1 - obr. 04 Duczki w Wołominie wraz z przebudową sieci wodociągowej				
Obiekt	SIEĆ KANALIZACJI SANITARNEJ :grawitacyjnej wraz z odgałęzieniami, tłocznej, przepompowni ścieków wraz z zasilaniem energetycznym i szafą sterowniczną; SIEĆ WODOCIĄGOWA				
Adres	Jedn. ew. 143412_5 dz. nr ewid.: 128, 187/10, 188/1, 188/4, 188/17, 194, 195, 209, 211/1, 211/4, 253/1, 258/1 - obr. ew. 04 Duczki; dz. nr ew.: 33, 34/2, 35, 36/2, 37/2, 39/1, 40/1, 109, 110/10 - obr. ew. 05 Duczki m. Wołomin				
Nazwa rys.	SCHEMAT ZABUDOWY PRZEBUDOWYWANEGO HYDRANTU PRZECIWPOŻAROWEGO HP1				
Projektował Opracował	inż. Hanna Szustecka		Nr. upr. bud.: 57/90 Sk-ce		
Sprawdził/a	mgr inż. Magdalena Najmrocka		Nr. upr. bud.: 12/96		
Faza oprac: Proj. budowlany	Branża: Sanitarna	Skala: -	Data: 12.04.2016	Nr odc:	Nr rys.: 30

PROJEKTANT
inż. Hanna Szustecka
upr. bud. w zak. inst. sanit.
Nr 57/90/Sk-ce

BLOKI PODPOROWE POD ZASUWY I HYDRANTY

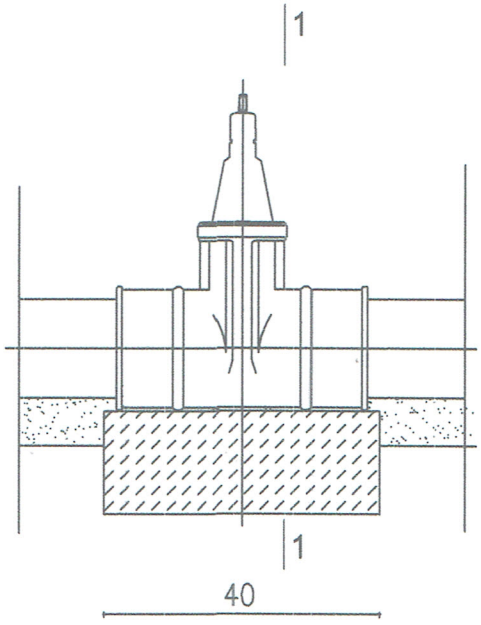

PRZEKRÓJ 1-1

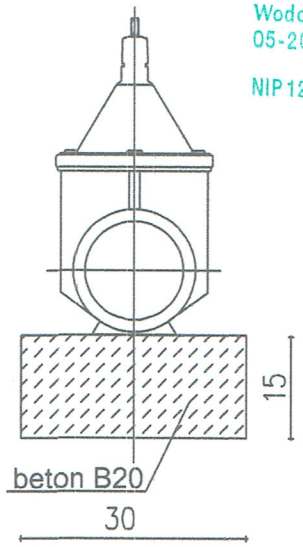

PRZEDSIĘBIORSTWO
Wodociągów i Kanalizacji Sp. z o.o.
05-200 Wołomin, ul. Graniczna 1
tel./fax 22 776-21-21
NIP 125-00-05-499, REGON 017282330

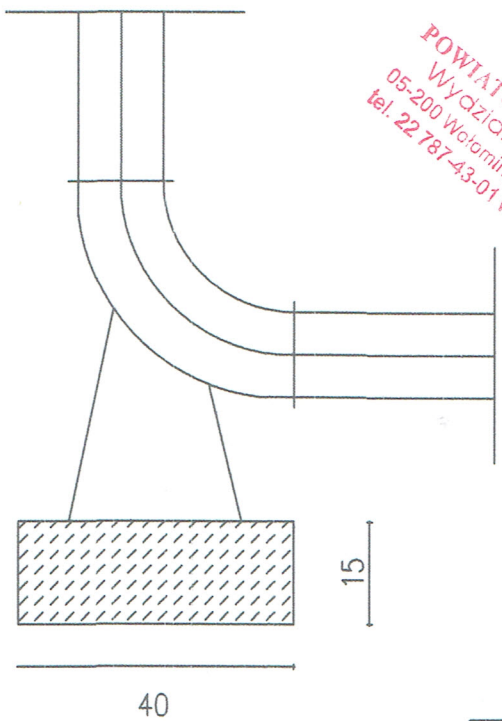

STAROSTWO
POWIATOWE W WOŁOMINIE
Wydział Budownictwa
05-200 Wołomin, ul. Prądzyńskiego 3
tel. 22 787-43-01 w. 106 107 110 166

Wykonawca	USŁUGI PROJEKTOWE HANNA SZUSTECKA 96-500 Sochaczew, ul. Porzeczkowa 20 NIP-837-116-52-02, tel./fax.46-862-42-10				
Inwestor	Przedsiębiorstwo Wodociągów i Kanalizacji Sp. z o.o. 05-200 Wołomin, ul. Graniczna 1				
Nazwa opracowania	Budowa sieci kanalizacji sanitarnej: grawitacyjnej wraz z odgałęzieniami, tłocznej, przepompowni ścieków wraz z zasilaniem energetycznym i szafą sterowniczną w ul. Azaliowej, Myśliwskiej, Konwaliowej, Stokrotki, Jaroszewskiej oraz w drogach dojazdowych do ul. Jaroszewskiej stanowiących dz. nr ew. 110/10 - obr. 05 Duczki dz. nr ew. 258/1 - obr. 04 Duczki w Wołominie wraz z przebudową sieci wodociągowej				
Obiekt	SIEĆ KANALIZACJI SANITARNEJ:grawitacyjnej wraz z odgałęzieniami, tłocznej, przepompowni ścieków wraz z zasilaniem energetycznym i szafą sterowniczną; SIEĆ WODOCIĄGOWA				
Adres	Jedn. ew. 143412_5 dz. nr ewid.: 128, 187/10, 188/1, 188/4, 188/17, 194, 195, 209, 211/1, 211/4, 253/1, 258/1 - obr. ew. 04 Duczki; dz. nr ew.: 33, 34/2, 35, 36/2, 37/2, 39/1, 40/1, 109, 110/10 - obr. ew. 05 Duczki m. Wołomin				
Nazwa rys.	SCHEMATY BLOKÓW OPOROWYCH				
Projektował Opracował	inż. Hanna Szustecka		Nr. upr. bud.: 57/90 Sk-ce		
Sprawdził/a	mgr inż. Magdalena Najmrocka		Nr. upr. bud.: 12/96		
Faza oprac: Proj. budowlany	Branża: Sanitarna	Skala: -	Data: 12.04.2016	Nr odc:	Nr rys.: 31

PROJEKTANT
inż. Hanna Szustecka
upr. bud. w zakr. inst. sanit.
Nr 57/90 Sk-ce

A - A NA ROZGAŁĘZIENIU

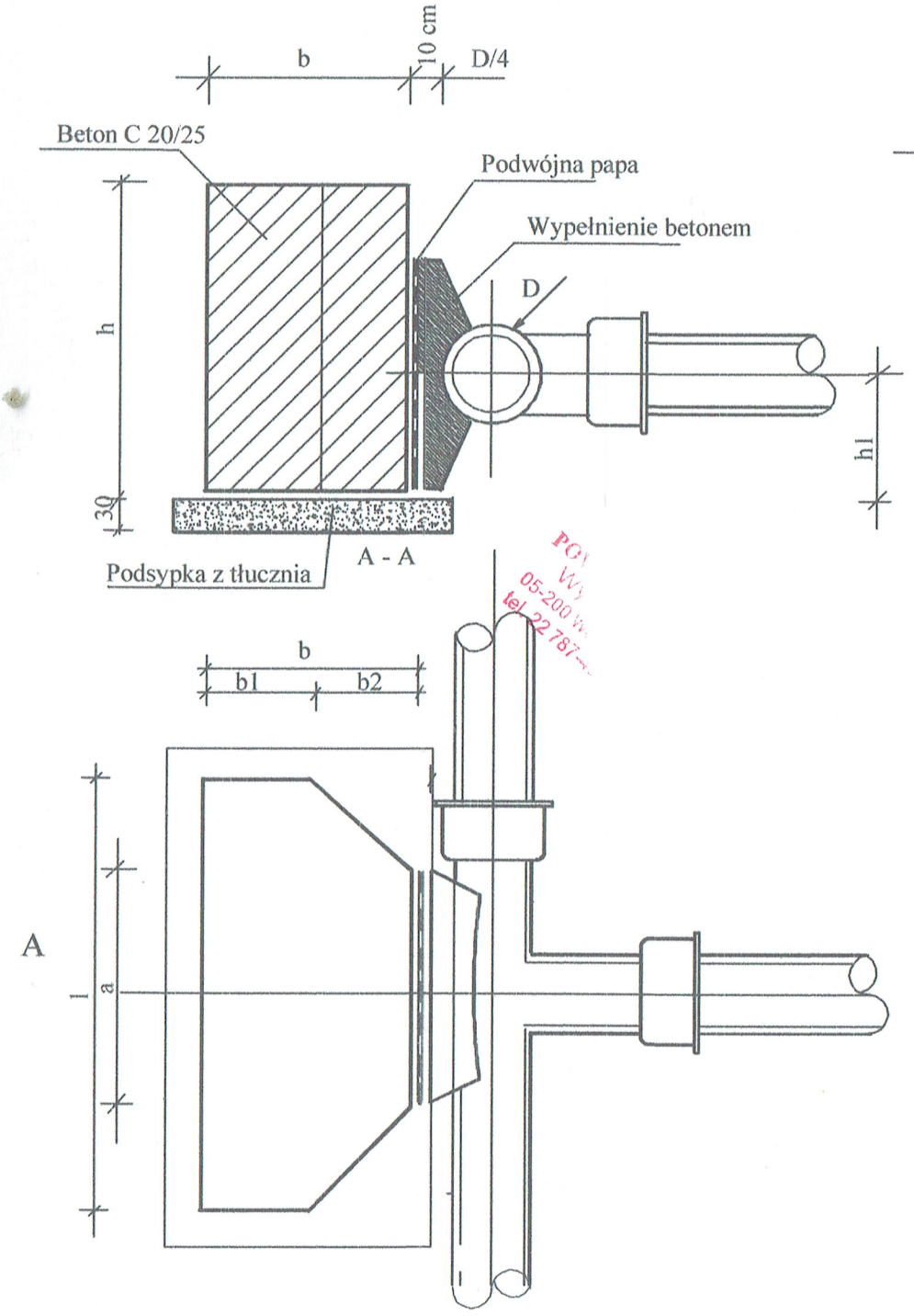

A - A NA ZMIANIE KIERUNKU

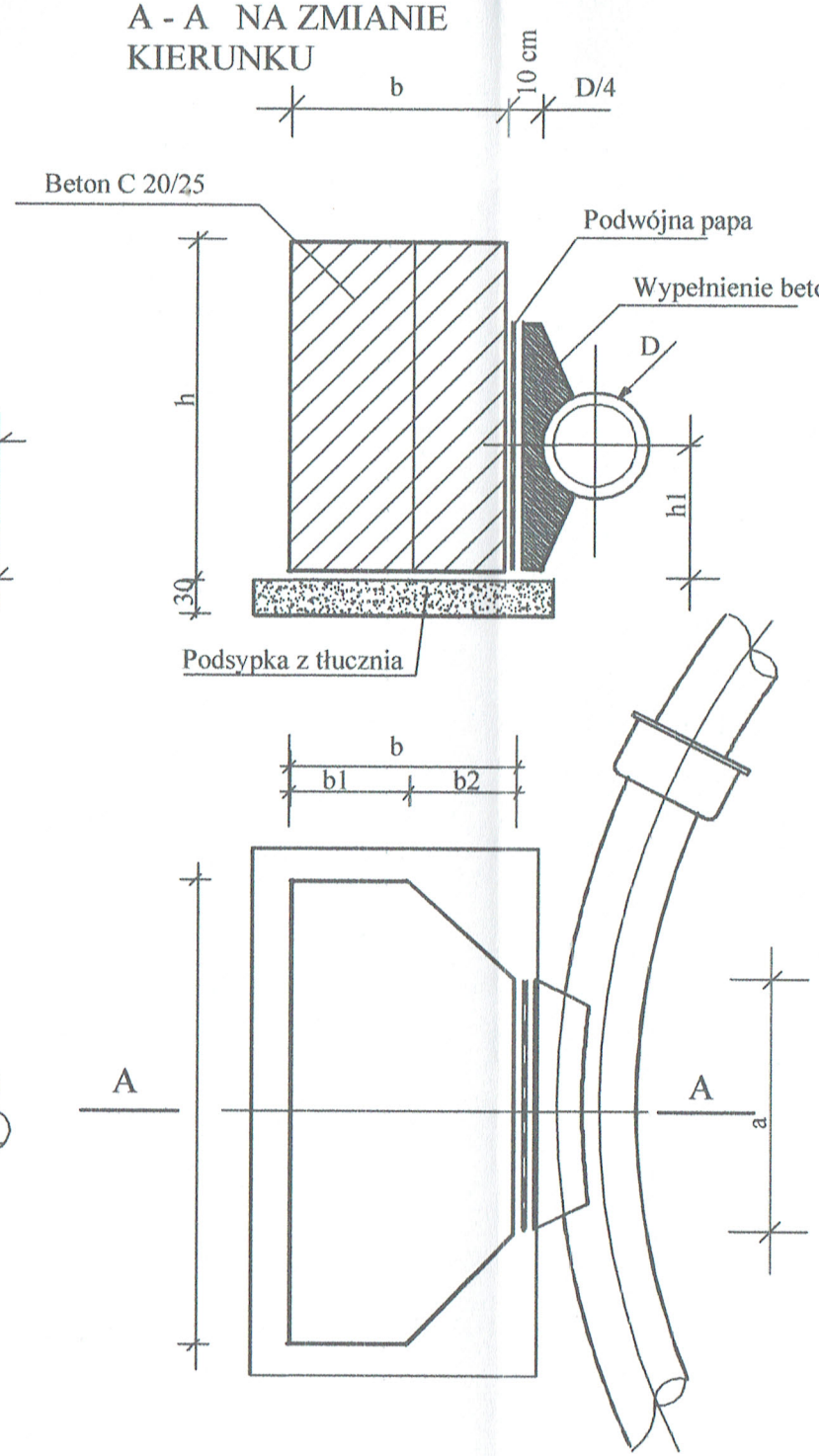

Widok z góry

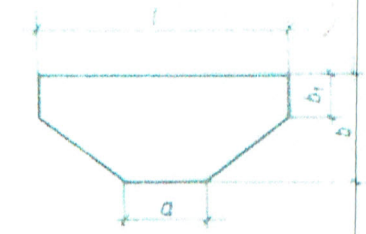

Rzut aksonometryczny

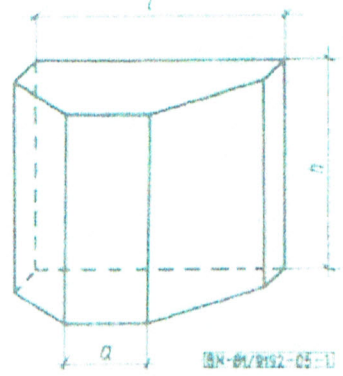

Tablica 2

Typ bloku	h	l	b	b_1	a	Objętość m^3 sztuka
	mm					
I B	0,30	0,50	0,18	0,08	0,20	0,023
I C	0,40					0,030
I D	0,50					0,038
II B	0,45	0,75	0,27	0,10	0,20	0,070
II D	0,55					0,086
II F	0,65					0,101
II H	0,75					0,117
III C	0,70	1,00	0,36	0,13	0,30	0,196
III E	0,80					0,224
III G	0,90					0,252
III I	1,00					0,280
V B	0,75	1,50	0,55	0,20	0,35	0,469
V D	0,90					0,562
V F	1,05					0,655
VI A	0,90	2,00	0,70	0,30	0,35	0,963
VI C	1,15					1,230
VI E	1,40					1,498
VI A	1,50	2,25	0,80	0,30	0,35	2,044
VI B		2,50	0,90			2,470
VI C		2,75	1,00			2,930
VI D		3,00	1,10			3,462
VI E		3,25	1,20			4,032

CHARAKTERYSTYKA TECHNICZNA:

1. Bloki wykonac z betonu B -10
2. Wymiary i typ bloków w/g tablic 2,3,4
3. Zabezpieczenie antykorozyjne w/g PN G2/B - 06253
4. Cement portlandzki "250"
5. Zastosowanie:
a) przy trójnikach i korkach
b) na załamaniach trasy

Tablica 3

Średnica nominalna przewodu d mm	Kąt załamania trasy α	Typ bloku														
		grunt sypki							grunt spoisty							
		głębokość ułożenia przewodu 1) H_1, m														
		1,10÷1,19	1,20÷1,29	1,30÷1,39	1,40÷1,49	1,50÷1,59	1,60÷1,69	1,70÷1,79	1,10÷1,19	1,20÷1,29	1,30÷1,39	1,40÷1,49	1,50÷1,59	1,60÷1,69	1,70÷1,79
100	90°	I D			I C				II B			I D			I C	

Tablica 4

Średnica nominalna przewodu 1) mm	Typ bloku														
	grunt sypki							grunt spoisty							
	głębokość ułożenia przewodu 2) H_1, m														
	1,10÷1,19	1,20÷1,29	1,30÷1,39	1,40÷1,49	1,50÷1,59	1,60÷1,69	1,70÷1,79	1,10÷1,19	1,20÷1,29	1,30÷1,39	1,40÷1,49	1,50÷1,59	1,60÷1,69	1,70÷1,79
100	I C	I B						I D	I C					I B	

Wykonawca	USŁUGI PROJEKTOWE HANNA SZUSTECKA 96-500 Sochaczew, ul. Porzeczkowa 20 NIP-837-116-52-02, tel./fax.46-862-42-10				
Inwestor	Przedsiębiorstwo Wodociągów i Kanalizacji Sp. z o.o. 05-200 Wołomin, ul. Graniczna 1				
Nazwa opracowania	Budowa sieci kanalizacji sanitarnej: grawitacyjnej wraz z odgałęzieniami, tłocznej, przepompowni ścieków wraz z zasilaniem energetycznym i szafą sterowniczną w ul. Azaliowej, Myśliwskiej, Konwaliowej, Stokrotki, Jaroszewskiej oraz w drogach dojazdowych do ul. Jaroszewskiej stanowiących dz. nr ew. 110/10 - obr. 05 Duczki; dz. nr ew. 258/1 - obr. 04 Duczki w Wołominie wraz z przebudową sieci wodociągowej				
Obiekt	SIEĆ KANALIZACJI SANITARNEJ:grawitacyjnej wraz z odgałęzieniami, tłocznej, przepompowni ścieków wraz z zasilaniem energetycznym i szafą sterowniczną; SIEĆ WODOCIĄGOWA				
Adres	Jedn. ew. 143412_5 dz. nr ewid.: 128, 187/10, 188/1, 188/4, 188/17, 194, 195, 209, 211/1, 211/4, 253/1, 258/1 - obr. ew. 04 Duczki; dz. nr ew.: 33, 34/2, 35, 36/2, 37/2, 39/1, 40/1, 109, 110/10 - obr. ew. 05 Duczki m. Wołomin				
Nazwa rys.	SCHEMATY BLOKÓW OPOROWYCH				
Projektował Opracował	inż. Hanna Szustecka		Nr. upr. bud.: 57/90 Sk-ce	PROJEKTANT inż. Hanna Szustecka upr. bud. w zak. inst. sanit. Nr 57/90 Sk-ce	
Sprawdził/a	mgr inż. Magdalena Najmrocka		Nr. upr. bud.: 12/96		
Faza oprac: Proj. budowlany	Branża: Sanitarna	Skala: -	Data: 12.04.2016	Nr odc:	Nr rys.: 32

STAROSTWO POWIATOWE W WOŁOMINIE
Wydział Budownictwa
ul. Pułaskiego 3
tel. 22 787-11 w. 106 107 110 156
PRZEDSIĘBIORSTWO Wodociągów i Kanalizacji Sp. z o.o.
05-200 Wołomin, ul. Graniczna 1
tel./fax 22 776-21-21
NIP 125-00-05-499, REGON 017282330

SANI-TRAVEL Wojciech Oleksa Drężewo, ul. Akacjowa 15 07-415 Olszewo Borki sani_travel@op.pl www.sani-travel.pl	AUTOMATYKA HYDRAULIKA STEROWANIE	
INWESTOR:	Przedsiebiorstwo Wodociągów i Kanalizacji Spółka z o.o. 05-200 Wołomin ul. Graniczna 1	Zlecenie nr.: UPHS 15/02/2017
NAZWA PROJEKTU:	SZAFKA STEROWNICZA POMPOWNI ST_SSP_2B_Q_M Adres obiektu: DUCZKI ul. Stokrotki gm. Wołomin	
NAZWA RYSUNKU:	INSTALACJE ELEKTRYCZNE I AUTOMATYKA Schemat zasilania pompowni	
STADIUM:	PROJEKT WYKONAWCZY	
PROJEKTOWAŁ:	mgr inż. Tadeusz Lis (specjalność instalacyjna) WA - 101/02	podpis:
SPRAWDZIŁ:	mgr inż. Marek Blat (specjalność instalacyjna) MAZ/0544/PWBE/15	podpis:
OPRACOWAŁ:	inż. Wojciech Oleksa (specjalność instalacyjna) WA - 520/01	podpis:
Miejscowość, data	Drężewo, marzec 2017 r.	
skala:	NR. RYS.	1

SZAFA STEROWNICZA ST_SSP-2B-Q-M

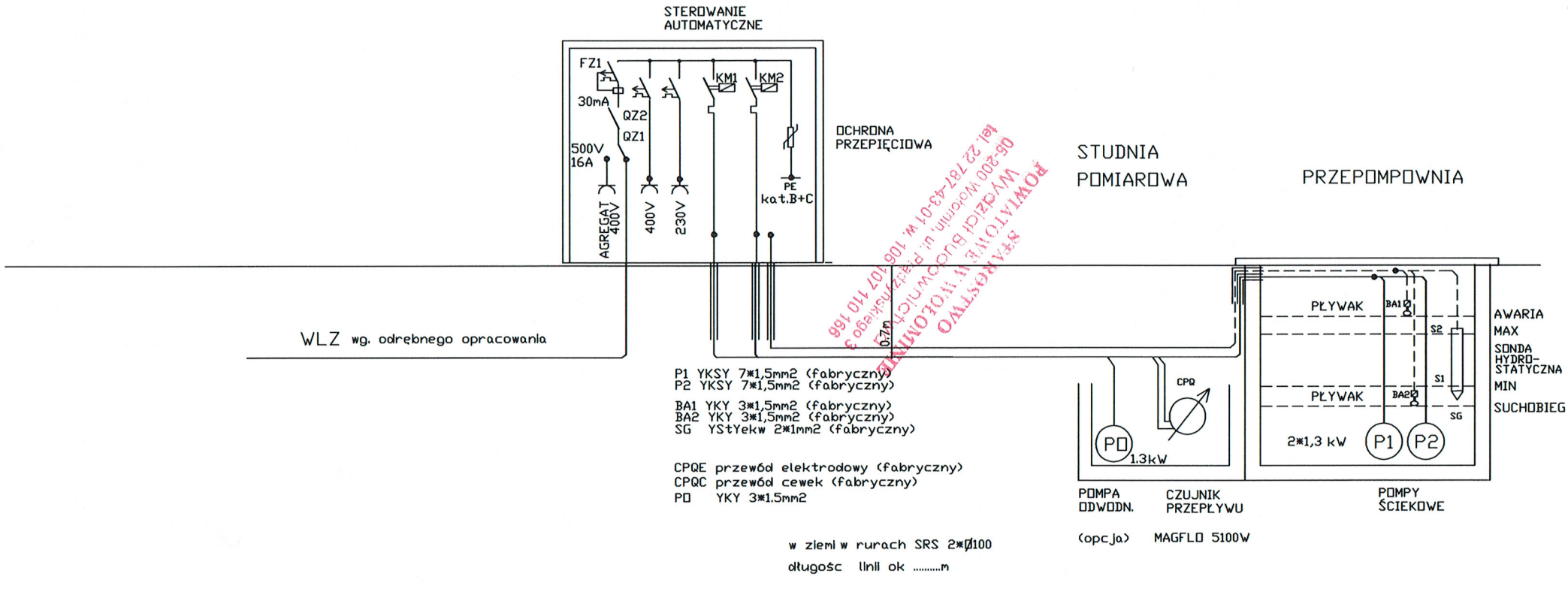

P1 YKSY 7*1,5mm2 (fabryczny)
P2 YKSY 7*1,5mm2 (fabryczny)

BA1 YKY 3*1,5mm2 (fabryczny)
BA2 YKY 3*1,5mm2 (fabryczny)
SG YStYekw 2*1mm2 (fabryczny)

CPQE przewód elektrodowy (fabryczny)
CPQC przewód cewek (fabryczny)
PO YKY 3*1.5mm2

w ziemi w rurach SRS 2*Ø100
długośc linii ok .....m

STAROSTWO POWIATOWE W WOŁOMINIE
Wydział Budownictwa
05-200 Wołomin, ul. Prądzyńskiego 3
tel. 22 787-43-01 w. 106 107 110 166

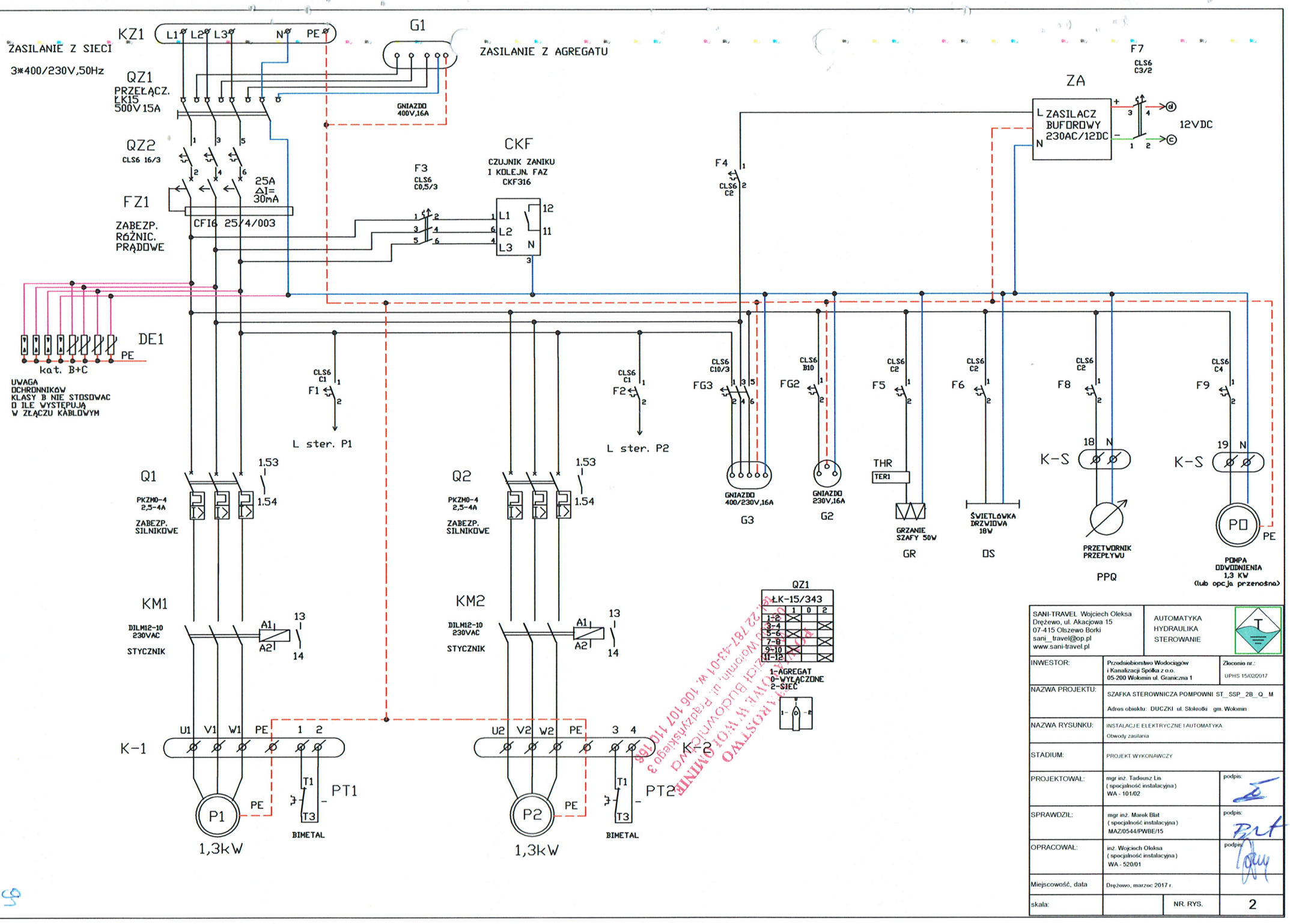

SANI-TRAVEL Wojciech Oleksa Drężewo, ul. Akacjowa 15 07-415 Olszewo Borki sani_travel@op.pl www.sani-travel.pl	AUTOMATYKA HYDRAULIKA STEROWANIE	
INWESTOR:	Przedsiębiorstwo Wodociągów i Kanalizacji Spółka z o.o. 05-200 Wołomin ul. Graniczna 1	Zlecenie nr.: UPHS 15/02/2017
NAZWA PROJEKTU:	SZAFKA STEROWNICZA POMPOWNI ST_SSP_2B_Q_M Adres obiektu: DUCZKI ul. Stokrotki gm. Wołomin	
NAZWA RYSUNKU:	INSTALACJE ELEKTRYCZNE I AUTOMATYKA Obwody zasilania	
STADIUM:	PROJEKT WYKONAWCZY	
PROJEKTOWAŁ:	mgr inż. Tadeusz Lis (specjalność instalacyjna) WA - 101/02	podpis:
SPRAWDZIŁ:	mgr inż. Marek Blat (specjalność instalacyjna) MAZ/0544/PWBE/15	podpis:
OPRACOWAŁ:	inż. Wojciech Oleksa (specjalność instalacyjna) WA - 520/01	podpis:
Miejscowość, data	Drężewo, marzec 2017 r.	
skala:	NR. RYS.	2

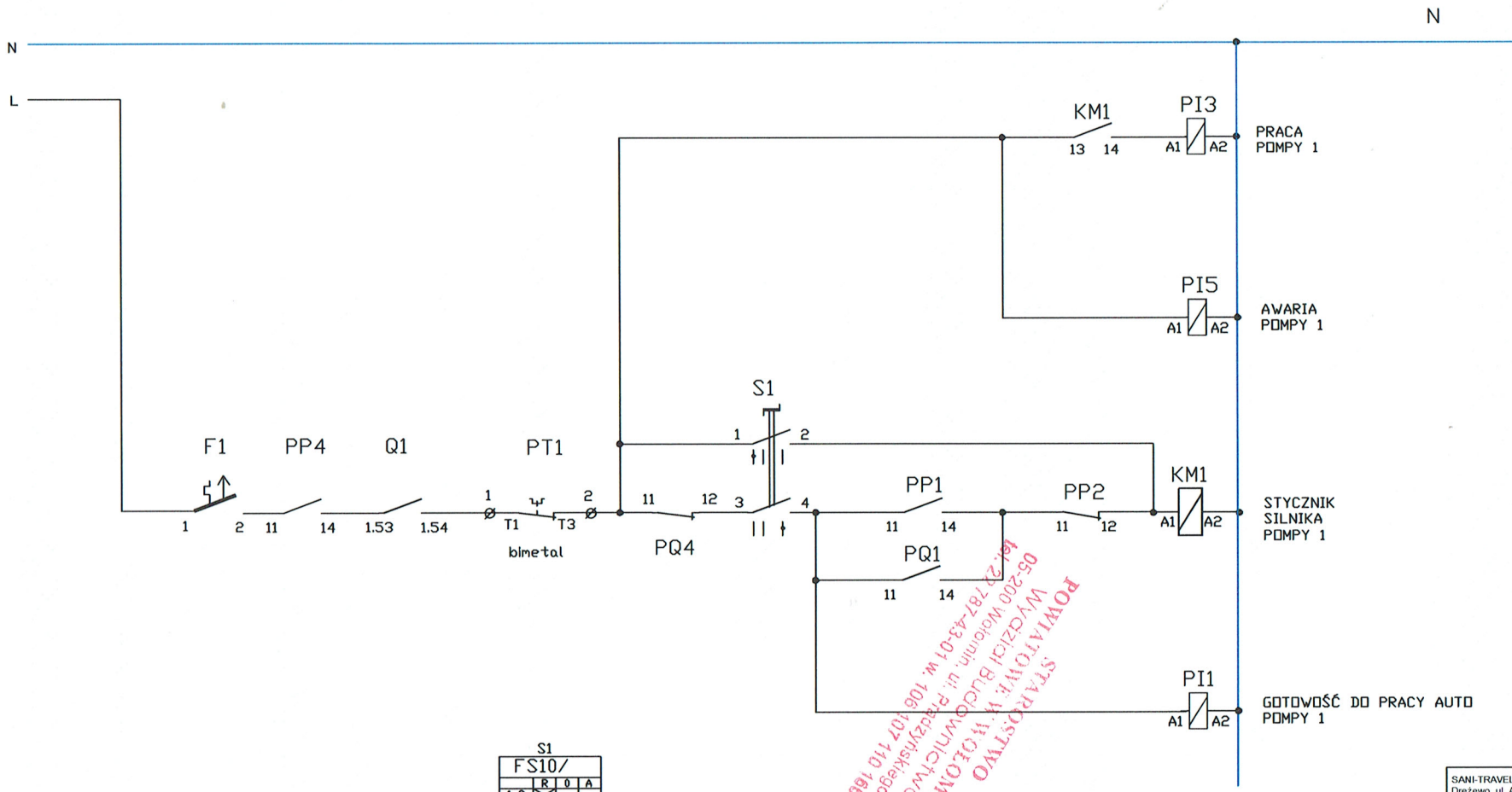

STAROSTWO POWIATOWE W WOŁOMINIE
Wydział Budownictwa
05-200 Wołomin, ul. Pradzyńskiego 3
tel. 22 787-43-01 w. 106 107 110 166

S1

FS10/	R	0	A
1-2	X		
3-4			X

A-POMPA PRACA AUTOMATYCZNA
0-ODSTAWIENIE
R-POMPA PRACA RĘCZNA



S1

SANI-TRAVEL Wojciech Oleksa Drężewo, ul. Akacjowa 15 07-415 Olszewo Borki sani_travel@op.pl www.sani-travel.pl	AUTOMATYKA HYDRAULIKA STEROWANIE		
INWESTOR:	Przedsiebiorstwo Wodociągów i Kanalizacji Spółka z o.o. 05-200 Wołomin ul. Graniczna 1	Zlecenie nr.: UPHS 15/02/2017	
NAZWA PROJEKTU:	SZAFKA STEROWNICZA POMPOWNI ST_SSP_2B_Q_M Adres obiektu: DUCZKI ul. Stokrotki gm. Wołomin		
NAZWA RYSUNKU:	INSTALACJE ELEKTRYCZNE I AUTOMATYKA Schemat sterowania pompą P1		
STADIUM:	PROJEKT WYKONAWCZY		
PROJEKTOWAŁ:	mgr inż. Tadeusz Lis (specjalność instalacyjna) WA - 101/02	podpis:	
SPRAWDZIŁ:	mgr inż. Marek Blat (specjalność instalacyjna) MAZ/0544/PWBE/15	podpis:	
OPRACOWAŁ:	inż. Wojciech Oleksa (specjalność instalacyjna) WA - 520/01	podpis:	
Miejscowość, data	Drężewo, marzec 2017 r.		
skala:		NR. RYS.	3

92

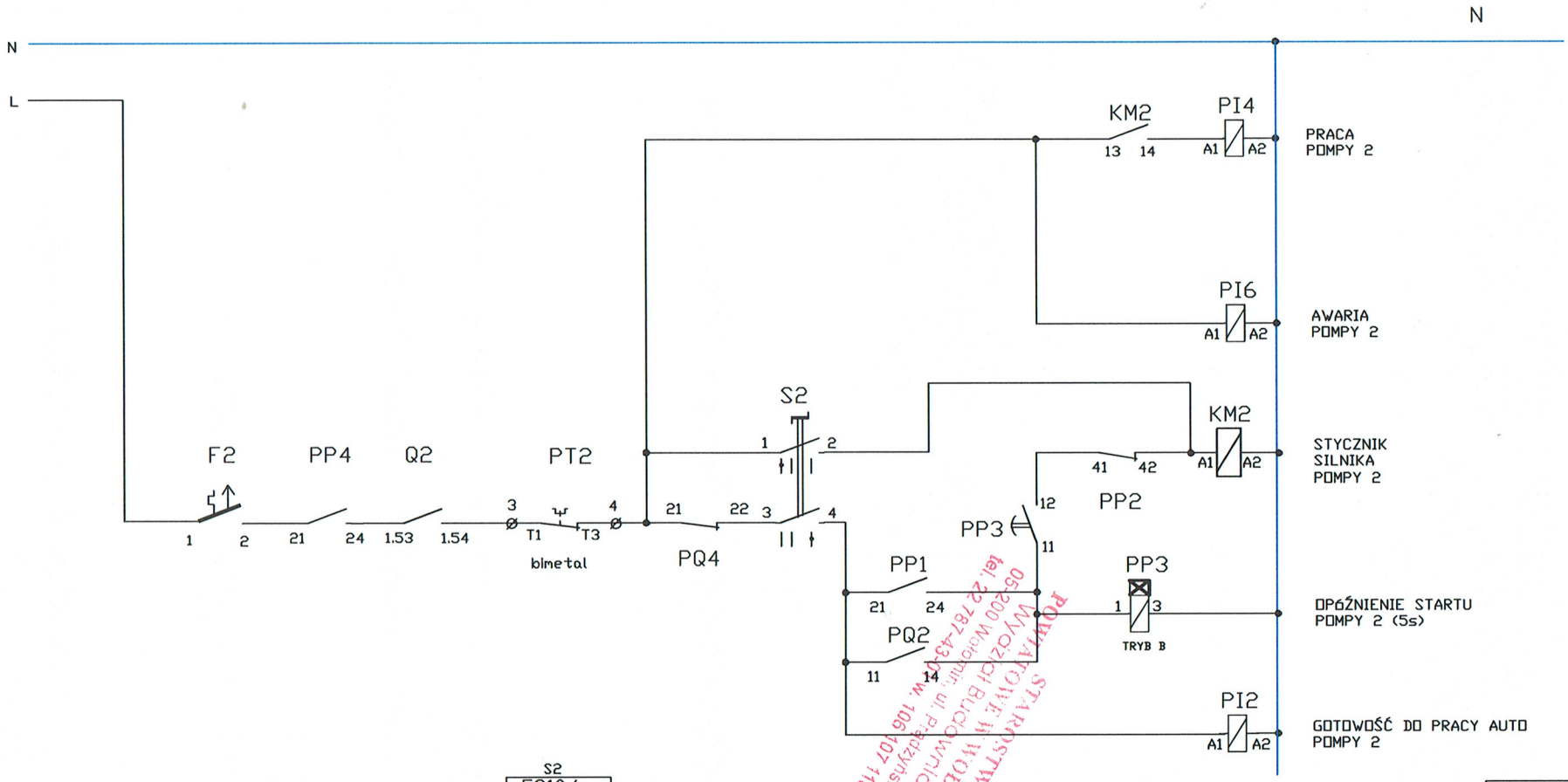

S2
FS10/

	R	0	A
1-2	X		
3-4			X

A-POMPA PRACA AUTOMATYCZNA
0-ODSTAWIENIE
R-POMPA PRACA RĘCZNA



S2

STAROSTWO POWIATOWE W WOŁOMINIE
Wydział Budownictwa
05-200 Wołomin ul. Piłsudskiego 3
tel. 22 787-43-00 w. 106 107 110 166

SANI-TRAVEL Wojciech Oleksa Drężewo, ul. Akacjowa 15 07-415 Olszewo Borki sani_travel@op.pl www.sani-travel.pl	AUTOMATYKA HYDRAULIKA STEROWANIE	
INWESTOR:	Przedsiębiorstwo Wodociągów i Kanalizacji Spółka z o.o. 05-200 Wołomin ul. Graniczna 1	Zlecenie nr.: UPHS 15/02/2017
NAZWA PROJEKTU:	SZAFKA STEROWNICZA POMPOWNI ST_SSP_2B_Q_M Adres obiektu: DUCZKI ul. Stokrotki gm. Wołomin	
NAZWA RYSUNKU:	INSTALACJE ELEKTRYCZNE I AUTOMATYKA Schemat sterowania pompą P2	
STADIUM:	PROJEKT WYKONAWCZY	
PROJEKTOWAŁ:	mgr inż. Tadeusz Lis (specjalność instalacyjna) WA - 101/02	podpis:
SPRAWDZIŁ:	mgr inż. Marek Blat (specjalność instalacyjna) MAZ/0544/PWBE/15	podpis:
OPRACOWAŁ:	inż. Wojciech Oleksa (specjalność instalacyjna) WA - 520/01	podpis:
Miejscowość, data	Drężewo, marzec 2017 r.	
skala:	NR. RYS.	4

SANI-TRAVEL Wojciech Oleś
Drężewo, ul. Akacjowa 15
07-415 Olszewo Borki
sani_travel@op.pl
www.sani-travel.pl

AUTOMATYKA
HYDRAULIKA
STEROWANIE

INWESTOR:	Przedsiębiorstwo Wodociągów i Kanalizacji Spółka z o.o. 05-200 Wołomin ul. Graniczna 1	Zlecenie nr.: UPHS 15/02/2017
NAZWA PROJEKTU:	SZAFKA STEROWNICZA POMPOWNI ST_SSP_2B_Q_M Adres obiektu: DUCZKI ul. Stokrotki gm. Wołomin	
NAZWA RYSUNKU:	INSTALACJE ELEKTRYCZNE I AUTOMATYKA Konfiguracja WE / WY sterownika	
STADIUM:	PROJEKT WYKONAWCZY	
PROJEKTOWAŁ:	mgr inż. Tadeusz Lis (specjalność instalacyjna) WA - 101/02	podpis:
SPRAWDZIŁ:	mgr inż. Marek Blat (specjalność instalacyjna) MAZ/0544/PWBE/15	podpis:
OPRACOWAŁ:	inż. Wojciech Oleksa (specjalność instalacyjna) WA - 520/01	podpis:
Miejscowość, data	Drężewo, marzec 2017 r.	
skala:	NR. RYS.	5

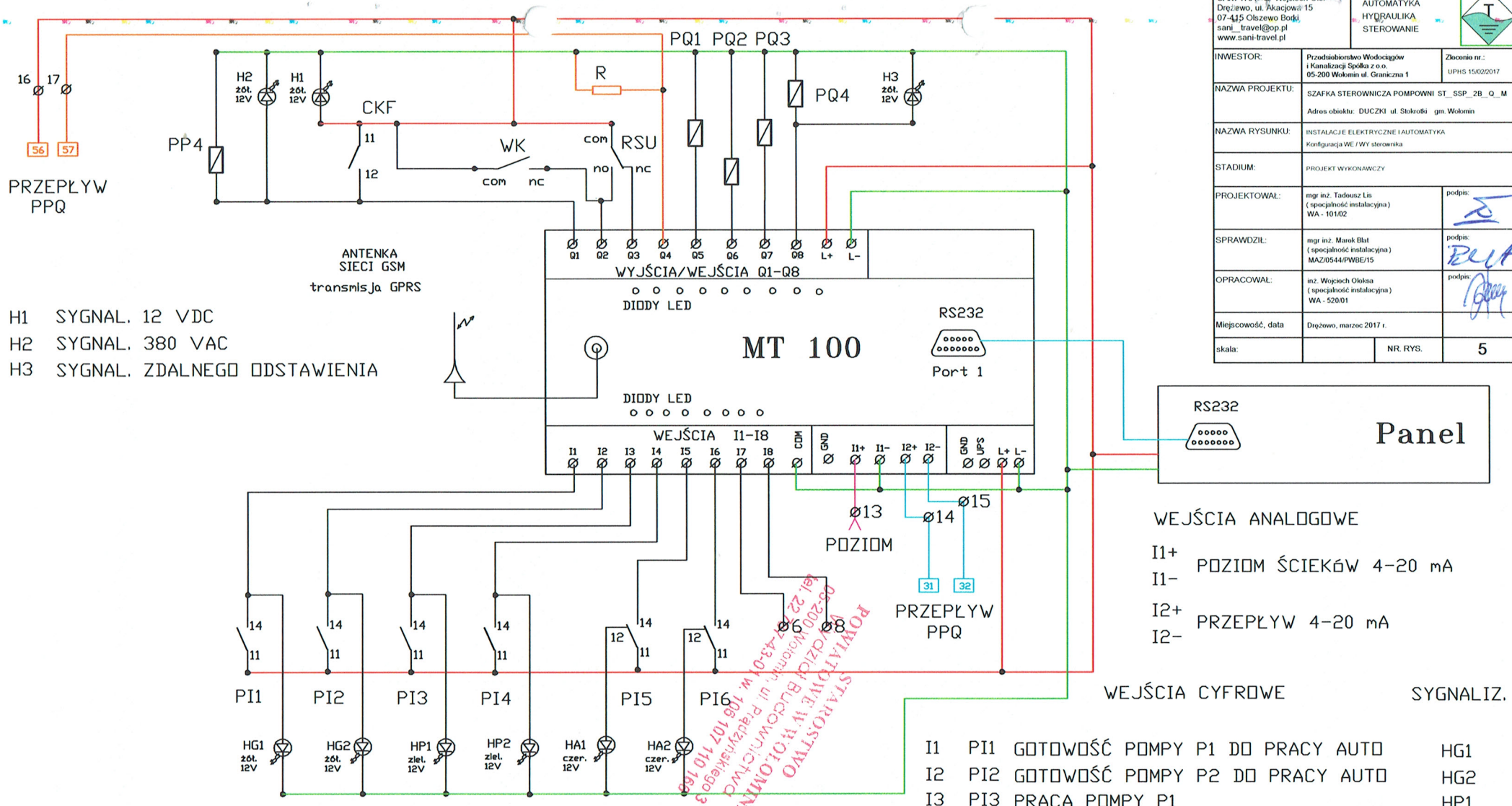

H1 SYGNAŁ. 12 VDC
H2 SYGNAŁ. 380 VAC
H3 SYGNAŁ. ZDALNEGO ODSTAWIENIA

WEJŚCIA ANALOGOWE

I1+ / I1- POZIOM ŚCIEKÓW 4-20 mA

I2+ / I2- PRZEPŁYW 4-20 mA

WEJŚCIA CYFROWE — SYGNALIZ.

I1	PI1	GOTOWOŚĆ POMPY P1 DO PRACY AUTO	HG1
I2	PI2	GOTOWOŚĆ POMPY P2 DO PRACY AUTO	HG2
I3	PI3	PRACA POMPY P1	HP1
I4	PI4	PRACA POMPY P2	HP2
I5	PI5	AWARIA POMPY P1	HA1
I6	PI6	AWARIA POMPY P2	HA2
I7		ALARM POZIOMU MIN (SUCHOBIEG)	
I8		ALARM POZIOMU MAX (PODTOPIENIE)	
IQ1	CKF	KONTROLA ZASILANIA 380VAC	
IQ2	WK	OTWARCIE OBIEKTU	
IQ3	RSU	UZBROJENIE SYSTEMU	
IQ4	Q	WEJŚCIE IMPULSOWE PRZEPŁYWOMIERZA	

WYJŚCIA

Q5 PQ1 ZAŁĄCZENIE POMPY P1
Q6 PQ2 ZAŁĄCZENIE POMPY P2
Q7 PQ3 ALARM WŁAMANIA
Q8 PQ4 ZDALNE ODSTAWIENIA POMPOWNI

PRZEDSIĘBIORSTWO WODOCIĄGÓW I KANALIZACJI Sp. z o.o. 05-200 Wołomin, ul. Prądzyńskiego 3 tel. 22 787 43-01 w. 108 107 110 168

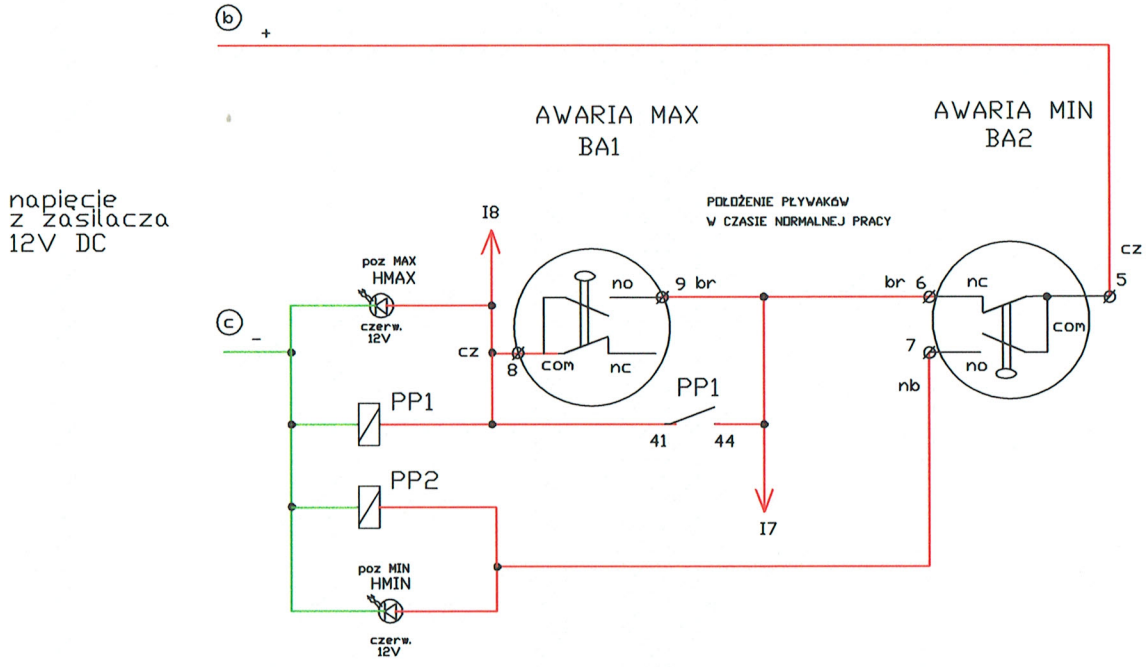

PP2 PRZEKAŹNIK POMOCNICZY POZIOMU MIN
HMIN SYGNALIZACJA POZIOMU MIN

PP1 PRZEKAŹNIK POMOCNICZY POZIOMU MAX
HMAX SYGNALIZACJA POZIOMU MAX

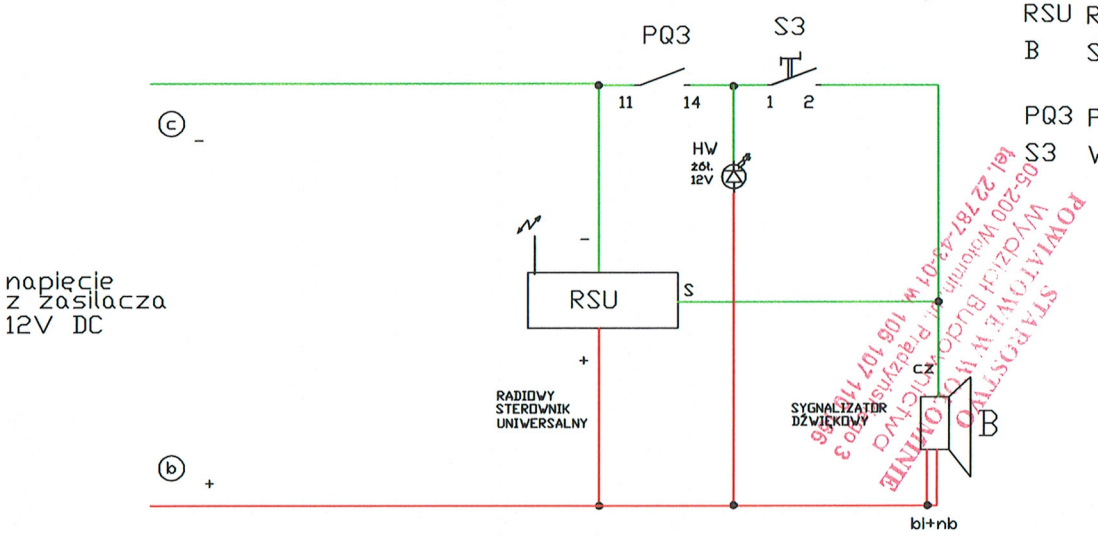

RSU RADIOWY STEROWNIK UZBR/ROZBR ALARMU
B SYGNALIZATOR ALARMU

PQ3 PRZEKAŹNIK INTERFEJSOWY ALARMU WŁAMANIA
S3 WYŁĄCZNIK SYGNALIZACJI ALARMU

RSU-K01

LD-95R

SANI-TRAVEL Wojciech Oleksa Drężewo, ul. Akacjowa 15 07-415 Olszewo Borki sani_travel@op.pl www.sani-travel.pl	AUTOMATYKA HYDRAULIKA STEROWANIE		
INWESTOR:	Przedsiębiorstwo Wodociągów i Kanalizacji Spółka z o.o. 05-200 Wołomin ul. Graniczna 1	Zlecenie nr.:	UPHS 15/02/2017
NAZWA PROJEKTU:	SZAFKA STEROWNICZA POMPOWNI ST_SSP_2B_Q_M Adres obiektu: DUCZKI ul. Stokrotki gm. Wołomin		
NAZWA RYSUNKU:	INSTALACJE ELEKTRYCZNE I AUTOMATYKA Schemat układu awaryjnego sterowania i kontroli dostępu		
STADIUM:	PROJEKT WYKONAWCZY		
PROJEKTOWAŁ:	mgr inż. Tadeusz Lis (specjalność instalacyjna) WA - 101/02	podpis:	
SPRAWDZIŁ:	mgr inż. Marek Blat (specjalność instalacyjna) MAZ/0544/PWBE/15	podpis:	
OPRACOWAŁ:	inż. Wojciech Oleksa (specjalność instalacyjna) WA - 520/01	podpis:	
Miejscowość, data	Drężewo, marzec 2017 r.		
skala:		NR. RYS.	6

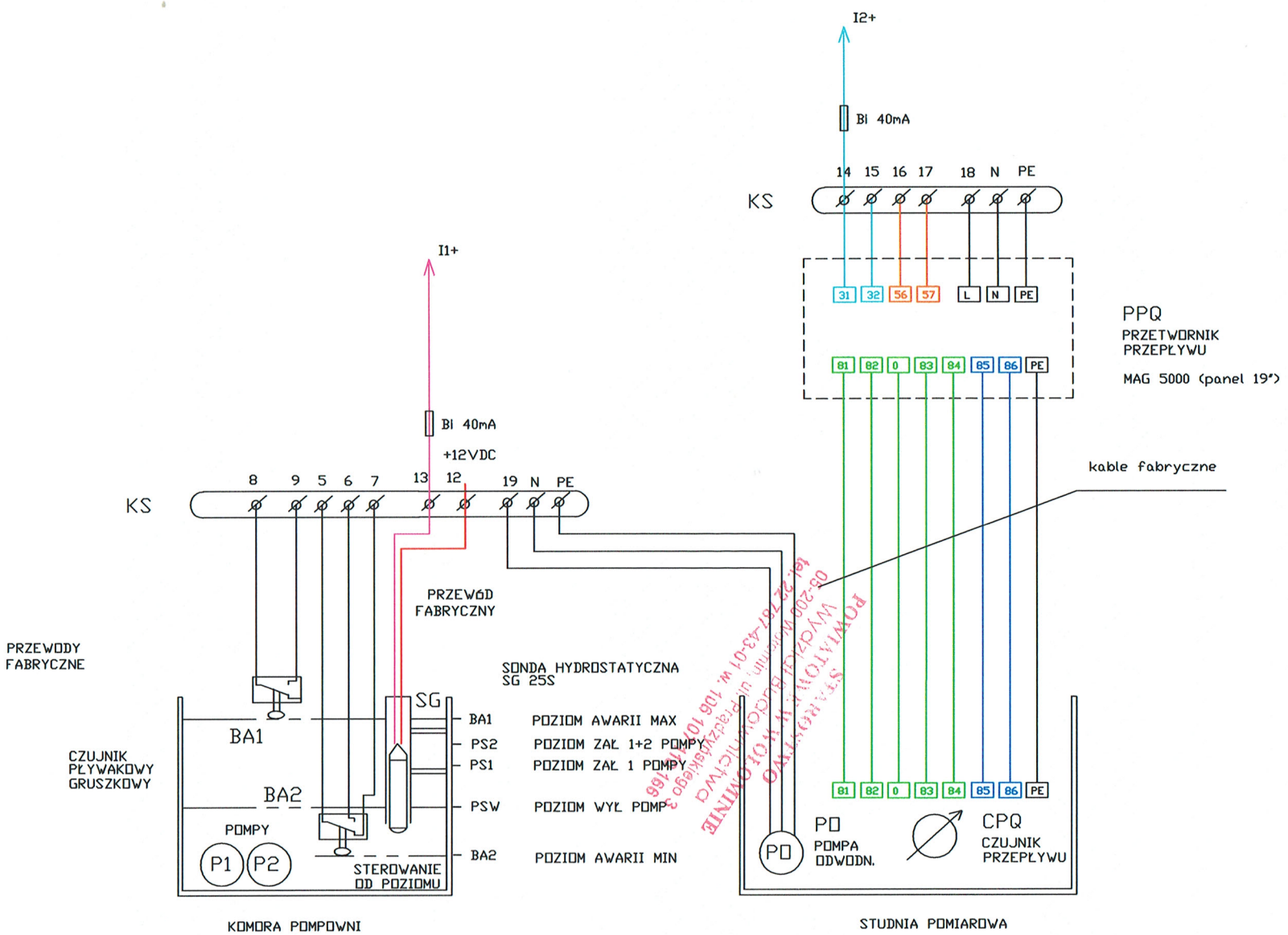

SANI-TRAVEL Wojciech Oleksa Drężewo, ul. Akacjowa 15 07-415 Olszewo Borki sani_travel@op.pl www.sani-travel.pl	AUTOMATYKA HYDRAULIKA STEROWANIE		
INWESTOR:	Przedsiębiorstwo Wodociągów i Kanalizacji Spółka z o.o. 05-200 Wołomin ul. Graniczna 1	Zlecenio nr.: UPHS 15/02/2017	
NAZWA PROJEKTU:	SZAFKA STEROWNICZA POMPOWNI ST_SSP_2B_Q_M Adres obiektu: DUCZKI ul. Stokrotki gm. Wołomin		
NAZWA RYSUNKU:	INSTALACJE ELEKTRYCZNE I AUTOMATYKA Wyposażenie komory		
STADIUM:	PROJEKT WYKONAWCZY		
PROJEKTOWAŁ:	mgr inż. Tadeusz Lis (specjalność instalacyjna) WA - 101/02	podpis:	
SPRAWDZIŁ:	mgr inż. Marek Blat (specjalność instalacyjna) MAZ/0544/PWBE/15	podpis:	
OPRACOWAŁ:	inż. Wojciech Oleksa (specjalność instalacyjna) WA - 520/01	podpis:	
Miejscowość, data	Drężewo, marzec 2017 r.		
skala:		NR. RYS.	7

K-Z

L1	L2	L3	N	PE
ZASILANIE				

K-1

U1	V1	W1	PE	1	2
SILNIK				BIMET.	

POMPA P1

K-2

U1	V1	W1	PE	3	4
SILNIK				BIMET.	

POMPA P2

K-S

5	6	7	8	9	10	11	12	13	14	15	16	17	18	N	PE	19	N	PE
COM cz.	NC br.	NO nb.	COM cz.	NC br.														
PŁYWAK MIN			PŁYWAK MAX				AN1 POZIOM		AN2 PRZEPŁ		WE Imp. Q.		ZASILAN. PRZETW. PRZEPŁYW			ZASILAN. POMPY ODWODN.		

OSPRZĘT

STAROSTWO POWIATOWE W WOŁOMINIE
Wydział Budownictwa
05-200 Wołomin, ul. Prądzyńskiego 3
tel. 22 787-43-01 w. 106 107 110 166

SANI-TRAVEL Wojciech Oleksa Drężewo, ul. Akacjowa 15 07-415 Olszewo Borki sani_travel@op.pl www.sani-travel.pl	AUTOMATYKA HYDRAULIKA STEROWANIE	
INWESTOR:	Przedsiębiorstwo Wodociągów i Kanalizacji Spółka z o.o. 05-200 Wołomin ul. Graniczna 1	Zlecenie nr.: UPHS 15/02/2017
NAZWA PROJEKTU:	SZAFKA STEROWNICZA POMPOWNI ST_SSP_2B_Q_M Adres obiektu: DUCZKI ul. Stokrotki gm. Wołomin	
NAZWA RYSUNKU:	INSTALACJE ELEKTRYCZNE I AUTOMATYKA Listwy zaciskowe	
STADIUM:	PROJEKT WYKONAWCZY	
PROJEKTOWAŁ:	mgr inż. Tadeusz Lis (specjalność instalacyjna) WA - 101/02	podpis:
SPRAWDZIŁ:	mgr inż. Marek Blat (specjalność instalacyjna) MAZ/0544/PWBE/15	podpis:
OPRACOWAŁ:	inż. Wojciech Oleksa (specjalność instalacyjna) WA - 520/01	podpis:
Miejscowość, data	Drężewo, marzec 2017 r.	
skala:	NR. RYS.	8

ELEWACJA

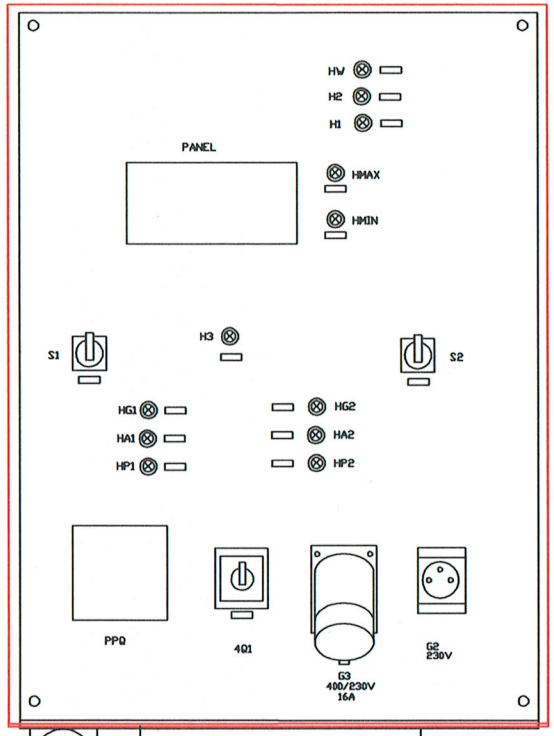

GNIAZDO
WTYKOWE
AGREGATU
400V
16A
3L+N+PE

ROZMIESZCZE APARATÓW

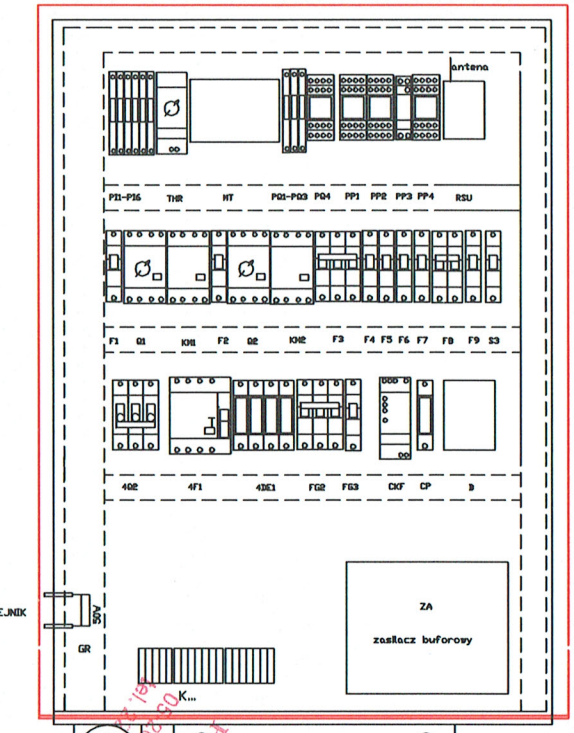

TEKSTY TABLICZEK:

401 SIEC- WYŁĄCZONE-AGREGAT
S1 AUTO-0-RĘKA POMPA P1
S2 AUTO-0-RĘKA POMPA P2

H1 ZASILANIE 12VDC
H2 ZASILANIE 380VAC
H3 ZDALNE ODSTAWIENIE POMPOWNI
HW ALARM WŁAMANIE
HMAX ALARM POZIOM MAX
HMIN ALARM POZIOM MIN
HG1 GOTOWOŚĆ POMPY P1
HG2 GOTOWOŚĆ POMPY P2
HA1 AWARIA POMPY P1
HA2 AWARIA POMPY P2
HP1 PRACA POMPY P1
HP2 PRACA POMPY P2
P PANEL

APARATY

MT STEROWNIK/MODEM
PI1 PRZEKAŹNIK INTERFEJSOWY WEJŚĆ CYFROWYCH
....
PI6 PRZEKAŹNIK INTERFEJSOWY WEJŚĆ CYFROWYCH
PQ1 PRZEKAŹNIK INTERFEJSOWY WYJŚĆ CYFROWYCH
.....
PQ4 PRZEKAŹNIK INTERFEJSOWY WYJŚĆ CYFROWYCH
PP1 PRZEKAŹNIK POZIOMU MAX
PP2 PRZEKAŹNIK POZIOMU MIN
PP3 PRZEKAŹNIK OPÓŹNIONEGO STARTU POMPY P2
PP4 PRZEKAŹNIK KONTROLI ZASILANIA 380VAC
RSU PRZEKAŹNIK RADIOWEGO STEROWNIKA OCHRONY OBIEKTU
B SYGNALIZATOR DŹWIĘKOWY WŁAMANIA
F1 WYŁĄCZNIK NADPRĄDOWY FAZY STEROWNICZEJ OBWODU POMPY P1
Q1 WYŁĄCZNIK SILNIKOWY POMPY P1
KM1 STYCZNIK POMPY P1
F2 WYŁĄCZNIK NADPRĄDOWY FAZY STEROWNICZEJ OBWODU POMPY P2
Q2 WYŁĄCZNIK SILNIKOWY POMPY P2
KM2 STYCZNIK POMPY P2
CKF CZYJNIK KOLEJNOŚCI I ZANIKU FAZ CKF
CP PRZEKAŹNIK CZUJNIKA OTWARCIA POKRYWY WŁAZU
THR TERMOSTAT GRZANIA SZAFY
4Q2 ROZŁĄCZNIK BEZPIECZNIKOWY
4F1 WYŁĄCZNIK RÓŻNICOWO-PRĄDOWY
4DE1 OCHRONNIK typ B+C
FG2 WYŁĄCZNIK NADPRĄDOWY GNIAZDA SERWISOWEGO G2
FG3 WYŁĄCZNIK NADPRĄDOWY GNIAZDA SERWISOWEGO G3
F3 WYŁĄCZNIK NADPRĄDOWY OBWODU KONTROLI NAPIĘCIA
F4 WYŁĄCZNIK NADPRĄDOWY OBWODU PIERWOTNEGO ZASILACZA ZA
F5 WYŁĄCZNIK NADPRĄDOWY WYŚWIETLACZA POZIOMU WP
F6 WYŁĄCZNIK NADPRĄDOWY OGRZEWANIA SZAFY GR
F7 WYŁĄCZNIK NADPRĄDOWY OŚWIETLENIA SZAFY
F8 WYŁĄCZNIK NADPRĄDOWY OBWODÓW WTÓRNYCH ZASILACZA ZA
F9 WYŁĄCZNIK NADPRĄDOWY OBWODÓW PRZEPŁYWOMIERZA PPQ
F10 WYŁĄCZNIK NADPRĄDOWY OBWODÓW POMPY ODWADNIAJĄCEJ PD

GR GRZEJNIK OPOROWY 50W
K LISTWY ZACISKOWE
ZA ZASILACZ BUFOROWY 12VDC

SYSYEM 5 PRZEWODOWY
L1,L2,L3 -fazy izolacja czarna
N zero robocze izolacja niebieska
PE zero ochronne izolacja ziel.-zolta
Obwody wtorne drutowac przewodem
LY 1.5mm2

Rysunek bez skali

SKRZYNKA STEROWNICZA

z tworzywa typ MARINA
1000*800*300
IP 66 masa 20kg

P1 YKSY 7*1,5mm2
P2 YKSY 7*1,5mm2

BA1 YKY 3*1,5mm2
BA2 YKY 3*1,5mm2
SG YStYekw 2*1mm2

CPQE przewód elektrodowy
CPQC przewód cewek
PD YKY 3*1.5mm2

w ziemi w rurach SRS 2*Ø100

PRZEDSIĘBIORSTWO WODOCIĄGÓW I KANALIZACJI SPÓŁKA Z O.O. 05-200 WOŁOMIN ul. Graniczna 3 tel. 22 106 10 71 10 166 wydział budownictwa i gospodarki wodno-ściekowej

SANI-TRAVEL Wojciech Oleksa Drężewo, ul. Akacjowa 15 07-415 Olszewo Borki sani_travel@op.pl www.sani-travel.pl	AUTOMATYKA HYDRAULIKA STEROWANIE		
INWESTOR:	Przedsiębiorstwo Wodociągów i Kanalizacji Spółka z o.o. 05-200 Wołomin ul. Graniczna 1	Zlecenie nr.:	UPHS 15/02/2017
NAZWA PROJEKTU:	SZAFKA STEROWNICZA POMPOWNI ST_SSP_2B_Q_M Adres obiektu: DUCZKI ul. Słokotki gm. Wołomin		
NAZWA RYSUNKU:	INSTALACJE ELEKTRYCZNE I AUTOMATYKA Elewacja i rozmieszczenie aparatów		
STADIUM:	PROJEKT WYKONAWCZY		
PROJEKTOWAŁ:	mgr inż. Tadeusz Lis (specjalność instalacyjna) WA - 101/02	podpis:	
SPRAWDZIŁ:	mgr inż. Marek Blat (specjalność instalacyjna) MAZ/0544/PWBE/15	podpis:	
OPRACOWAŁ:	inż. Wojciech Oleksa (specjalność instalacyjna) WA - 520/01	podpis:	
Miejscowość, data	Drężewo, marzec 2017 r.		
skala:		NR. RYS.	9

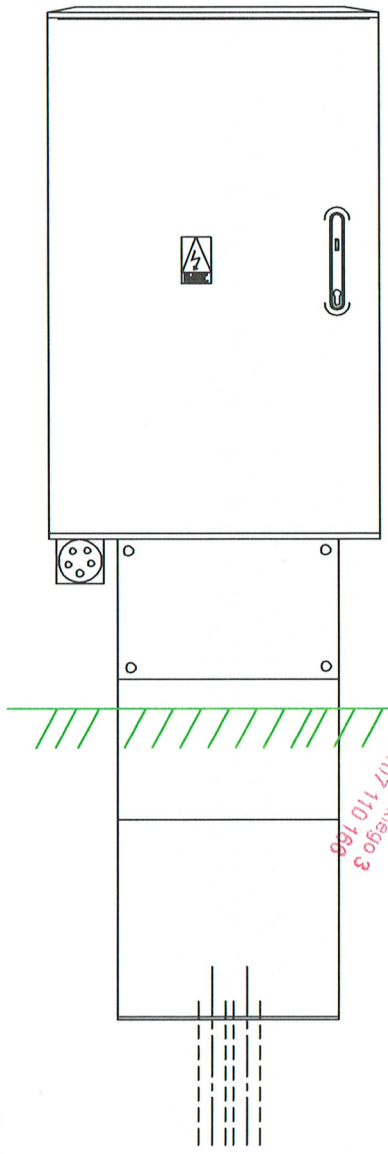

SKRZYNKA STEROWNICZA
ST_SSP-2B-Q-M

1000 X 800 X 300

COKÓŁ

600 X 250 X 800

P1 YKSY 7*1,5mm2
P2 YKSY 7*1,5mm2

BA1 YKY 3*1,5mm2
BA2 YKY 3*1,5mm2
SG YStYekw 2*1mm2

CPQE przewód elektrodowy
CPQC przewód cewek
PO YKY 3*1.5mm2

w ziemi w rurach SRS 2*Ø100

STAROSTWO POWIATOWE W WOŁOMINIE
Wydział Budownictwa
05-200 Wołomin, ul. Piaskowa 3
tel. 22 787-43-01 w. 105 107 110 156

SANI-TRAVEL Wojciech Oleksa
Drężewo, ul. Akacjowa 15
07-415 Olszewo Borki
sani_travel@op.pl
www.sani-travel.pl

AUTOMATYKA
HYDRAULIKA
STEROWANIE

INWESTOR:	Przedsiębiorstwo Wodociągów i Kanalizacji Spółka z o.o. 05-200 Wołomin ul. Graniczna 1	Zlecenie nr.: UPHS 15/02/2017
NAZWA PROJEKTU:	SZAFKA STEROWNICZA POMPOWNI ST_SSP_2B_Q_M Adres obiektu: DUCZKI ul. Stokrotki gm. Wołomin	
NAZWA RYSUNKU:	INSTALACJE ELEKTRYCZNE I AUTOMATYKA Usytuowanie w terenie	
STADIUM:	PROJEKT WYKONAWCZY	
PROJEKTOWAŁ:	mgr inż. Tadeusz Lis (specjalność instalacyjna) WA - 101/02	podpis:
SPRAWDZIŁ:	mgr inż. Marek Blat (specjalność instalacyjna) MAZ/0544/PWBE/15	podpis:
OPRACOWAŁ:	inż. Wojciech Oleksa (specjalność instalacyjna) WA - 520/01	podpis:
Miejscowość, data	Drężewo, marzec 2017 r.	
skala:	NR. RYS.	10

ZAŁĄCZNIKI

STAROSTWO
POWIATOWE W WOŁOMINIE
Wydział Budownictwa
05-200 Wołomin, ul. Prądzyńskiego 3
tel. 22 787-43-01 w. 106 107 110 168

Sochaczew, 12. kwiecień.2017

inż. Hanna Szustecka
ul. Porzeczkowa 20
96-500 Sochaczew

OŚWIADCZENIE

Zgodnie z art. 20 i art. 35 ustawy z dnia 7 lipca 1994 r.-Prawo Budowlane (tekst jedn. Dz. U. Z 2016 r., poz. 290) oświadczam, że sporządzony przeze mnie projekt pod nazwą:

NAZWA OPRACOWANIA	:	BUDOWA SIECI KANALIZACJI SANITARNEJ: GRAWITACYJNEJ WRAZ Z ODGAŁĘZIENIAMI, TŁOCZNEJ, PRZEPOMPOWNI ŚCIEKÓW Z ZASILANIEM ENERGETYCZNYM I SZAFĄ STEROWNICZNĄ W UL. AZALIOWEJ,MYŚLIWSKIEJ, KONWALIOWEJ, STOKROTKI, JAROSZEWSKIEJ, oraz w drogach dojazdowych do ul. Jaroszewskiej, w Duczkach stanowiących dz.ew. 110/10, obr. 05 Duczki, dz. nr ew. 258/1, obr 04 Duczki. W WOŁOMINIE WRAZ Z PRZEBUDOWĄ SIECI WODOCIĄGOWEJ
NAZWA OBIEKTU	:	SIEĆ KANALIZACJI SANITARNEJ: GRAWITACYJNEJ WRAZ Z ODGAŁĘZIENIAMI, TŁOCZNEJ, PRZEPOMPOWNI ŚCIEKÓW WRAZ Z ZASILANIEM ENERGETYCZNYM I SZAFĄ STEROWNICZNĄ , SIEĆ WODOCIĄGOWA
ADRES BUDOWY	:	JEDNOSTKA EWIDENCYJNA: 143412_5; OBRĘB EWID: 04 DUCZKI, 05 DUCZKI dz.nr.ew.: 128, 187/10, 188/1, 188/4, 188/17, 194, 195, 209, 211/1, 211/4, 253/1, 258/1 - obr. ew. 04 Duczki , 33, 34/2, 35, 36/2, 37/2, 39/1, 40/1, 109, 110/10 - obr. ew. 05 Duczki
INWESTOR	:	PRZEDSIĘBIORSTWO WODOCIĄGÓW I KANALIZACJI Sp. z o.o. 05-200 WOŁOMIN, UL. GRANICZNA 1
STADIUM PROJ.	:	PROJEKT BUDOWLANY

Sporządzony został zgodnie z obowiązującymi przepisami oraz zasadami wiedzy technicznej i jest kompletny z punktu widzenia celu jakiemu ma służyć.

PROJEKTANT
inż. Hanna Szustecka
upr. bud. w zakr. inst. sanit.
Nr 57/90 Sk-ce

.....

Podpis

101

(pieczęć)

Skierniewice, dnia 21 stycznia 1991 r.

Nr 57/90/Sk-ce

STAROSTWO POWIATOWE W WOŁOMINIE Wydział Budownictwa 05-200 Wołomin, ul. Prądzyńskiego 22 787-43-01 w. 106 107 111 166

DECYZJA O STWIERDZENIU PRZYGOTOWANIA ZAWODOWEGO
do pełnienia samodzielnych funkcji technicznych w budownictwie

Na podstawie § 2 ust.1 pkt1, §5 ust.1p.1 i §13 ~~1 § 7~~ ust. 1 pkt. 4 lit. a/ i b/ rozporządzenie Ministra Gospodarki Terenowej i Ochrony Środowiska z dnia 20 lutego 1975 r. w sprawie samodzielnych funkcji technicznych w budownictwie (Dz. U. Nr 8, poz. 46) stwierdza się, że:

Obywatel(ka) HANNA BOGUMIŁA SZUSTECKA
(imię i nazwisko)

inżynier inżynierii środowiska
(tytuł naukowy — zawodowy)

urodzony(a) dnia 15 czerwca 19 55 r. w Sochaczewie

posiada przygotowanie zawodowe upoważniające do wykonywania samodzielnych funkcji ,-,-

projektanta oraz kierownika budowy i robót ,-
(rodzaj funkcji)

w specjalności instalacyjno-inżynieryjnej ,-
(rodzaj specjalności techniczno-budowlanej)

w zakresie sieci sanitarnych: wodociągowych, kanalizacyjnych i cieplnych uzbrojenia terenu, ,-
instalacji sanitarnych: wodociągowych, kanalizacyjnych i cieplnych. ,-
(specjalizacja zawodowa)

A Kr. 101/88 MA-BUA/14 9000 szt. usp j. z 18-88

102

Obywatel(ka) HANNA BOGUMIŁA SZUSTECKA jest upoważniony(a) do:
(imię i nazwisko)

1/ - sporządzania projektów sieci wodociągowych, kanalizacyjnych i cieplnych uzbrojenia terenu ; ,-

2/ - sporządzania projektów instalacji wodociągowych, kanalizacyjnych i cieplnych; ,-

3/ - kierowania, nadzorowania i kontrolowania budowy i robót, kierowania i kontrolowania wytwarzania konstrukcyjnych elementów sieci oraz oceniania i badania stanu technicznego w zakresie sieci wodociągowych, kanalizacyjnych i cieplnych uzbrojenia terenu;

4/ - kierowania, nadzorowania i kontrolowania budowy i robót, kierowania i kontrolowania wytwarzania konstrukcyjnych elementów instalacji oraz oceniania i badania stanu technicznego w zakresie instalacji wodociągowych, kanalizacyjnych i cieplnych. ,-

z up. WOJEWODY
mgr inż. [illegible]
DYREKTOR
Wydziału Architektury
Urbanistyki i Nadzoru
Budowlanego

Otrzymuje:
1. Inż. Hanna Szustecka
zam. Sochaczew, ul. Żeromskiego 20 m. 12.
2. a/a;

IM.

WOJEWÓDZKI W. SKIERNIEWICACH

(podpis i pieczęć)

103

® POLSKA IZBA INŻYNIERÓW BUDOWNICTWA

Zaświadczenie

o numerze weryfikacyjnym:

MAZ-I5W-DWQ-LPW *

Pani HANNA BOGUMIŁA SZUSTECKA o numerze ewidencyjnym MAZ/IS/3379/02
adres zamieszkania ul. PORZECZKOWA 20, 96-500 SOCHACZEW
jest członkiem Mazowieckiej Okręgowej Izby Inżynierów Budownictwa i posiada wymagane ubezpieczenie od odpowiedzialności cywilnej.
Niniejsze zaświadczenie jest ważne od 2017-01-01 do 2017-12-31.

STAROSTWO POWIATOWE W WOŁOMINIE
Wydział Budownictwa
05-200 Wołomin, ul. Prądzyńskiego 3
tel. 22 787-43-01 w. 106 107 110 166

Zaświadczenie zostało wygenerowane elektronicznie i opatrzone bezpiecznym podpisem elektronicznym weryfikowanym przy pomocy ważnego kwalifikowanego certyfikatu w dniu 2016-12-07 roku przez:

Mieczysław Grodzki, Przewodniczący Rady Mazowieckiej Okręgowej Izby Inżynierów Budownictwa.

(Zgodnie art. 5 ust 2 ustawy z dnia 18 września 2001 r. o podpisie elektronicznym (Dz. U. 2001 Nr 130 poz. 1450) dane w postaci elektronicznej opatrzone bezpiecznym podpisem elektronicznym weryfikowanym przy pomocy ważnego kwalifikowanego certyfikatu są równoważne pod względem skutków prawnych dokumentom opatrzonym podpisami własnoręcznymi.)

* Weryfikację poprawności danych w niniejszym zaświadczeniu można sprawdzić za pomocą numeru weryfikacyjnego zaświadczenia na stronie Polskiej Izby Inżynierów Budownictwa www.piib.org.pl lub kontaktując się z biurem właściwej Okręgowej Izby Inżynierów Budownictwa.

Podpis jest prawidłowy

104

Sochaczew, 12. kwiecień.2017

mgr inż. Magdalena Najmrocka
ul. 15-go Sierpnia
96-500 Sochaczew

OŚWIADCZENIE

Zgodnie z art. 20 i art. 35 ustawy z dnia 7 lipca 1994 r.-Prawo Budowlane (tekst jedn. Dz. U. Z 2016 r., poz. 290) oświadczam, że sporządzony przeze mnie projekt pod nazwą:

NAZWA OPRACOWANIA	:	BUDOWA SIECI KANALIZACJI SANITARNEJ: GRAWITACYJNEJ WRAZ Z ODGAŁĘZIENIAMI, TŁOCZNEJ, PRZEPOMPOWNI ŚCIEKÓW Z ZASILANIEM ENERGETYCZNYM I SZAFĄ STEROWNICZNĄ W UL. AZALIOWEJ,MYŚLIWSKIEJ, KONWALIOWEJ, STOKROTKI, JAROSZEWSKIEJ, oraz w drogach dojazdowych do ul. Jaroszewskiej, w Duczkach stanowiących dz.ew. 110/10, obr. 05 Duczki, dz. nr ew. 258/1, obr 04 Duczki. W WOŁOMINIE WRAZ Z PRZEBUDOWĄ SIECI WODOCIĄGOWEJ
NAZWA OBIEKTU	:	SIEĆ KANALIZACJI SANITARNEJ: GRAWITACYJNEJ WRAZ Z ODGAŁĘZIENIAMI, TŁOCZNEJ, PRZEPOMPOWNI ŚCIEKÓW WRAZ Z ZASILANIEM ENERGETYCZNYM I SZAFĄ STEROWNICZNĄ , SIEĆ WODOCIĄGOWA
ADRES BUDOWY	:	JEDNOSTKA EWIDENCYJNA: 143412_5; OBRĘB EWID: 04 DUCZKI, 05 DUCZKI dz.nr.ew.: 128, 187/10, 188/1, 188/4, 188/17, 194, 195, 209, 211/1, 211/4, 253/1, 258/1 - obr. ew. 04 Duczki , 33, 34/2, 35, 36/2, 37/2, 39/1, 40/1, 109, 110/10 - obr. ew. 05 Duczki
INWESTOR	:	PRZEDSIĘBIORSTWO WODOCIĄGÓW I KANALIZACJI Sp. z o.o. 05-200 WOŁOMIN, UL. GRANICZNA 1
STADIUM PROJ.	:	PROJEKT BUDOWLANY

Wykonano dn. 12.04.17

PROJEKTANT
inż. Hanna Szustecka
upr. zakr. inst. sanit.
NR 90 Sk-ce

STAROSTWO POWIATOWE W WOŁOMINIE
WYDZIAŁ BUDOWNICTWA
05-200 Wołomin, ul. Pułaskiego 3
tel. 22 787 43-01 106 107 110 166

mgr inż. Magdalena Najmrocka
upr. bud. 12/96 w prof. kierowania i kierowania robotami budowlanymi bez ograniczeń w spec. instalacyjnej w zakresie sieci, instalacji i urządzeń wodoc., kanaliz., cieplnych, went. i gazowych

Podpis

105

WOJEWODA SKIERNIEWICKI

Skierniewice, dnia 18 stycznia 1996r.

Znak sprawy: GP.II.7342/133/94.

D E C Y Z J A Nr 12/96.

Na podstawie art.13 ust.1 pkt 1 i 2, art.13 ust.3 i 4, art.14 ust.1 pkt 4 i art.14 ust.3 pkt 1 i 3 ustawy z dnia 7 lipca 1994r.-Prawo budowlane /Dz.U.Nr 89, poz.414/ oraz §4 ust.2 i §9 ust.1 rozporządzenia Ministra Gospodarki Przestrzennej i Budownictwa z dnia 30 grudnia 1994r. w sprawie samodzielnych funkcji technicznych w budownictwie /Dz.U.z 1995r.Nr 8, poz.38/

n a d a j ę

Pani Magdalenie Najmrockiej

magistrowi inżynierowi inżynierii środowiska

urodzonej dnia 1 czerwca 1964r. w Warszawie

POWIATOWE BUDOWNICTWO
Wydział Budownictwa
tel. 22 787-43-01

UPRAWNIENIA BUDOWLANE DO PROJEKTOWANIA ORAZ DO KIEROWANIA ROBOTAMI BUDOWLANYKI BEZ OGRANICZEŃ W SPECJALNOŚCI INSTALACYJNEJ W ZAKRESIE SIECI, INSTALACJI I URZĄDZEŃ WODOCIĄGOWYCH, KANALIZACYJNYCH, CIEPLNYCH, WENTYLACYJNYCH I GAZOWYCH,

które stanowią podstawę do wykonywania samodzielnych funkcji technicznych w budownictwie, obejmujących :

1. projektowanie sieci, instalacji i urządzeń wodociągowych, kanalizacyjnych, cieplnych, wentylacyjnych i gazowych,
2. sprawowanie nadzoru autorskiego,
3. sprawdzanie projektów sieci, instalacji i urządzeń wodociągowych, kanalizacyjnych, cieplnych, wentylacyjnych i gazowych,
4. kierowanie budową lub robotami budowlanymi przy wykonywaniu sieci, instalacji i urządzeń wodociągowych, kanalizacyjnych, cieplnych, wentylacyjnych i gazowych,
5. kierowanie wytwarzaniem konstrukcyjnych elementów budowlanych oraz nadzorowanie i kontrola techniczna wytwarzania tych elementów, w zakresie związanym ze specjalnością niniejszych uprawnień budowlanych,
6. wykonywanie nadzoru inwestorskiego w zakresie j.w.,
7. sprawowanie kontroli technicznej utrzymania obiektów budowlanych w w/w zakresie specjalności instalacyjnej,

63/106

8. wykonywanie państwowego nadzoru budowlanego.

Niniejsze uprawnienia budowlane nie obejmują wcześniej wymienionej działalności zawodowej w zakresie określonym w §2 rozporządzenia Ministra Gospodarki Przestrzennej i Budownictwa z dnia 30 grudnia 1994r. w sprawie samodzielnych funkcji technicznych w budownictwie /Dz.U.z 1995r.Nr 8, poz.38/, tj.:

- instalacji i urządzeń technicznych służących do utrzymania ruchu i transportu kolejowego,
- stałych i tymczasowych budynków służących do celów technicznych w komunikacji kolejowej, z wyłączeniem budynków przeznaczonych w całości lub w części do użytku publicznego,
- urządzeń transportowych linowych i linowo-terenowych, służących do publicznego przewozu osób w celach turystyczno-sportowych.

U z a s a d n i e n i e :

Na podstawie przeprowadzonego postępowania kwalifikacyjnego, które wykazało, że mgr inż. inżynierii środowiska Magdalena Najmro spełniła wymogi do uzyskania zawnioskowanych uprawnień budowlanych

1. posiada wyższe wykształcenie odpowiednie do specjalności instalacyjnej w zakresie sieci, instalacji i urządzeń wodociągowych, kanalizacynych, cieplnych, wentylacyjnych i gazo
2. odbyła wymaganą dwuletnią praktykę przy sporządzaniu projektów,
3. odbyła wymaganą dwuletnią praktykę na budowie,
4. w dniu 18 stycznia 1996r. złożyła egzamin na przedmiotowe uprawnienia budowlane, zgodnie z zasadami "Szczegółowego progra egzaminu na uprawnienia budowlane",

decyzją Wojewody Skierniewickiego orzeczono jak na wstępie.

Od niniejszej decyzji przysługuje odwołanie do Głównego Inspektora Nadzoru Budowlanego za pośrednictwem Wojewody Skierniewickiego w terminie 14 dni od daty jej otrzymania.

z up. WOJEWODY
mgr inż. Andrzej Słodki
DYREKTOR
WYDZIAŁU GOSPODARKI PRZESTRZENNEJ

Otrzymują:

1. Pani mgr inż. Magdalena Najmrocka zam. 96-500 Sochaczew, ul. 15-go Sierpnia 12.
2. Główny Inspektor Nadzoru Budowlanego.
3. a/a.

WOJEWODA SKIERNIEWICKI

66
107

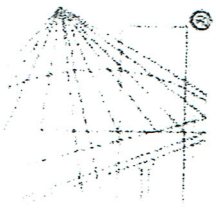

POLSKA
IZBA
INŻYNIERÓW
BUDOWNICTWA

Zaświadczenie

o numerze weryfikacyjnym:

MAZ-UJT-W59-8B9 *

Pani MAGDALENA NAJMROCKA o numerze ewidencyjnym MAZ/IS/3375/02
adres zamieszkania ul. 15 SIERPNIA 12a, 96-500 SOCHACZEW
jest członkiem Mazowieckiej Okręgowej Izby Inżynierów Budownictwa i posiada wymagane ubezpieczenie od odpowiedzialności cywilnej.
Niniejsze zaświadczenie jest ważne od 2017-01-01 do 2017-12-31.

STAROSTWO POWIATOWE W WOŁOMINIE
Wydział Budownictwa
05-200 Wołomin, ul. Prądzyńskiego 3
tel. 22 787-43-01 w. 106 107 114 126

Zaświadczenie zostało wygenerowane elektronicznie i opatrzone bezpiecznym podpisem elektronicznym weryfikowanym przy pomocy ważnego kwalifikowanego certyfikatu w dniu 2016-12-07 roku przez:

Mieczysław Grodzki, Przewodniczący Rady Mazowieckiej Okręgowej Izby Inżynierów Budownictwa.

(Zgodnie art. 5 ust 2 ustawy z dnia 18 września 2001 r. o podpisie elektronicznym (Dz. U. 2001 Nr 130 poz. 1450) dane w postaci elektronicznej opatrzone bezpiecznym podpisem elektronicznym weryfikowanym przy pomocy ważnego kwalifikowanego certyfikatu są równoważne pod względem skutków prawnych dokumentom opatrzonym podpisami własnoręcznymi.)

* Weryfikację poprawności danych w niniejszym zaświadczeniu można sprawdzić za pomocą numeru weryfikacyjnego zaświadczenia na stronie Polskiej Izby Inżynierów Budownictwa www.piib.org.pl lub kontaktując się z biurem właściwej Okręgowej Izby Inżynierów Budownictwa.